Ответственный
E-Mail
Телефон

Клиент

Ответственный
E-Mail
Телефон

Технические данные

Насос с сухим ротором стандартный сдвоенный DPL 40/120-1,5/2 PN 10

Имя проекта

Номер проекта
Место установки
Номер позиции клиента

Дата 06/06/22

Рабочее поле

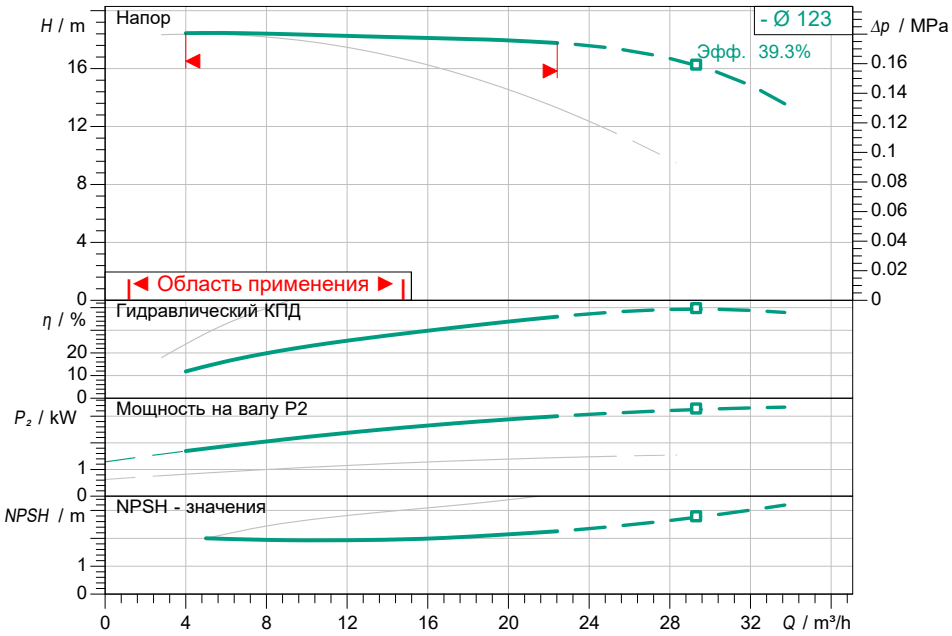

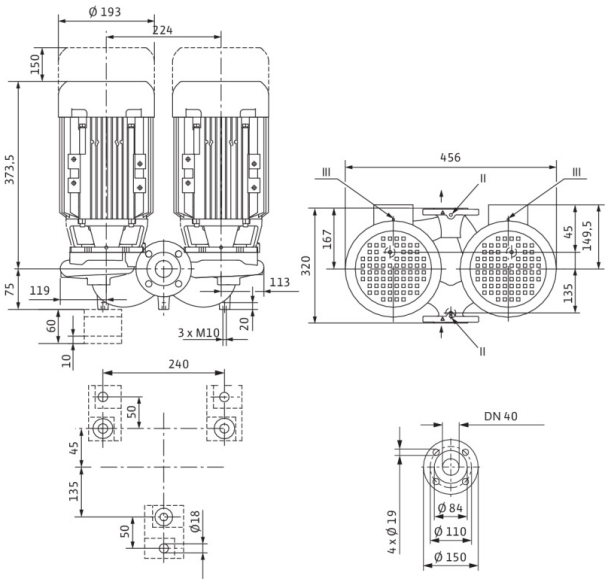

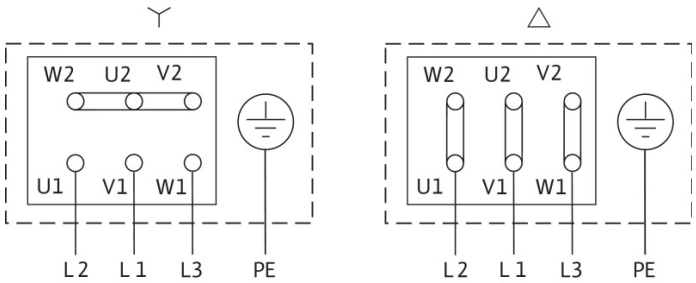

Задать рабочие параметры

Производительность	
Напор	
Перекачиваемая жидкость	Вода 100 %
T перекач. жидкости	20.00 °C
Плотность	998.30 kg/m³
Кинематич. вязкость	1.00 mm²/s

Гидравлические данные (Рабочая точка)

Производительность	
Напор	
Мощность на валу P2	
Гидравлический КПД	
NPSH	

Данные продукта

Насос с сухим ротором стандартный сдвоенный DPL 40/120-1,5/2 PN 10	
Max. рабочее давление	1 MPa
T перекач. жидкости	-20 °C ... +120 °C
Макс. Температура окр. Среды	40 °C
Min индекс эффект. (MEI)	≥ 0.4

Данные мотора

Класс эффективности мотора	IE3
Подключение к сети	3~ 400 V / 50 Hz
Допустимый перепад напряж.	+-10 %
Номинальная частота вращения	2900 1/min
Ном. Мощность P2	1.50 kW
Номинальный ток	3.18 A
Коэффициент мощности	0.8
КПД	
50% / 75% / 100%	82.3/ 84.2/84.2%
Степень защиты	IP55
Класс нагревостойкости изоляции	F
Защита электродвигателя	нет

Присоединительные размеры

Патрубок на стороне всас.	DN 40, PN 10
Патрубок на напорн. стороне DNd	DN 40, PN 10
Габаритная длина	320 mm

Материалы

Корпус насоса	5.1301/EN-GJL-250
Рабочее колесо	PPE/PS-GF30
Фонарь	5.1301/EN-GJL-250
Вал	1.4021
Уплотнение вала	AQ1EGG

Данные для заказа

Вес, прим.	64.5 kg
Номер позиции	2121244