AIRS LM230-SR

Электропривод предназначен для управления воздушными клапанами систем общеобменной вентиляции зданий и сооружений.

- **Управление аналоговое (пропорциональное)**
- **Напряжение питания 230 В, управление 0...10В**
- **Управление воздушными клапанами площадью до 0,8 м^2**
- **Крутящий момент 4 Нм**
- **Возможно взрывозащищенное исполнение**

Номинальное напряжение		220/230 В~ 50/60 Гц
Диапазон рабочего напряжения		0...10В=
Потребляемая мощность	при движении	2,5 Вт
	в покое	0,7 Вт
Крутящий момент		4 Нм
Угол поворота		0°...90°
Время поворота		50-70 сек
Индикация положения		Механическая – указатель
Класс защиты		III (все изолировано)
Степень защиты корпуса		IP 54
Уровень шума		макс. 45 дБ
Температура окружающей среды		-30°...+60° C
Рабочая температура		-30°...+50° C
Влажность		5%...95% без конденсата
Техобслуживание		Не требуется
Срок службы		60 000 циклов
Вес (не более)		0,6 кг

Принцип действия

При подаче управляющего сигнала происходит вращение вала электропривода к положениям открыто или закрыто в зависимости от величины управляющего сигнала. Смена направления вращения производится переключателем «CW-CCW» на корпусе привода. Ручное управление осуществляется после вывода из зацепления редуктора при помощи рычага на корпусе привода.

Монтаж

Электропривод легко устанавливается непосредственно на вал створки клапана круглого сечения 6...16 мм или квадратного сечения 5...12 мм и закрепляется с помощью универсального крепежного устройства. К корпусу клапана электропривод крепится при помощи универсальной крепежной пластины или непосредственно на корпус клапана.

Сигнализация положений

Электропривод выдает сигнал обратной связи в зависимости от угла поворота валапривода, кроме того промежуточное положение определяется по механическому указателю.

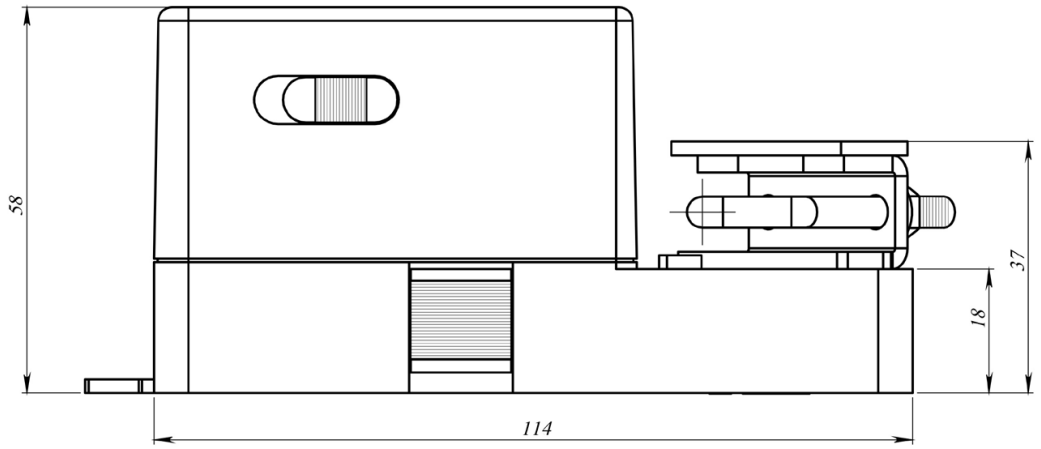

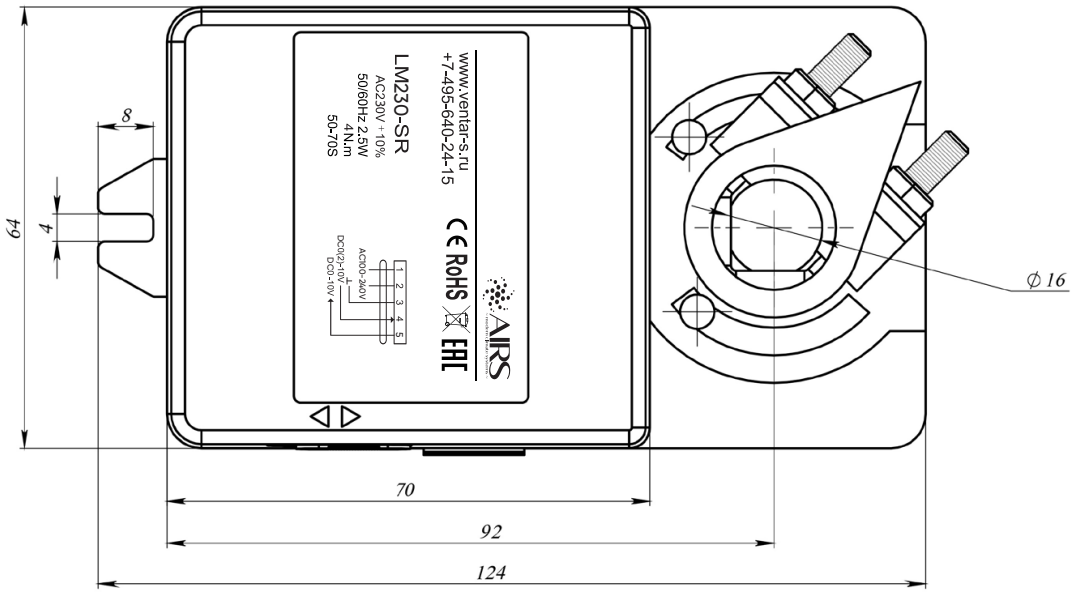
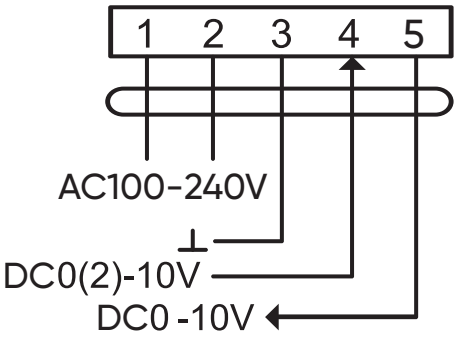
Схемы электрических подключений