# Осевые колеса серии “B”



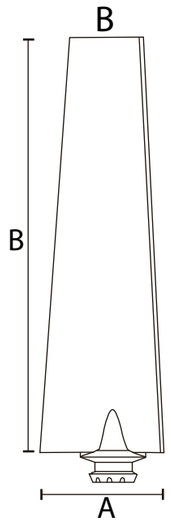


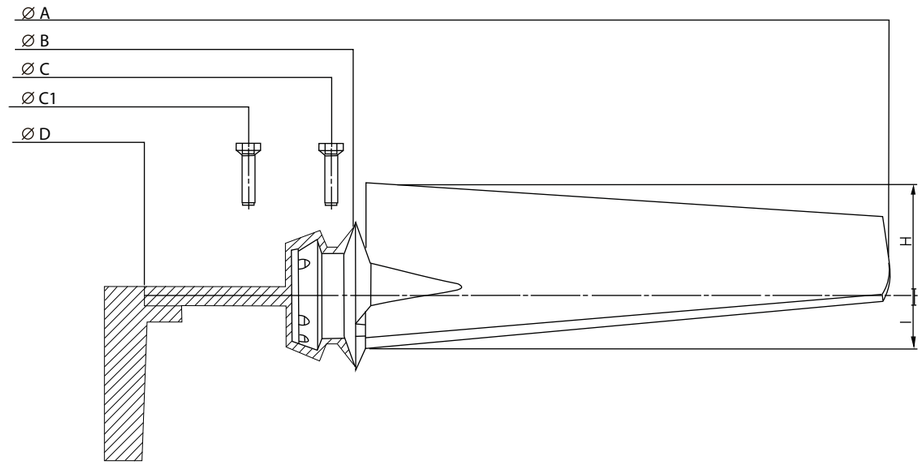


Серия “B”

## Характеристики:

Крыльчатки серии “B” изготавливаются из стеклонаполненного полиамида (армамида ПА СВ 30-3М). Рабочие температуры от -40 С˚ до +120˚.
Устойчивы к воздействию углеводородов, различного вида масел, а также слабых кислот и щелочей. Крыльчатки применяют в системах, где необходима высокая производительность при больших диаметрах колеса (до 1270 мм).
Количество лопастей в крыльчатке используется от 3 до 16 шт.
Лопасти монтируются в алюминиевые полуфланцы с возможностью регулировки угла от 25˚до 50˚градусов.

## Применение:

- КОМПРЕССОРЫ
- ВЕНТИЛЯТОРЫ
- ГЕНЕРАТОРЫ
- РАДИАТОРЫ
- ГРАДИРНИ
- СУДА НА ВОЗДУШНОЙ ПОДУШКЕ



| Лопасть | min наружный | max наружный | диаметр фланца | диаметр по болтам | кол-во отверстий | диаметр под втулку |
|---|---|---|---|---|---|---|
| кол-во, шт. | ⌀ A mm | ⌀ A mm | ⌀ B mm | ⌀ C mm | ⌀ C1 | ⌀ D |
| 5 | 450 | 1040 | 158 | 139 | 5 ⌀6,5 | 55 |
| 9 | 570 | 1090 | 202 | 184 | 9 ⌀6,5 | 75-95 |
| 12 | 570 | 1170 | 280 | 264 | 12 ⌀6,5 | 75-170 |
| 16 | 720 | 1265 | 375 | 358 | 16 ⌀6,5 | 75-240 |

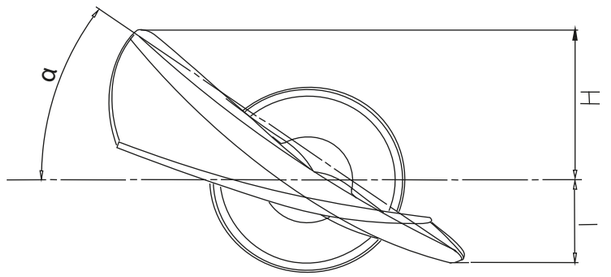


| B | Размер при угле | | | | | | | |
|---|---|---|---|---|---|---|---|---|
| α | 25˚ | 30˚ | 32.5˚ | 35˚ | 37.5˚ | 40˚ | 45˚ | 50˚ |
| H | 47 | 52 | 55 | 57 | 59 | 61 | 65 | 67 |
| L | 20 | 24 | 27 | 29 | 31 | 32 | 36 | 38 |



Серия “B”