



ВЕНТИЛЯТОР ОСЕВОЙ КАНАЛЬНЫЙ"РОСИМПЕЛ" ТИП "К"

ОБОЗНАЧЕНИЕ	Характеристики			Габаритные и присоединительные размеры						Габаритный чертёж
	Производ-сть	Полное давление	Электродвигатель	Ø D	ØD1	ØD2	Ød	n	Масса*	
	м3*1000 /час	Па	кВт/об/мин	мм	мм	мм	мм	кол-во	кг	
К355-0,18-4-6/6-С45-3А	1,5...4	10...120	0,18/1500	355	395	425	7	6	12,5	
К355-0,55-2-3/6-С45-3А	3...7	50...250	0,55/3000						13,5	
К400-0,25-4-6/6-С45-3А	2...5,3	50...145	0,25/1500	400	440	470	7	6	17,2	
К400-1,1-2-3/6-С45-3А	5,5...9	250...400	1,1/3000						20,2	
К500-0,18-6-6/6-С45-3А	3...6,5	10...90	0,18/1000	500	530	570	9	6	18,0	
К500-0,55-4-6/6-С45-3А	4,5...9,5	100...200	0,55/1500						20,0	
К500-2,2-2-3/6-С45-3А	9,5...16,5	120...500	2,2/3000						29,0	
К560-0,37-6-8/8-С45-3А	6,5...13	70...130	0,37/1000	560	590	630	9	6	22,0	
К560-1,5-4-10/10-С45-3А	10...15	160...320	1,5/1500						30,0	
К560-3,0-2-3/6-С45-3А	13...19	300...550	3/3000						35,6	
К630-0,55-6-5/5-В45-3А	6...13	80...140	0,55/1000	630	660	700	11	8	28,0	
К630-2,2-4-5/5-В45-3А	9,5...21	100...350	2,2/1500						39,0	
К630-5,5-2-3/6-С40-3А	18...26	200...700	5,5/3000						54,7	
К710-1,1-6-10/10-С45-3А	8,8...18	50...200	1,1/1000	710	740	780	11	8	38,6	
К710-4,0-4-10/10-С45-3А	17...28	100...450	4/1500						48,6	
К800-2,2-6-9/9-В50-3А	12...29	50...245	2,2/1000	800	830	870	11	8	53,2	
К800-5,5-4-9/9-В40-3А	15...36	90...540	5,5/1500						73,2	
К900-2,2-6-5/5-В50-3А	19...34	100...250	2,2/1000	900	930	970	11	8	54,5	
К900-5,5-4-5/5-В40-3А	25...42	225...500	4/1500						74,5	
К1000-5,5-6-9/9-В50-3А	25...50	100...315	5,5/1000	1000	1030	1070	11	8	92,2	
К1000-7,5-4-5/5-В40-3А	30...52	200...450	7,5/1500						93,7	
К1120-11-6-12/12-В50-3А	40...70	225...400	11/1000	1120	1150	1190	11	12	195,8	
К1120-15-4-6/12-В40-3А	40...75	300...600	15/1500						165,0	
К1250-15-6-12/16-В50-3А	50...90	270...450	15/1000	1250	1280	1320	11	12	219,5	
К1250-45-4-12/16-В45-3А	70...130	500...1 000	45/1500						380,0	

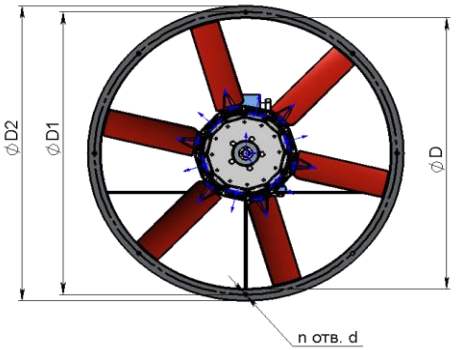

*-справочно