Технические данные
IPL 40/130-2,2/2
Тип: Ин-лайн насос

Разработал:
Проект:
Назначение:

Дата: 11.06.2026

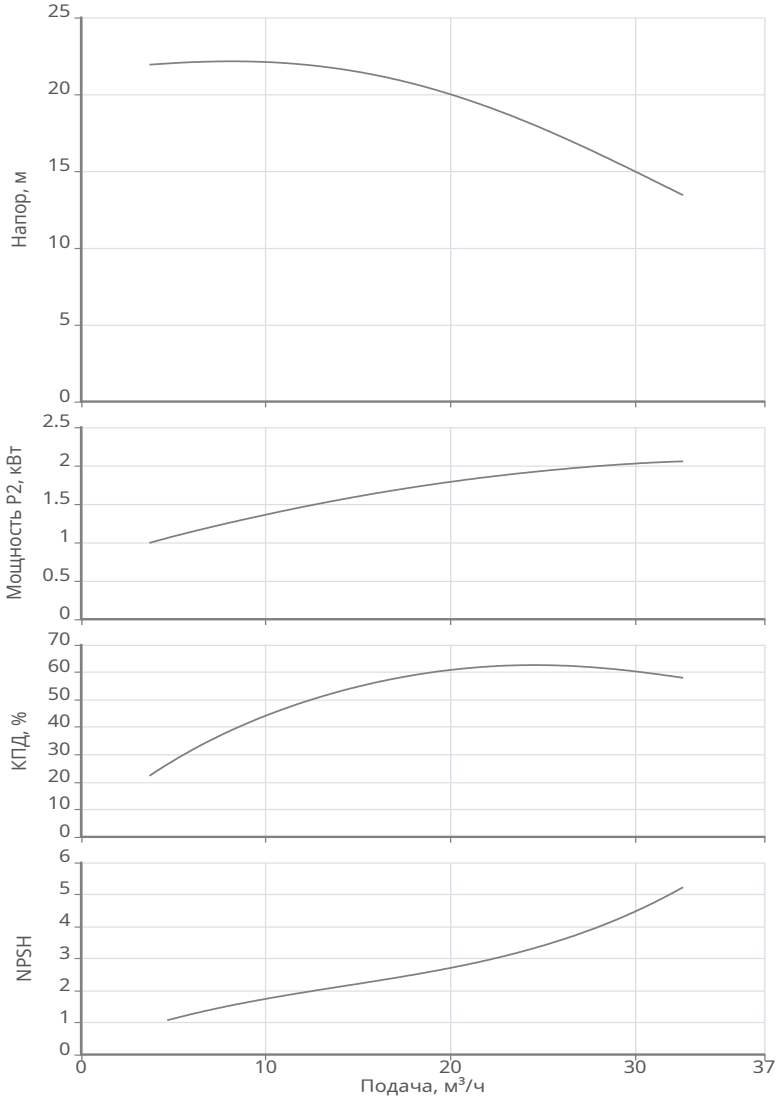

Данные продукта	
Макс. рабочее давление	10 бар
Макс. напор	21.53 м
T мин.перекачиваемой жидкости	-20 °C
T макс.перекачиваемой жидкости	120 °C
Диаметр рабочего колеса	132 мм
Данные мотора	
Тип мотора	Q3EFS90L2D80-F188
Типоразмер (габарит)	90
Класс эффективности	IE3
Подключение к сети	3~230 / 400 В / 50 Гц
Допустимый перепад напряжения	+/- 10%
Номинальная частота вращения	2900 об/мин
Номинальная мощность	2.2 кВт
Номинальный ток	4.2 A
Отношение пускового тока к номинальному	8.7
Коэффициент мощности	0.86
КПД	86.7 %
Степень защиты	IP 55
Класс нагревостойкости изоляции	F
Уровень звукового давления	59 dB(A)
Кабельный ввод	1×M20
Материалы	
Уплотнение со стороны рабочего колеса	MG12-AQ1EGG
Гидравлический корпус	Чугун EN-GJL-250 с катафорезным покрытием
Рабочее колесо	PPE-GF30
Фонарь	Чугун EN-GJL-250 с катафорезным покрытием
Вал электродвигателя	Нерж.сталь AISI 420
Подсоединение к трубопроводу	
DNs	DN40 PN10
DNd	DN40 PN10
Дополнительная информация	
Вес	33.5 кг
Артикул	2459939

СДЕЛАНО В РОССИИ

Технические данные
IPL 40/130-2,2/2
Тип: Ин-лайн насос

Разработал:
Проект:
Назначение:

Дата: 11.06.2026

Информация о серии

Тип:

Компактный насос с сухим ротором в инлайн-исполнении с фланцевым соединением.

Применение: Перекачивание воды, водогликолевых смесей и других жидкостей (без содержания твёрдых или абразивных компонентов; не агрессивных по отношению к материалам насоса) в циркуляционных и повысительных системах. В зависимости от типа перекачиваемой жидкости, основными областями применения насосов являются:

- Отопление
- Кондиционирование
- Охлаждение
- Водоснабжение
- Ирригация
- Пожаротушение
- Производственные процессы

Ваши преимущества

- Высокая степень защиты от коррозии
- Отверстия для выхода конденсата в корпусах электродвигателей и фонарях
- Торцевое уплотнение с принудительным омыванием, независимое от направления вращения
- Компактный дизайн

Технические характеристики:

- Температура перекачиваемой жидкости: от -20 °C до +120 °C
- Подключение к сети: 3~400 В, 50 Гц
- Индекс минимальной эффективности (MEI) ≥ 0,4
- Номинальный диаметр: от DN 32 до DN 80
- Макс. рабочее давление: 10/(16) бар

Комплект поставки:

- Насос
- Инструкция по монтажу и эксплуатации

Технические данные
IPL 40/130-2,2/2
Тип: Ин-лайн насос

Разработал:
Проект:
Назначение:

Дата: 11.06.2026

Габаритные размеры

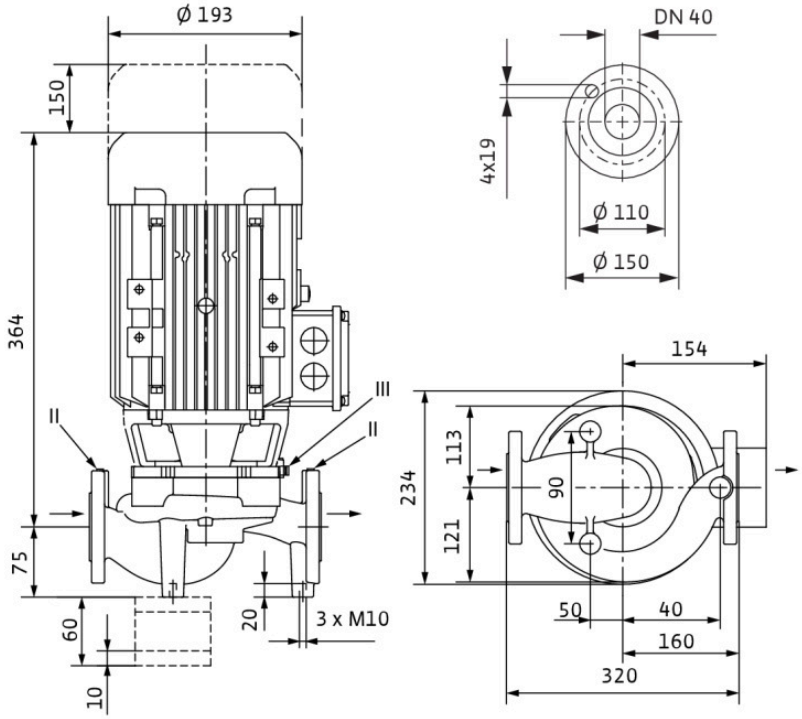

Схема подключения

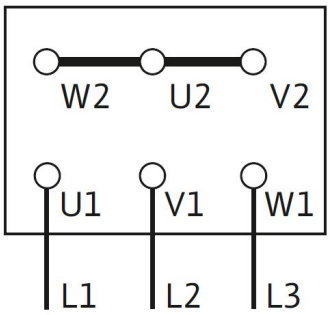

Подключение Y