Ответственный
E-Mail
Телефон

Клиент

Ответственный
E-Mail
Телефон

Технические данные

Насос с сухим ротором энергоэкономичный сдвое
DL-E 100/130-15/2-S1

Номер проекта	Unbenanntes Projekt 2026-06-17 05:04:57.447
Имя проекта	
Место установки	
Номер позиции клиента	

Дата 17.06.26

Рабочее поле

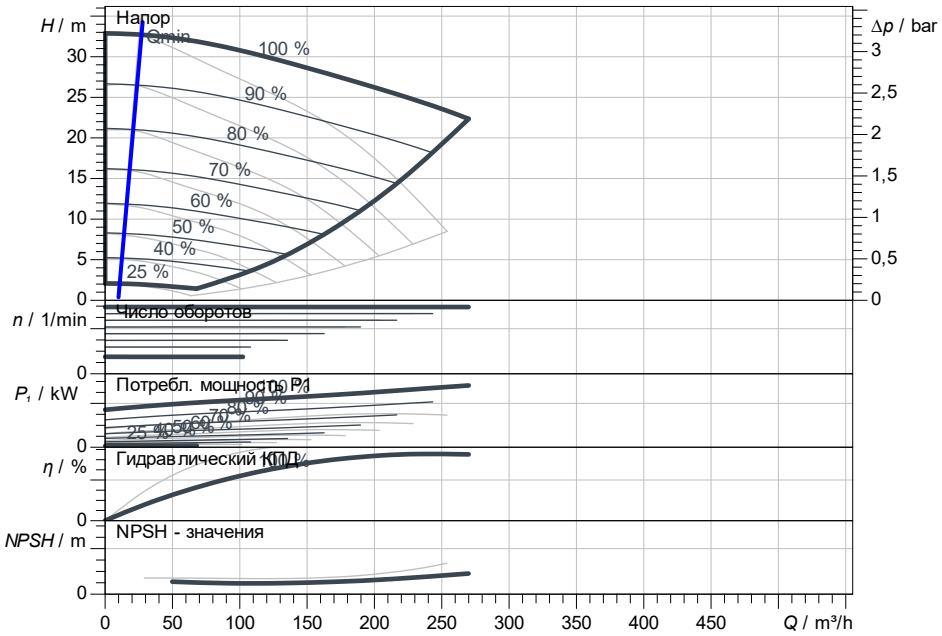

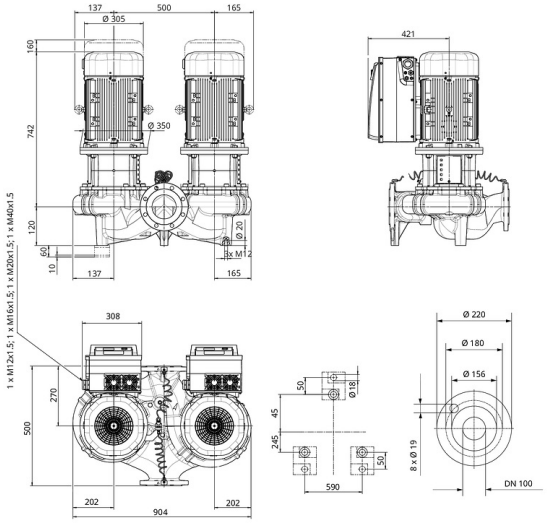

Задать рабочие параметры

Производительность	
Напор	
Перекачиваемая жидкость	Вода 100 %
T перекачиваемой жидкости	20,00 °C
Плотность	998,30 kg/m³
Кинематич. вязкость	1,00 mm²/s

Гидравлические данные (Рабочая точка)

Производительность	
Напор	
Потребл. мощность P1	
NPSH	

Данные продукта

Насос с сухим ротором энергоэкономичный сдвоенный	
DL-E 100/130-15/2-S1	
Режим работы	n-const ADD
Max. рабочее давление	16 bar
T перекачиваемой жидкости	-20 °C ... +140 °C
Макс. Температура окр. Среды	40 °C
Индекс минимальной эффективности	≥0,4 (MEI)

Данные мотора

Тип электродвигателя	AC motor
Класс эффективности	IE4
Подключение к сети	3~400 V / 50 Hz
Допустимый перепад напряжения	+-10 %
макс. частотой вращения;	2.955 1/min
Ном. Мощность Pn	14,60 kW
Номинальный ток	24,40 A
Степень защиты	IP55
Класс нагревостойкости изоляции	F
Защита электродвигателя	Термодатчик встроен

Присоединительные размеры

Патрубок на всас. стороне DNs	DN 100, PN 16
Патрубок на напорн. стороне DNd	DN 100, PN 16
Габаритная длина	500 mm

Материалы

Вал	1.4122
Фонарь	5.1301, EN-GJL-250 с катафорезн
Корпус насоса	5.1301, EN-GJL-250 с катафорезн
Уплотнение вала	Q1Q1X4GG
Рабочее колесо	EN-GJL-200

Данные для заказа

Вес, прим.	380 kg
Номер позиции	2223017