CNP 南方泵业	Информация о продукте ZM65-50-125/2.2	завод - изготовитель	Nanfang Pump Industry Co.,Ltd (CNP)
		адрес	Hangzhou, Zhejiang, China
		телефон	86-571-88637351
		дата	2026.04.24
название проекта		имя клиента	Stoking
		адрес	
номер		контакты	Sergey
		телефон	

Номер：	1100338187
Рисунок модели: (Примечание:: фото только дляознакомления)	Описание серии：

ZM型不卧式离心采用不板冲形接等先工制成， 是国内首的自主研新一代离心，可替代上一代ZS型不卧式、的IS和一般的耐腐。其具有外形美构巧、高效能、久耐用和耐腐、低噪音等特点。

табличный параметр

Расход	50 м³/ч
напор	11 M
эффективность	70 %
скорость вращения	2900 rpm

Технология

Скорость вращения насоса	2900

Материал

Рабочее колесо	304
Код резины (каучука)	P
Код материала	S

Установка

Максимальное рабочее давление	10бар
Максимальная высота	1000м

Среда

Максимальная температура окружающей среды	40°C
Диапазон температуры жидкостей	-20 °C ~ 100 °C

Размер

Направлние вращения	Вращение против часовой стрелки, если смотреть со стороны края двигателя
Расширенный вид	ZM爆炸

Двигатель

Номер фазы двигателя	Трехфазный
Степень защиты	IP55
Класс изоляции	F
Питание двигателя	2.2KW
Промышленная частота	50HZ
Номинальное напряжение	380V
Номинальная сила тока	4.6
Уровень эффективности использования энергии	IE3

Уплотнение

Торцевое уплотнение	ZS-24/BSE4

Другое (прочее)

Вес (кг)	41

Data is for reference only

CNP 南方泵业	Кривая производительности ZM65-50-125/2.2	завод - изготовитель	Nanfang Pump Industry Co.,Ltd (CNP)
		адрес	Hangzhou, Zhejiang, China
		телефон	86-571-88637351
		дата	2026.04.24
название проекта		имя клиента	Stoking
		адрес	
номер		контакты	Sergey
		телефон	

Чистая вода, температура20°C, плотность1000 кг/м3, вязкость среды1мм²/с, IS09906：2012 Grade 3B

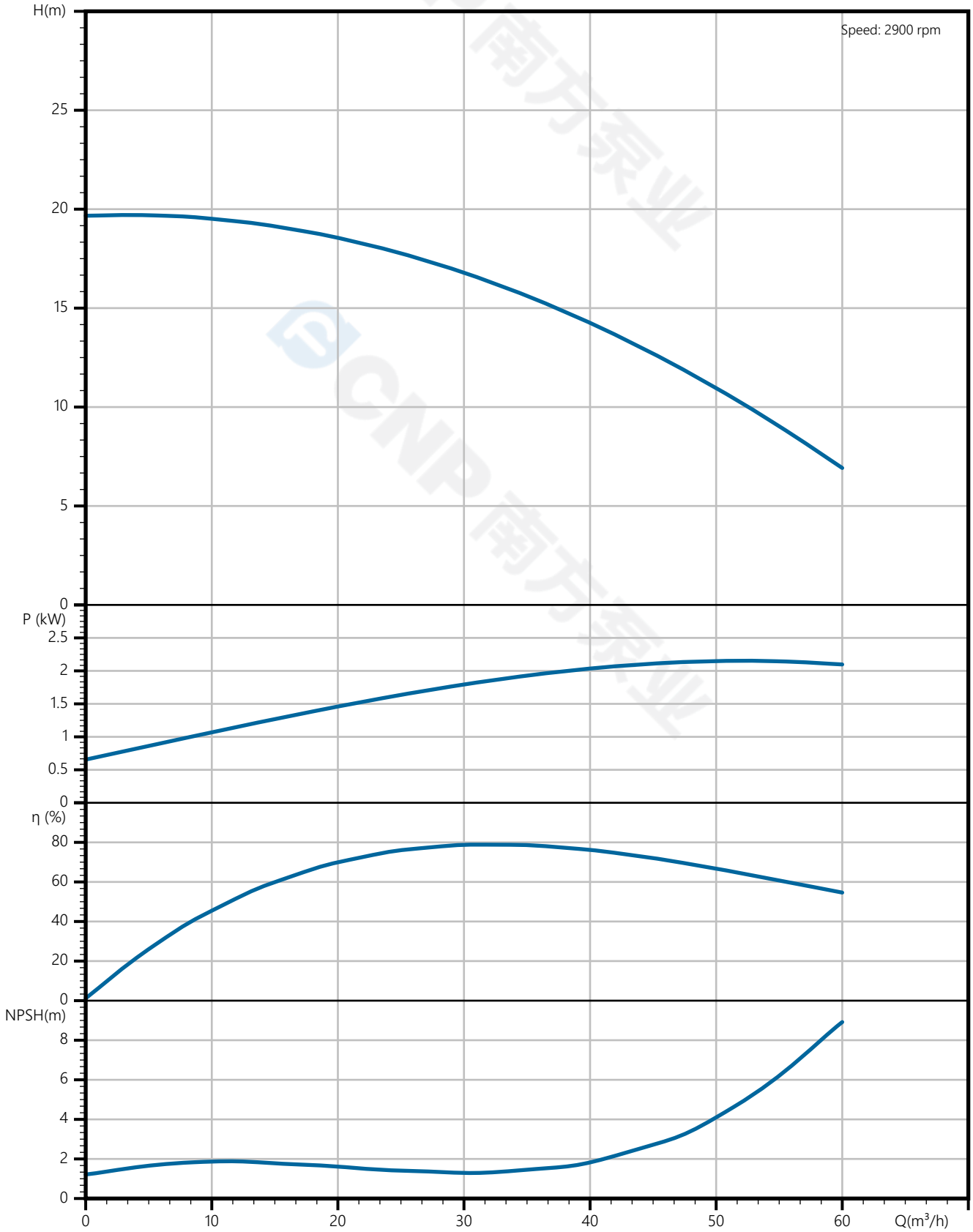

Data is for reference only

CNP 南方泵业	Тех параметры ZM65-50-125/2.2	завод - изготовитель	Nanfang Pump Industry Co.,Ltd (CNP)
		адрес	Hangzhou, Zhejiang, China
		телефон	86-571-88637351
		дата	2026.04.24
название проекта		имя клиента	Stoking
		адрес	
номер		контакты	Sergey
		телефон	

Номинальные параметры	
Модель	ZM65-50-125/2.2
Номер	1100338187
Расход	50 м³/ч
Напор	11 M
КПД	70 (%)
Мощность на валу (кВт)	2.14 кВт
NPSHr (M)	3.6
Скорость (об/мин)	2900
Наружный диаметр рабочего колеса (MM)	124

Среда	
Наименование среды	Чистая вода
Температура (°C)	20
Плотность (кг/м³)	1000
Вязкость среды (мм²/с)	1

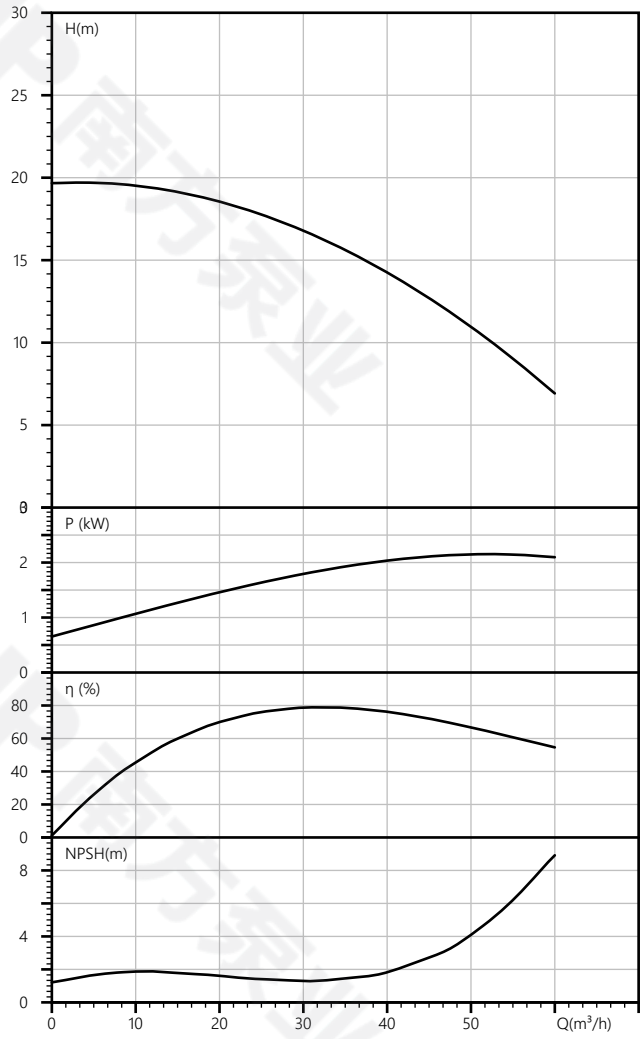

Data is for reference only

CNP 南方泵业	Чертеж продукта ZM65-50-125/2.2	завод - изготовитель	Nanfang Pump Industry Co.,Ltd (CNP)
		адрес	Hangzhou, Zhejiang, China
		телефон	86-571-88637351
		дата	2026.04.24
название проекта		имя клиента	Stoking
		адрес	
номер		контакты	Sergey
		телефон	

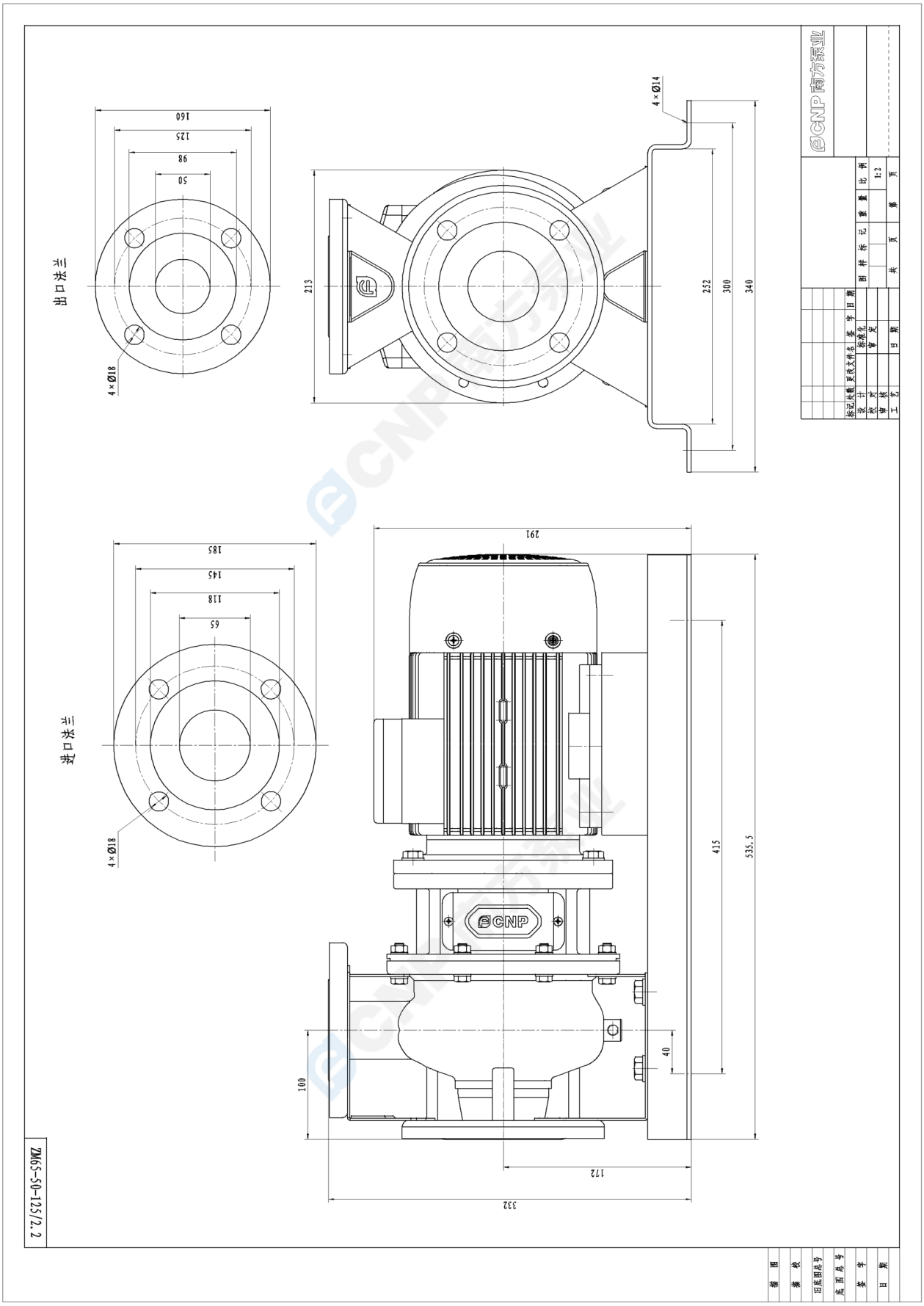

Data is for reference only

CNP 南方泵业	Расширенный вид ZM65-50-125/2.2	завод - изготовитель	Nanfang Pump Industry Co.,Ltd (CNP)
		адрес	Hangzhou, Zhejiang, China
		телефон	86-571-88637351
		дата	2026.04.24
название проекта		имя клиента	Stoking
		адрес	
номер		контакты	Sergey
		телефон	

ZM structural diagram of stainless steel horizontal single-stage centrifugal pump

1. Pump body
2a. Front wear ring
2b. Front wear ring cover
3. Impeller
4. O-ring
5. Mechanical seal
6a. Rear wear ring
6b. Rear wear ring cover
7. Pump head lining
8. Pump shaft (<75kW) or shaft assembly (≥75kW)
9. Guard plate
10. Pump head
11. Motor
12. Base
13. Cap nut
14. Spring washer
15. Impeller washer
16. Set screw
17. Cross head screw
18a. Bolt, washer, nut (<11kW)
18b. Bolt, washer (≥11kW)
19. Key (motor)
20. Bolt, washer
21. Bolt, washer, nut
22. Hexagon socket screw
23. Key
24. Bolt, washer
25. Hexagon socket plug

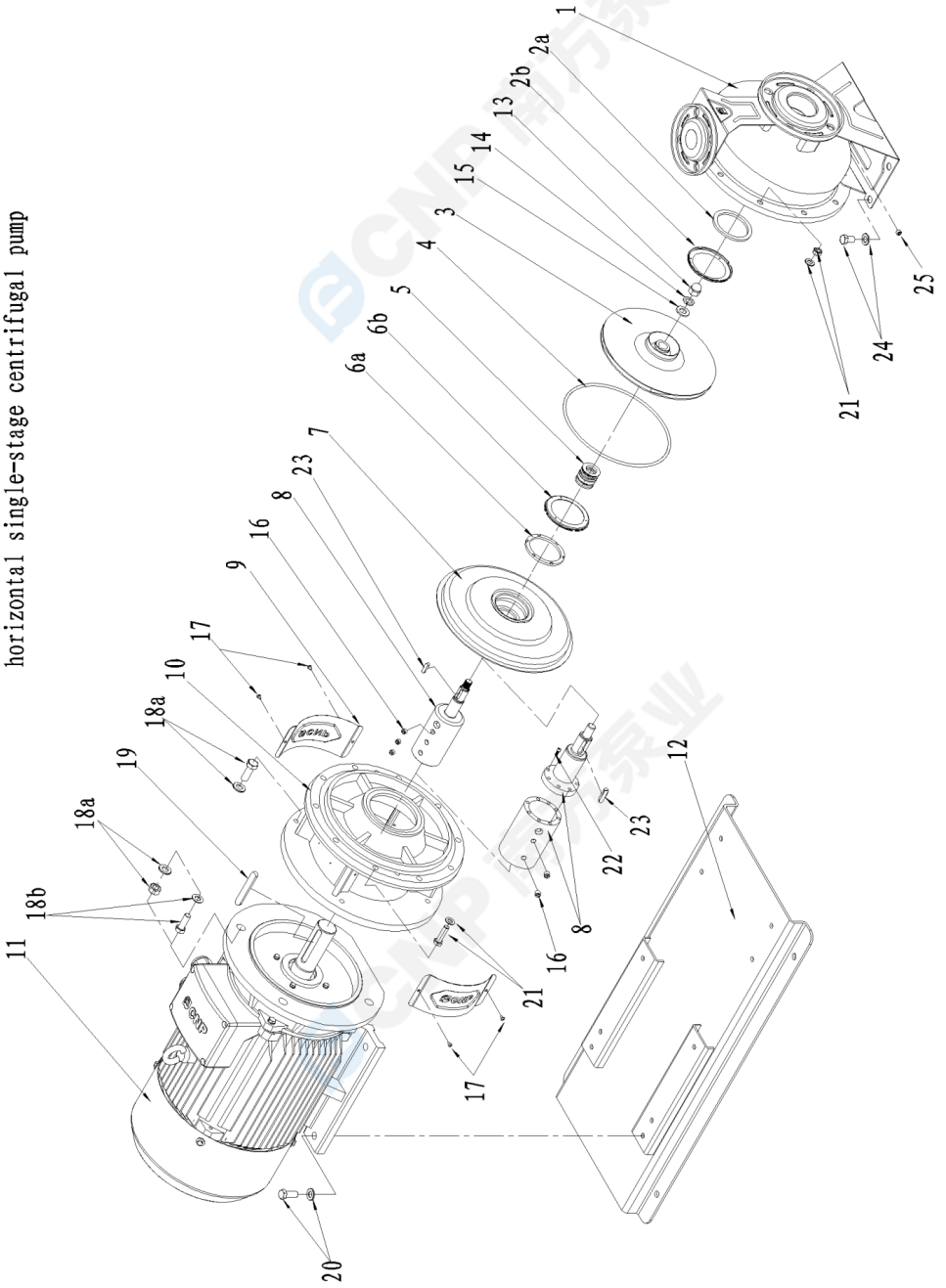

ZM-20231125

Data is for reference only

CNP 南方泵业	Рисунок модели ZM65-50-125/2.2	завод - изготовитель	Nanfang Pump Industry Co.,Ltd (CNP)
		адрес	Hangzhou, Zhejiang, China
		телефон	86-571-88637351
		дата	2026.04.24
название проекта		имя клиента	Stoking
		адрес	
номер		контакты	Sergey
		телефон	

Data is for reference only

CNP 南方泵业	Заказ ZM65-50-125/2.2	завод - изготовитель	Nanfang Pump Industry Co.,Ltd (CNP)
		адрес	Hangzhou, Zhejiang, China
		телефон	86-571-88637351
		дата	2026.04.24
название проекта		имя клиента	Stoking
		адрес	
номер		контакты	Sergey
		телефон	

Модель： ZM65-50-125/2.2

Номер： 1100338187

Цена：

Количество： 1

Общая цена：

Инструкция по