AQUASTRONG

Watering the Life

Насосы центробежные из нержавеющей стали серии ESST

технический каталог

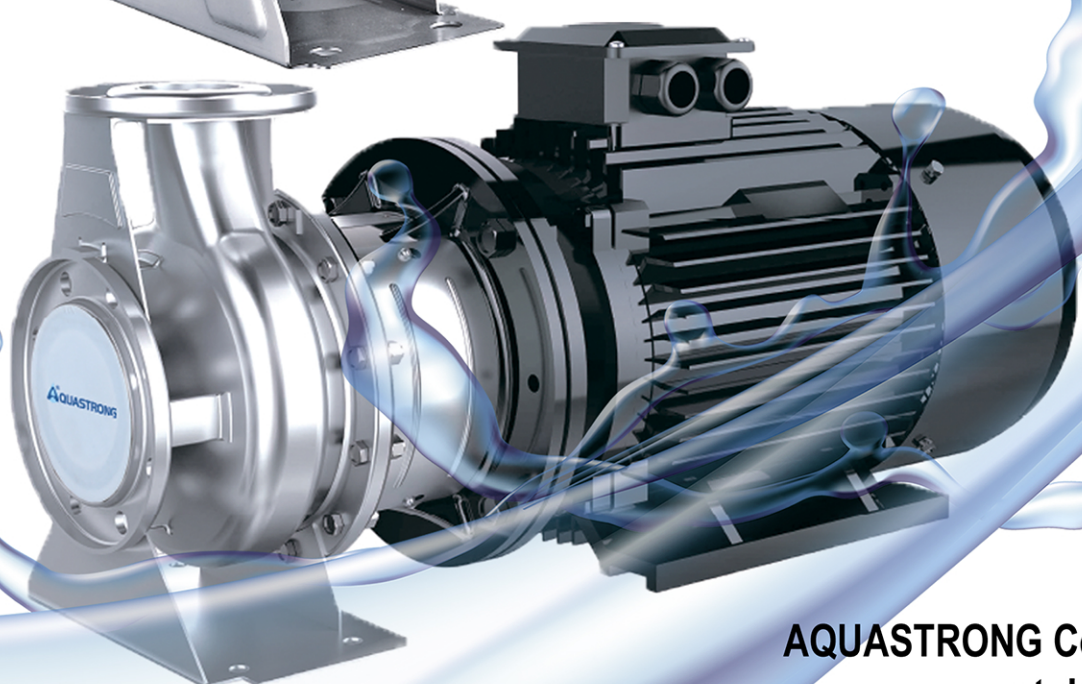

AQUASTRONG Co., Ltd
stoking.ru

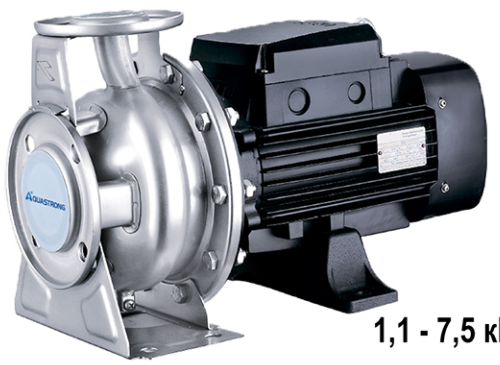

1,1 - 7,5 кВт

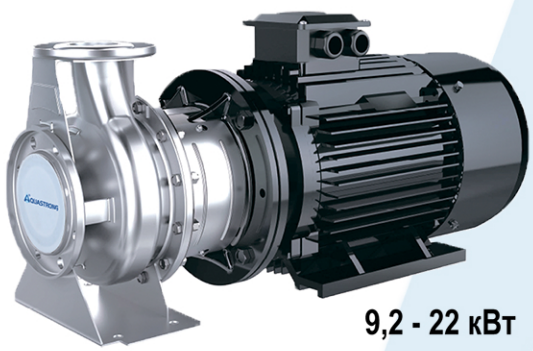

9,2 - 22 кВт

ESST

ПРИМЕНЕНИЕ

- Водоснабжение на фабриках, заводах, в том числе совместно с ультрафиолетовыми установками очистки воды
- Промышленное повышение давления в системах водоснабжения, системах фильтрации
- Промышленное водоснабжение: системы отопления, охлаждения, кондиционирования воздуха, транспортировка легких кислот и щелочных жидкостей
- Водоподготовка: системы дистилляции, сепараторы, бассейны
- Сельскохозяйственное орошение, нефтехимическая промышленность, медицина и т.д

УСЛОВИЯ ЭКСПЛУАТАЦИИ

- Перекачивание чистых, невзрывоопасных, неагрессивныъ к материалу проточной части насоса и не содержащих твердых волокон жидкостей.
- Температура перекачиваемой жидкости: -15 - +80 °C
- Производительность: 0,7 - 132 м^3/ч
- Напор: 9 - 58 метров
- Температура окружающей среды: -15 - +40 °C
- Максимальное рабочее давление: 10 бар
- Высота монтажа: до 1000 метров над уровнем моря
- pH перекачиваемой жидкости: 3 - 9

ЭЛЕКТРОДВИГАТЕЛЬ

- Закрытый с воздушным охлаждением
- Класс энергоэффективности: IE2 стандартная комплектация, IE3 - по заказу для мощности 9,2 кВт
- Класс изоляции: F
- Класс защиты: IP55

ТЕМПЕРАТУРА ОКРУЖАЮЩЕЙ СРЕДЫ

Максимальная температура окружающей среды: + 40 °C..

Если температура окружающей среды выше + 40 °C или насос установлен на высоте более 1000 м над уровнем моря, необходимо использовать электродвигатель с увеличенными характеристиками по мощности. Из-за низкой плотности воздуха и слабого охлаждения выходная мощность двигателя P 2 будет ниже заявленной (смотрите диаграмму).

Например, когда насос установлен на высоте более 3500 м над уровнем моря, P2 будет снижается до 88%. Когда температура окружающей среды составляет +70°C, P2 снижается до 78%.

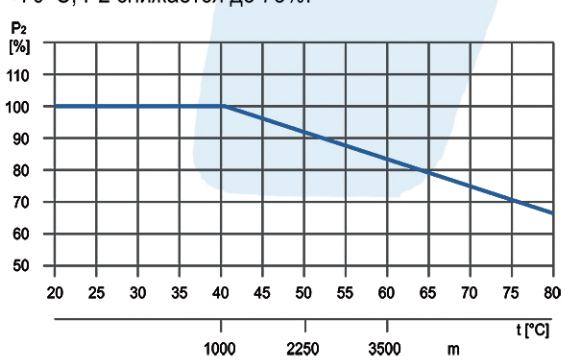

РАСШИФРОВКА ОБОЗНАЧЕНИЙ

ESST 65-50-160/40

- 40 — Номинальная мощность (x 100 Вт)
- 160 — Номинальный диаметр рабочего колеса (мм)
- 50 — Диаметр выпускного патрубка (мм)
- 65 — Диаметр входного отверстия
- ESST — Центробежный насос из нержавеющей стали

АКСЕССУАРЫ ПО ЗАПРОСУ

Резьбовой фланец из нержавеющей стали AISI304

Фланцевая прокладка

МАТЕРИАЛЫ ИЗГОТОВЛЕНИЯ

1,1 – 7,5 кВт

	Часть	Материал изготовления
1	Корпус насосной части	06Cr19Ni10
2	Рабочее колесо	06Cr19Ni10
3	Уплотнительное кольцо “О”-профиля	NBR
4	Опора поддержки	HT200
5	Сальник	
6	Подшипник	
7	Ротор	
8	Основание	HT200
9	Подшипник	
10	Сальник	

	Часть	Материал изготовления
11	Крыльчатка вентилятора	PP
12	Крышка вентилятора	08F
13	Задняя крышка электродвигателя	ZL102
14	Шильдик	06Cr19Ni10
15	Статор	
16	Клеммная коробка	ZL102
17	Клеммная колодка	
18	Держатель кабеля	
19	Отражатель	06Cr19Ni10
20	Механическое уплотнение	

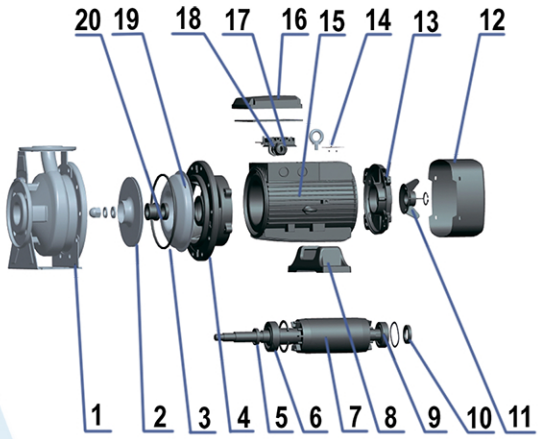

9.2 - 22 кВт

	Часть	Материал изготовления
1	Корпус насосной части	06Cr19Ni10
2	Рабочее колесо	06Cr19Ni10
3	Уплотнительное кольцо “О”-профиля	NBR
4	Отражатель	06Cr19Ni10
5	Опора для поддержки	HT200
6	Электродвигатель в сборе	
7	Ротор	06Cr19Ni10/45
8	Шильдик	06Cr19Ni10
9	Защитный кожус	06Cr19Ni10
10	Механическое уплотнение	

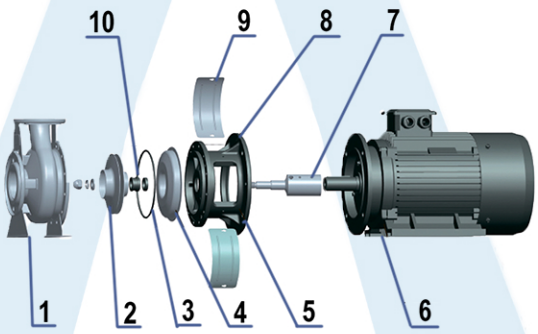

ПОРЯДОК ПРИМЕНЕНИЯ ГРАФИКОВ

Тонкие кривые отражают диапазон кратковременных рабочих нагрузок продолжительностью не более 1 секунды

Жирные кривые отражают оптимальный диапазон рабочих нагрузок, при котором разрешена длительная работа

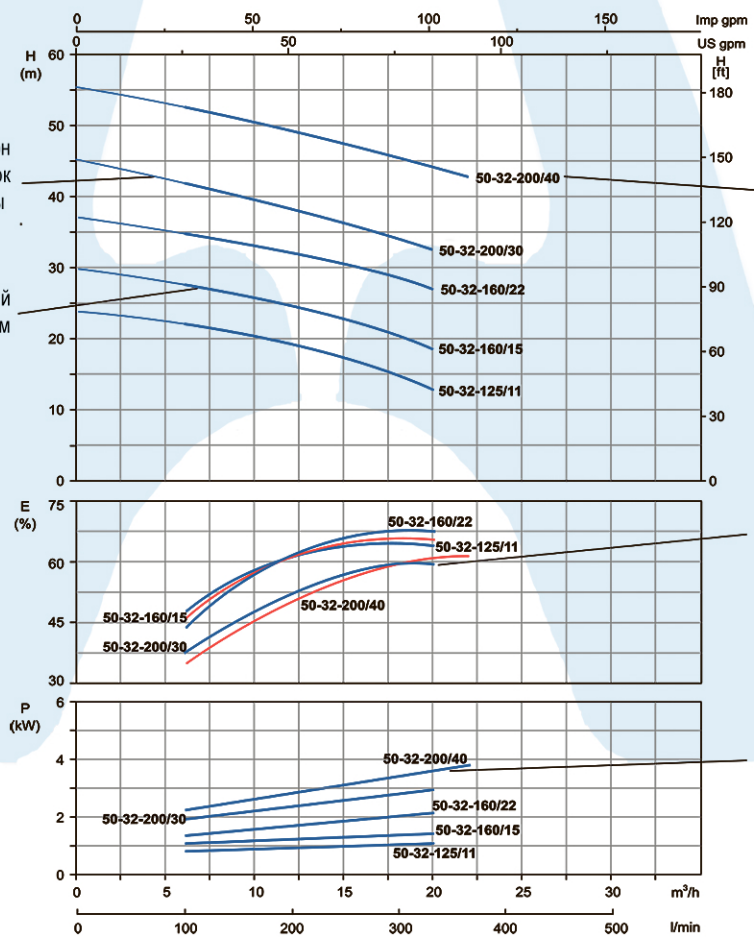

Модель насоса

КПД

Кривая потребляемой мощности

ТЕХНИЧЕСКИЕ ПАРАМЕТРЫ

Модель ESST		Мощность		($м^3$/ч)	Q - производительность																				
					0	6	9	12	18	20	22	24	27	30	36	42	48	60	72	90	108	114	120	126	132
GB5662	EN733	кВт	л.с.	(л/мин)	0	100	150	200	300	333	360	400	450	500	600	700	800	1000	1200	1500	1800	1900	2000	2100	2200
50-32-125/11		1,1	1,5		24	21,5	20,5	19,5	16	13															
50-32-160/15		1,5	2		29,5	27	26	25	21	18															
50-32-160/22		2,2	3		37	33,5	32,5	32	28,5	27															
50-32-200/30		3	4		45	41	40	38	34	32															
50-32-200/40		4	5,5		55	51	50	49	46	45	43														
65-50-125/15	65-40-125/15	1,5	2		20			19	18	17	16,5	15	14	12,5	10										
65-50-125/22	65-40-125/22	2,2	3		26			23,5	22,5	22	21,5	21	20,5	19,5	16,5										
65-50-160/30	65-40-160/30	3	4		31			29	27,5	27	26,5	25,5	25	24	22	19									
65-50-160/40	65-40-160/40	4	5,5		39			35,5	34,5	34	33,5	32,5	32	31	29	26									
65-40-200/55		5,5	7,5		47			43	42,5	42	41,5	41	40,5	39	37	33									
65-40-200/75		7,5	10		57			53	52,5	52	51	50	49	48	46,5	44,5									
80-65-125/30	80-50-125/30	3	4		22,5							20	19,5	19	18,5	17,5	16	13	9						
80-65-125/40	65-50-125/40	4	5,5	H(м)	25,5							23	22,5	22	21,5	20,5	20	17	13,5						
80-65-160/55	65-50-160/55	5,5	7,5		33							29,5	29	28,5	28	27	26	24	20						
80-65-160/75	65-50-160/75	7,5	10		39							36	35	34,5	34	33,5	32,5	29	24						
80-50-200/92 *	65-50-200/92	9,2	12,5		53									48	47,5	46,5	44,5	39,5	34						
80-50-200/110 *	65-50-200/110	11	15		57,5									53	51	50,5	50	47	41						
100-80-125/40		4	5,5		20										17,5	16,5	15,5	14	12	7					
100-80-125/55		5,5	7,5		23										21,5	20,5	20	18	16	12	7,5				
100-80-125/75	80-65-125/75	7,5	10		29										27,5	26,5	25,5	23,5	21,5	17,5	13	12			
100-80-160/92 *	80-65-160/92	9,2	12,5		33											31	30	28	26	23					
100-80-160/110 *	80-65-160/110	11	15		38,5											36	35	33	31	28					
100-65-200/150 *		15	20		47											44	43	41	39	36	32	30	28	26	23
100-65-200/185 *		18,5	25		53											51	50	49	48	45	41	39	37	35	33
100-65-200/220 *		22	30		58											57	56	55	54	51	47	45,5	44	42	40

* - двигатель стандарта IE3 опционально, по запросу

КРИВЫЕ ПРОИЗВОДИТЕЛЬНОСТИ

ESST	~2900 об/мин

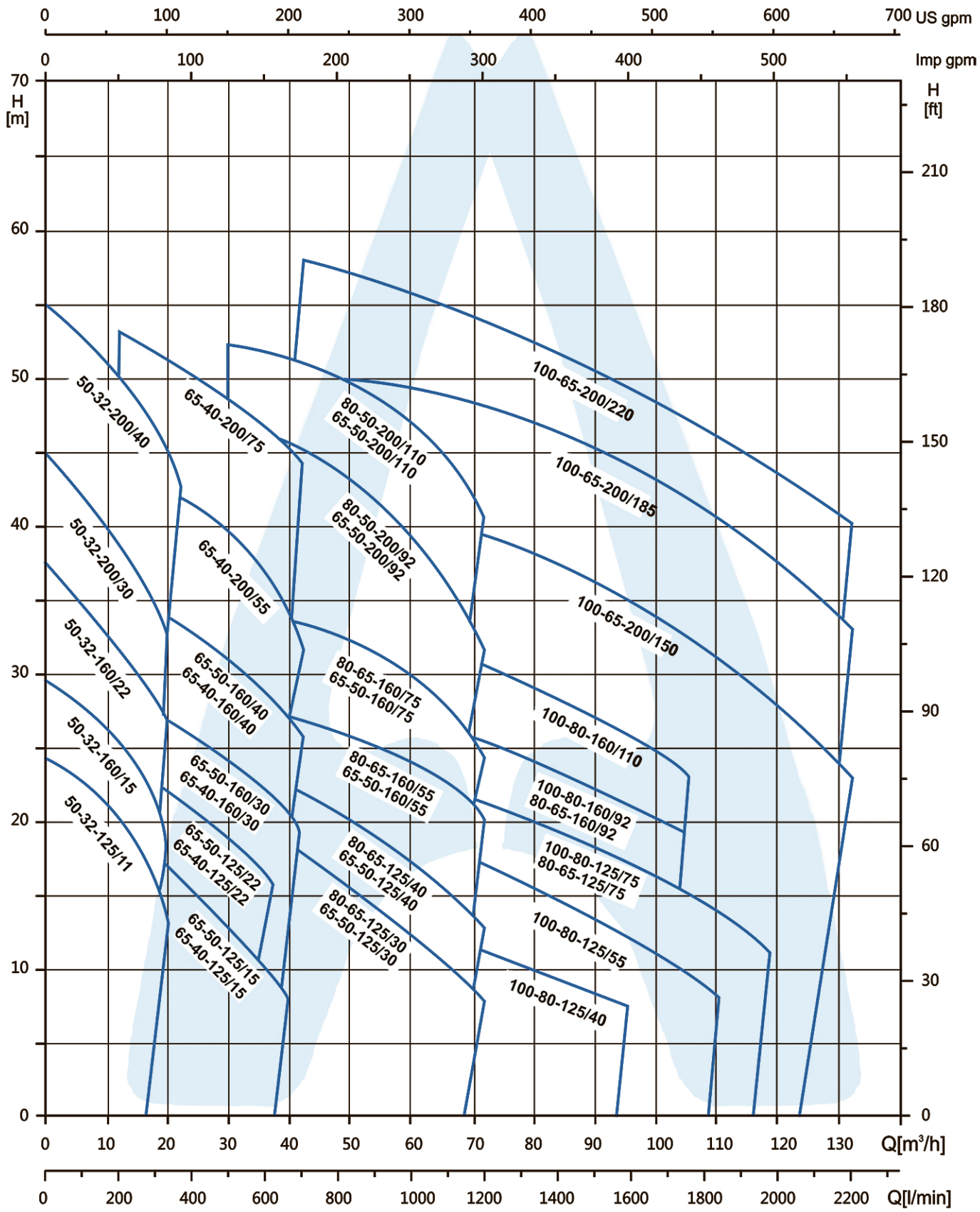

ХАРАКТЕРИСТИКИ НАСОСОВ

ESST 50-32	~2900 об/мин

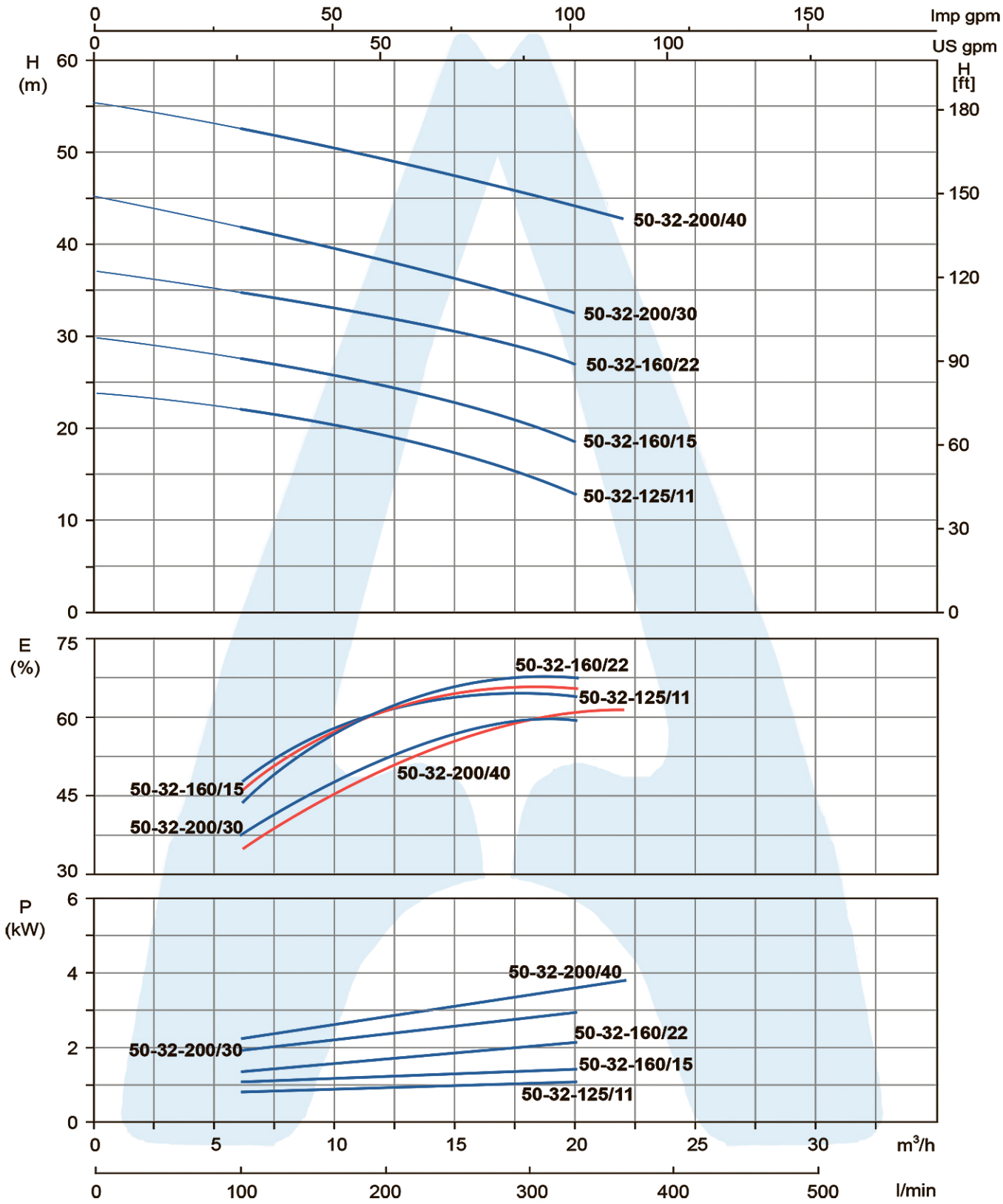

ХАРАКТЕРИСТИКИ НАСОСОВ

ESST 65-40/50	~2900 об/мин

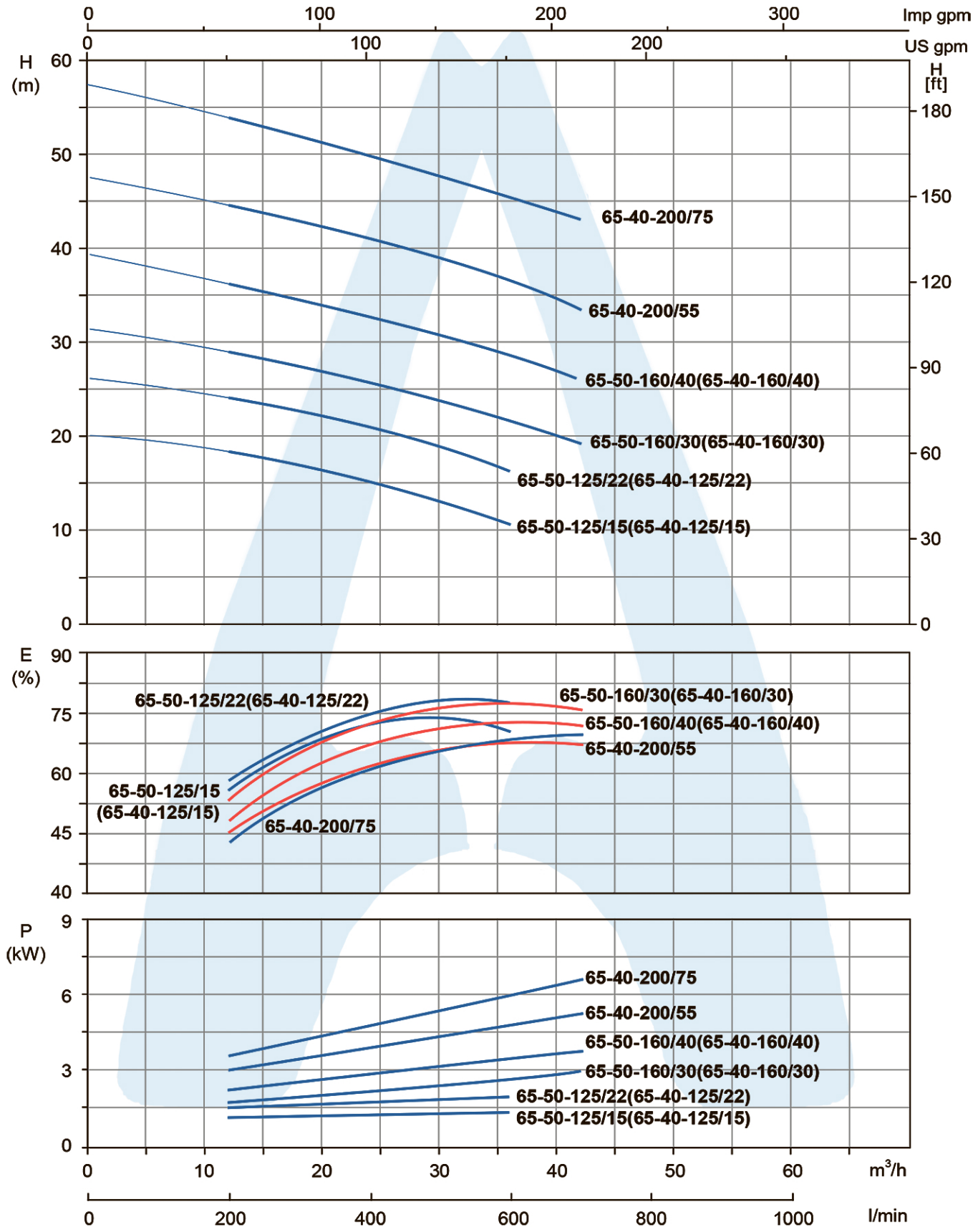

ХАРАКТЕРИСТИКИ НАСОСОВ

ESST 80-50/65	~2900 об/мин

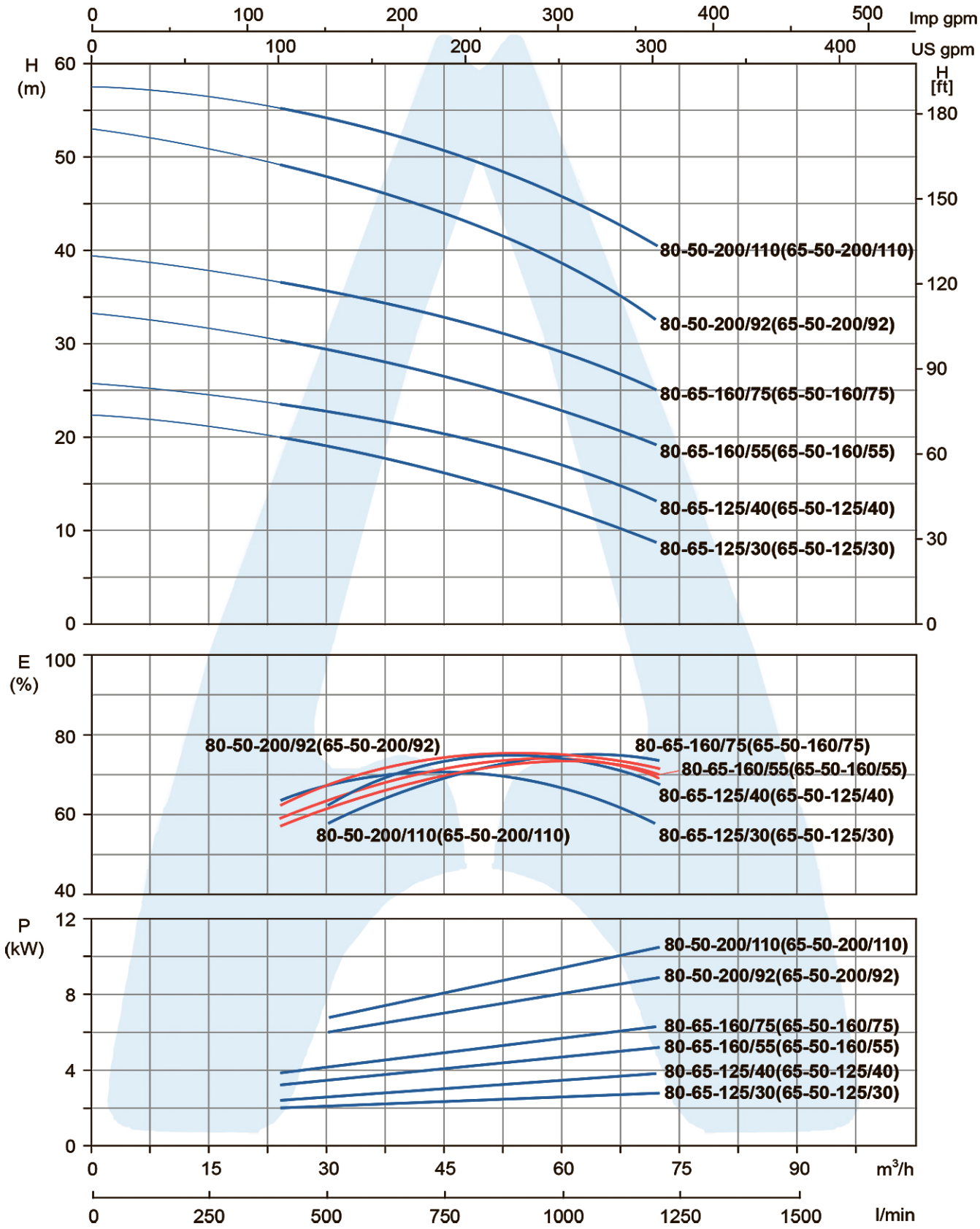

ХАРАКТЕРИСТИКИ НАСОСОВ

ESST 100-65/80	~2900 об/мин

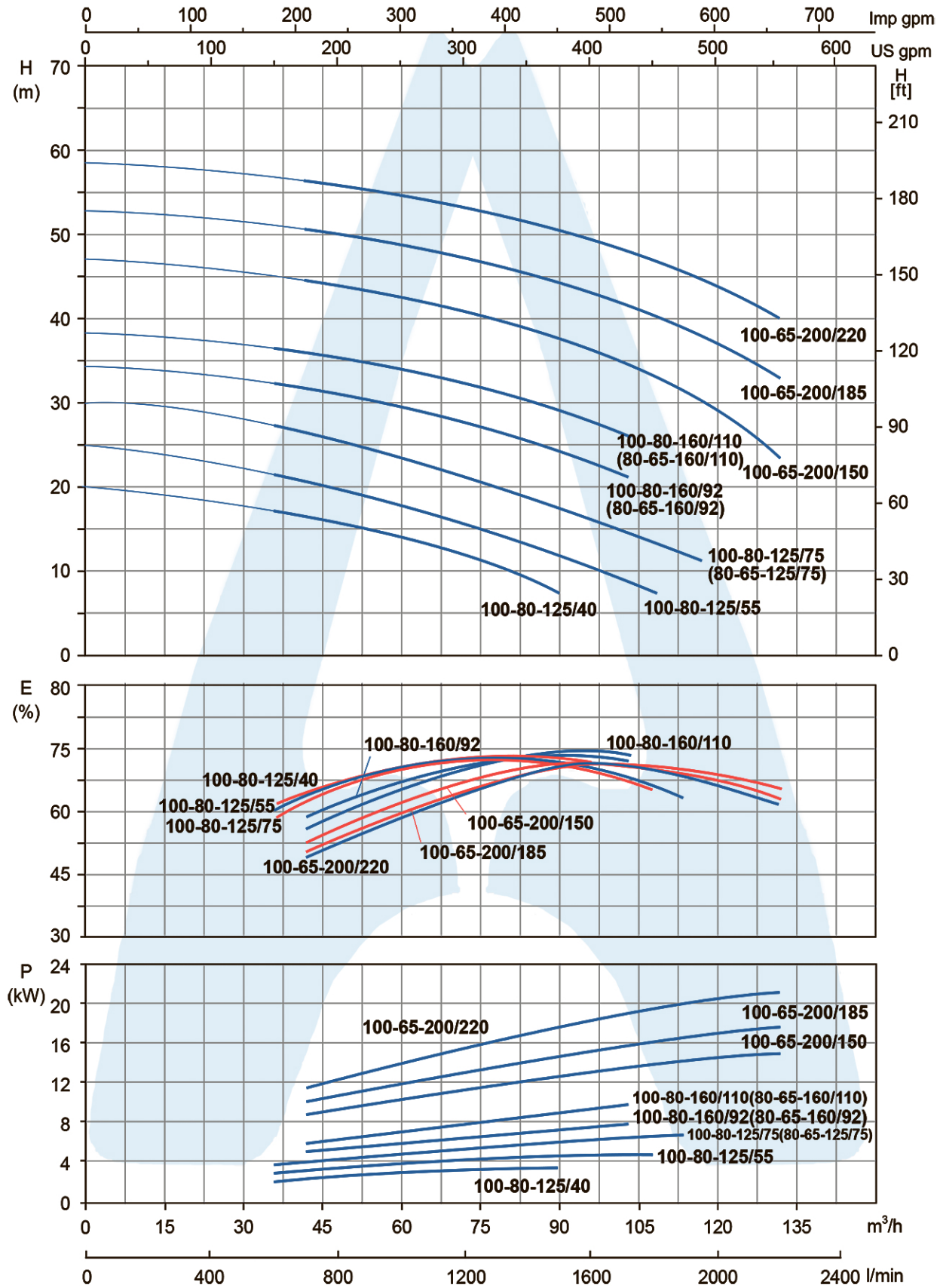

ГАБАРИТНЫЕ РАЗМЕРЫ

Насосы до 7,5 кВт

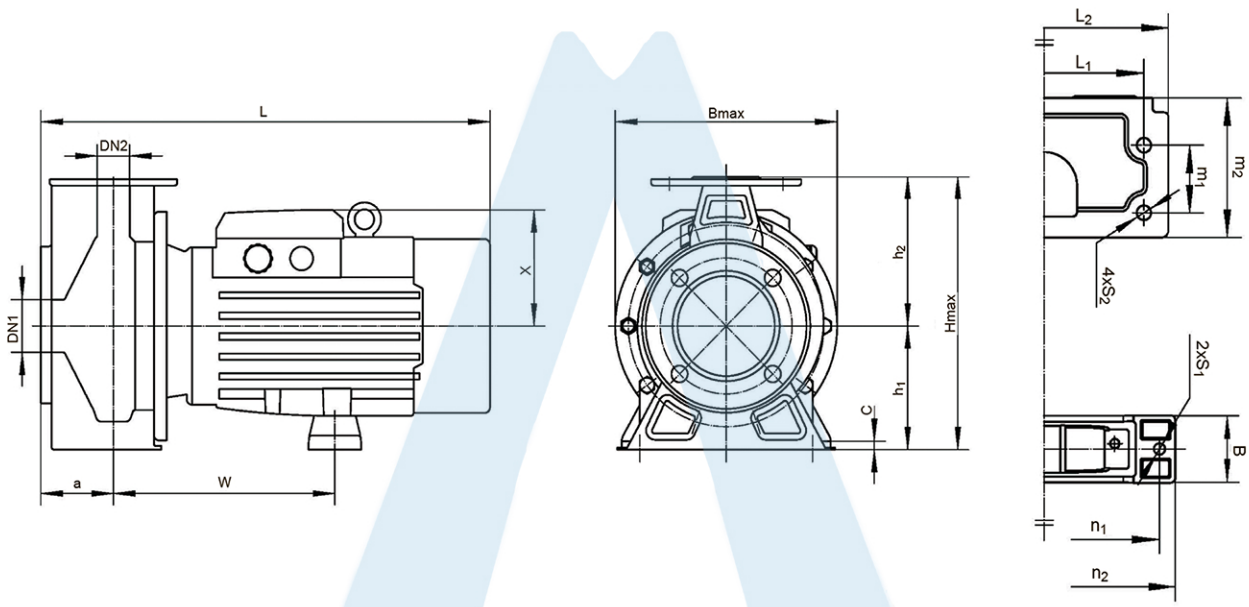

Модель	DN1	DN2	a	w	L1	L2	m1	m2	n1	n2	h1	h2	2-S1	4-S2	B	C	X	Bmax	Hmax	L
ESST50-32-125/11	50	32	80	205	140	190	70	122	205	240	112	140	2-Ø12	4-Ø15	65	12	127	240	250	475
ESST50-32-160/15	50	32	80	207	190	240	70	122	205	240	132	160	2-Ø12	4-Ø15	65	12	127	244	292	477
ESST50-32-160/22	50	32	80	207	190	240	70	122	205	240	132	160	2-Ø12	4-Ø15	65	12	127	244	292	477
ESST50-32-200/30	50	32	80	244	190	240	70	124	225	260	160	180	2-Ø12	4-Ø15	75	15	124	295	340	492
ESST50-32-200//40	50	32	80	244	190	240	70	124	225	260	160	180	2-Ø12	4-Ø15	75	15	124	295	340	492
ESST65-50-125/15	65	50	80	205	160	210	70	121	205	240	112	140	2-Ø12	4-Ø15	65	12	127	240	252	475
ESST65-50-125/22	65	50	80	205	160	210	70	121	205	240	112	140	2-Ø12	4-Ø15	65	12	127	240	252	475
ESST65-50-160/30	65	50	80	244	190	240	70	123	225	260	132	160	2-Ø12	4-Ø15	75	15	124	260	292	492
ESST65-50-160/40	65	50	80	244	190	240	70	123	225	260	132	160	2-Ø12	4-Ø15	75	15	124	260	292	492
ESST65-40-200/55	65	40	40	246	212	265	70	146	245	280	160	180	2-Ø12	4-Ø15	70	15	142	295	340	563
ESST65-40-200/75	65	40	40	246	212	265	70	146	245	280	160	180	2-Ø12	4-Ø15	70	15	142	295	340	563
ESST80-65-125/30	80	65	65	254	190	240	70	158	225	260	132	160	2-Ø12	4-Ø15	75	15	124	260	292	522
ESST80-65-125/40	80	65	65	254	190	240	70	158	225	260	132	160	2-Ø12	4-Ø15	75	15	124	260	292	522
ESST80-65-160/55	80	65	65	256	212	265	70	150	245	280	160	180	2-Ø12	4-Ø15	70	15	142	280	340	573
ESST80-65-160/75	80	65	65	256	212	265	70	150	245	280	160	180	2-Ø12	4-Ø15	70	15	142	280	340	573
ESST100-80-125/40	100	80	80	256	212	280	95	155	225	260	160	180	2-Ø12	4-Ø15	75	15	124	280	340	524
ESST100-80-125/55	100	80	80	258	212	280	95	155	245	280	160	180	2-Ø12	4-Ø15	70	15	142	280	340	575
ESST100-80-125/75	100	80	80	258	212	280	95	155	245	280	160	180	2-Ø12	4-Ø15	70	15	142	280	340	575
ESST65-40-125/15	65	40	80	205	160	210	70	121	205	240	112	140	2-Ø12	4-Ø15	65	12	127	240	252	475
ESST65-40-125/22	65	40	80	205	160	210	70	121	205	240	112	140	2-Ø12	4-Ø15	65	12	127	240	252	475
ESST65-40-160/30	65	40	80	244	190	240	70	123	225	260	132	160	2-Ø12	4-Ø15	75	15	124	260	292	492
ESST65-40-160/40	65	40	80	244	190	240	70	123	225	260	132	160	2-Ø12	4-Ø15	75	15	124	260	292	492
ESST65-50-125/30	65	50	100	254	190	240	70	158	225	260	132	160	2-Ø12	4-Ø15	75	15	124	260	292	522
ESST65-50-125/40	65	50	100	254	190	240	70	158	225	260	132	160	2-Ø12	4-Ø15	75	15	124	260	292	522
ESST65-50-125/55	65	50	100	256	212	265	70	150	245	280	160	180	2-Ø12	4-Ø15	70	15	142	280	340	573
ESST65-50-160/75	65	50	100	256	212	265	70	150	245	280	160	180	2-Ø12	4-Ø15	70	15	142	280	340	573
ESST80-65-125/75	80	65	100	258	212	280	95	155	245	280	160	180	2-Ø12	4-Ø15	70	15	142	280	340	575

ГАБАРИТНЫЕ РАЗМЕРЫ

Насосы свыше 7,5 кВт

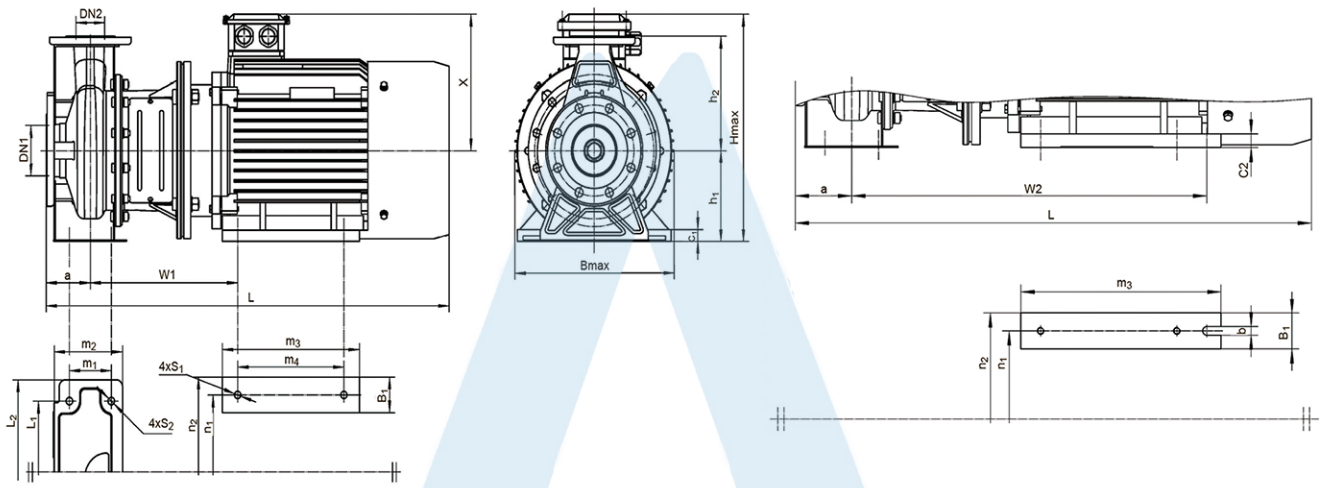

Модель	DN1	DN2	a	w1	w2	L1	L2	m1	m2	m3	m4	n1	n2	h1	h2	4-S1	4-S2	B1	b	c1	c2	X	Bmax	Hmax	L
ESST80-50-200-92	80	50	100	314	-	212	265	70	146	210	260	254	320	160	200	4-Ø14,5	4-Ø14	65	-	20	-	260	350	420	816
ESST80-50-200/110	80	50	100	314	-	212	265	70	146	210	260	254	320	160	200	4-Ø14,5	4-Ø14	65	-	20	-	260	350	420	816
ESST100-80-160/92	100	80	100	321	-	212	280	95	155	260	210	254	320	160	200	4-Ø14,5	4-Ø14	65	-	20	-	260	350	420	823
ESST100-80-160/110	100	80	100	321	-	212	280	95	155	260	210	254	320	160	200	4-Ø14,5	4-Ø14	65	-	20	-	260	350	420	823
ESST100-65-200/150	100	65	100	-	581	250	320	95	155	310	-	254	314	180	225	-	4-Ø14	60	14,5	-	20	260	350	440	823
ESST100-65-200/185	100	65	100	-	625	250	320	95	155	354	-	254	314	180	225	-	4-Ø14	60	14,5	-	20	260	350	440	868
ESST100-65-200/220	100	65	100	334	-	250	320	95	155	311	241	279	355	180	225	4-Ø14,5	4-Ø14	70	-	22	-	260	355	460	913
ESST65-50-200/92	65	50	100	314	-	212	265	70	146	210	260	254	320	160	200	4-Ø14,5	4-Ø14	65	-	-	-	260	350	420	816
ESST65-50-200/110	65	50	100	314	-	212	265	70	146	210	260	254	320	160	200	4-Ø14,5	4-Ø14	65	-	-	-	260	350	420	816
ESST80-65-160/92	80	65	100	321	-	212	280	95	155	260	210	254	320	160	200	4-Ø14,5	4-Ø14	65	-	-	-	260	350	420	823
ESST80-65-160/110	80	65	100	321	-	212	280	95	155	260	210	254	320	160	200	4-Ø14,5	4-Ø14	65	-	-	-	260	350	420	823

РАЗМЕРЫ ФЛАНЦЕВ

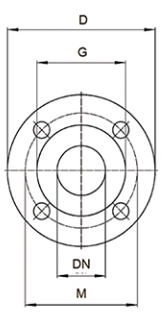

DN	D	M	G	Отверстия		Максимальная толщина
				N°	Ø	
32	140	100	76	4	18	14
40	150	110	84	4	18	14,5
50	165	125	99	4	18	15
65	185	145	118	4	18	16
80	200	160	132	4	18	18

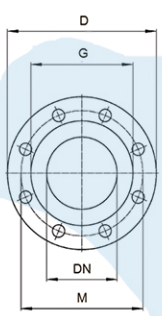

DN	D	M	G	Отверстия		Максимальная толщина
				N°	Ø	
100	220	180	152	8	18	18