Flamco
Flow of Innovation

Airfix RP

Расширительные мембранные баки для систем водоснабжения с заменяемой мембраной

Технический паспорт
Руководство по установке и эксплуатации

Содержание

1. Общие положения 2
1.1. Описание 2
1.2. Область применения 2
1.3. Технические характеристики 3
1.4. Производственная линейка 4
2. Безопасность 5
2.1. Нарушение требований безопасности 5
2.2. Типы рабочих сред 5
3. Транспортировка, хранение и утилизация 6
4. Установка 7
5. Ввод в эксплуатацию 8
6. Обслуживание и демонтаж 9
6.1. Правила обслуживания 9

1. Общие положения

1.1. Описание

В техническом паспорте представлены расширительные мембранные баки серии Airfix RP номинальным объемом (далее «емкостью») от 140 до 500 литров.

В комплект поставки входят:

1) мембранный расширительный бак (А),
2) технический паспорт и руководство по эксплуатации с гарантийным талоном (В),
3) транспортная упаковка.

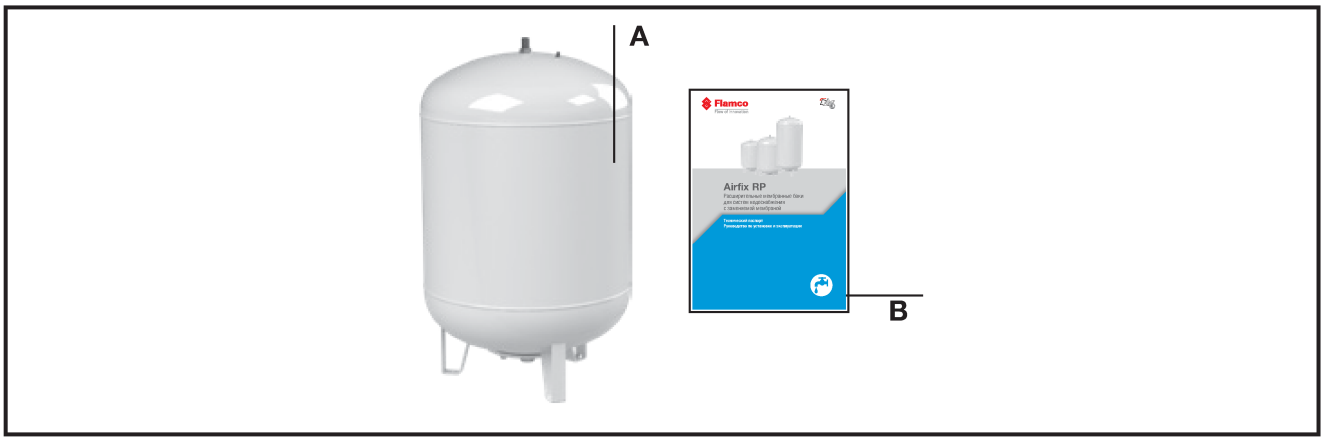

1.2. Область применения

Расширительные баки Airfix RP с заменяемой мембраной предназначены для компенсации температурного расширения воды и поддержания давления в системах ГВС. А также в качестве гидроаккумулятора для работы в связке с повысительным насосом ХВС.

Фланец, предусмотренный в конструкции данного бака, позволяет произвести замену мембраны в случае необходимости.

Для обеспечения наибольшей эффективности работы бака, рекомендуется чтобы давление срабатывания предохранительного клапана было в 1,5 раза больше предварительного давления бака.

Допускается применение мембранных расширительных баков Airfix RP в системах ГВС с рабочей температурой до 70 °С.

1.3. Технические характеристики

1.3.1. Параметры эксплуатации:

Расширительный мембранный бак Airfix RP разработан для постоянной температурной нагрузки на мембрану в 70 °C согласно немецкому промышленному стандарту DIN 4807, часть 3.

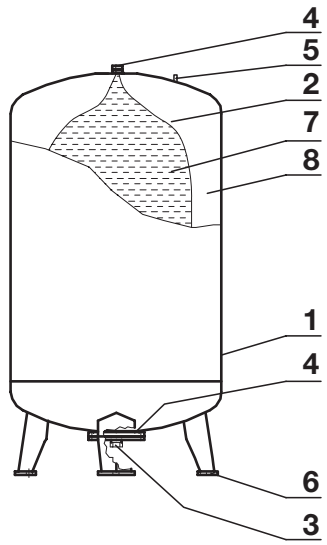

1. Стальной бак
2. Сменная EPDM мембрана
3. Подключение системы
4. Крепление мембраны
5. Газовый клапан (на корпусе сверху)
6. Опоры
7. Вода
8. Азотная подушка

Минимально допустимая рабочая температура на мембране составляет +1 °C.
Максимальное рабочее давление – 10 бар (указано на этикетке).
Значение рабочего, пробного, предварительного давления – 4 бар.

1.3.2. Спецификация материалов:

№	Наименование	Материал
1	Корпус бака, опоры	углеродистая сталь, покрытая порошковой краской белого цвета
2	Мембрана заменяемая	EPDM
3	Клапан газовый	латунь
4	Защитный колпачок газового клапана	пластик
5	Ниппель резьбовой (наружная резьба)/ фланец	углеродистая сталь

1.4. Производственная линейка

1.4.1. Расширительные мембранные баки напольного монтажа,

Airfix RP - 10 бар

Емкость: 140 л, 200 л, 300 л, 425 л, 500 л.
Рабочее давление: 10 бар
Предварительное давление: 4 бар

Airfix RP 140–500

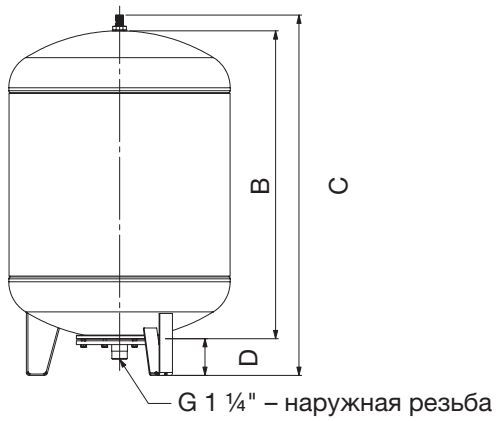

Серия	Емкость, л	ø A, мм	B, мм	C, мм	D, мм	Подключение	Вес, кг
Airfix RP 140	140	484	834	969	90	G 1 ¼"	44
Airfix RP 200	200	600	1180	979	100	G 1 ¼"	54
Airfix RP 300	300	600	1208	1349	100	G 1 ¼"	61
Airfix RP 420	420	790	1021	1199	127	G 1 ¼"	98
Airfix RP 500	500	790	1171	1355	127	G 1 ¼"	104

2. Безопасность

2.1. Нарушение требований безопасности

Внимание!

Нарушение требований безопасности влечет за собой угрозу для потребителя и угрозу для работы расширительного бака. При неисполнении требований безопасности возможен отказ в гарантийном обслуживании.

Необходимо предусмотреть защиту системы от избыточного давления путем установки предохранительного клапана Prescor B. При этом давление срабатывания клапана Prescor B не должно превышать максимальное рабочее давление расширительного мембранного бака.

Не допускайте превышения максимального рабочего давления мембранного расширительного бака.

Закрытие или изолирование расширительного бака при работе системы не допускается.

2.2. Типы рабочих сред

Расширительные мембранные баки применяются в системах хозяйственно-бытового водоснабжения.

При подготовке воды необходимо также учитывать информацию касательно ее качества, допустимого количества примесей, а также ее коррозионные свойства.

3. Транспортировка, хранение и утилизация

Внимание!

Мембранные расширительные баки должны храниться в закрытых помещениях, в условиях, исключающих возможность воздействия солнечных лучей, влаги, резких перепадов температур.

1) Транспортировка расширительных баков должна осуществляться в соответствии с требованиями ГОСТ Р 52630, раздел 10.
2) Расширительные мембранные баки транспортируют всеми видами транспорта в соответствии с правилами перевозок.
3) При перевозке баки должны быть надежно закреплены в грузовом отсеке транспортного средства. Запрещается перемещение и удар баков при перевозке.
4) Расширительные баки должны храниться в упаковке завода-изготовителя по условиям хранения ГОСТ 15150, разделы 6-8.
5) Хранение и транспортировка расширительных баков запрещается в условиях избыточной влажности и при температуре окружающей среды ниже -10 °С и выше +40 °С.
6) При хранении в отапливаемых помещениях не рекомендуется располагать баки на расстоянии менее 1 м от отопительных приборов и допускать резких перепадов температур от минусовых до плюсовых.
7) Расширительные баки не содержат драгоценных металлов, вредных веществ и компонентов и подлежат утилизации после окончания срока службы.

4. Установка

Внимание!

Установку и ввод в эксплуатацию оборудования должны выполнять квалифицированные специалисты! При монтаже бака не квалифицированными специалистами изготовитель не несет ответственности за неисправности, возникшие из-за неправильного монтажа.

1) Мембранные расширительные баки Airfix RP емкостью от 110 до 500 литров устанавливаются на пол, на основании, обеспечивающем надежную опору.
2) Мембранные расширительные баки Airfix RP допустимо устанавливать только в незамерзающих помещениях, с температурой воздуха 5-45 °С.
3) Перед монтажом мембранного расширительного бака Airfix RP трубопроводы системы следует тщательно промыть. А также проверить систему на отсутствие утечек.
4) Расширительные мембранные баки Airfix RP должны устанавливаться на линию холодного трубопровода перед водонагревателем. Либо после насоса ХВС, если бак используется в качестве гидроаккумулятора.

Внимание!

Не допускать уменьшения диаметра трубопровода на линии установки расширительного бака.

В таблице указаны минимально необходимые расстояния для установки мембранных расширительных баков Airfix RP.

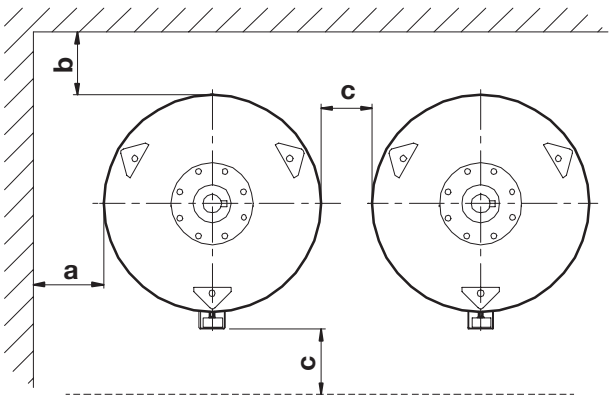

Зазор над ревизионным фланцем, расположенным сверху, должен составлять:
– для баков от 110 до 500 литров – мин. 650 мм

Емкость, л	a, мм	b, мм	c, мм
≤ 500	500	650	800

5. Ввод в эксплуатацию

В случае использования Airfix RP в качестве расширительного бака системы горячего водоснабжения:

1) Если предварительное значение давления (давление газа в воздушной полости) расширительного бака отличается от расчетного, то настройте предварительное давление до уровня на 0,2 бар ниже давление воды в холодном состоянии через газовый клапан бака.

2) Перед окончательным вводом в эксплуатацию система водоснабжения подлежит гидравлическому испытанию. Каждый бак Airfix RP проходит заводское испытание пробным давлением в 1,43 раза превышающее рабочее. Значения пробного и рабочего давления указаны на этикетке. Если пробное давление системы выше указанного пробного давления расширительного бака, то бак должен быть отсоединен от испытываемой системы.

В случае использования Airfix RP в качестве гидроаккумулятора:

1) Настройте предварительное значение давления (давления газа в воздушной полости) до уровня $P_{пред}$ = 0,9 x P включения насоса. Осуществить проверку манометром.

2) Заполнить систему водоснабжения холодной водой.

3) При заполнении системы оставить открытым самый дальний клапан системы, чтобы удалить воздух. Как только система наполнится – перекрыть клапан.

4) Не допускать замерзания воды в контуре водоснабжения.

6. Обслуживание и демонтаж

6.1. Правила обслуживания

1) К мембранному расширительному баку Airfix RP необходимо обеспечить легкий доступ для эксплуатации, технического обслуживания, ремонтных работ и замены. За необходимые для этого строительные мероприятия производитель или соответствующий дистрибьютор ответственности не несут.

2) Не допускайте замерзания воды в расширительном баке.

3) Не допускайте попадания посторонних предметов в расширительный бак.

4) Рекомендуется не реже, чем 1 раз в год проверять предварительное давление в воздушной полости бака. При необходимости скорректируйте давление, подкачав воздух (азот) через газовый клапан.

5) Расширительный бак не предназначен для обслуживания лицами, не имеющими необходимой квалификации.

6) Необходимо проводить ежегодную проверку расширительного бака персоналом, имеющим соответствующее разрешение.

7) При нарушении герметичности расширительного бака обратитесь в сервисный центр «Майбес РУС» по телефону: (495) 727-20-26.