Название компании:
Разработано:
Телефон:

Дата: 30.01.2026

№ п/п	Описание
1	**NB 32-200.1/205**

Внимание! Фотография продукта может отличаться от существующего.

Номер изделия: По запросу

Фланцы - PN16 с размерами в соответствии с EN 1092-2. Насос имеет осевой всасывающий патрубок, радиальный напорный патрубок, горизонтальный вал и конструкцию со съёмной задней частью, обеспечивающей возможность демонтажа электродвигателя, фонаря, крышки и рабочего колеса без демонтажа корпуса насоса или трубопроводов.

Несбалансированное резиновое сильфонное уплотнение в соответствии с DIN EN 12756.
Насос напрямую соединён с асинхронным электродвигателем с воздушным охлаждением.

Жидкость:
Рабочая жидкость: Вода
Диапазон температур жидкости: 0 .. 120 °C
Температура перекачиваемой жидкости: 20 °C
Плотность: 998.2 кг/м³

Технические данные:
Скорость насоса, при которой расчитаны его характеристики: 2900 об/м
Номинальный расход: 22.1 м³/ч
Номинальный напор: 43.7 м
Текущий диаметр рабочего колеса: 205 мм
Тип установки уплотнения: Одинарное
Первичное уплотнение вала: BAQE
Код торцевого уплотнения вала: BAQE
Вторичное уплотнение вала: None
Конструкция подшипника: Стандарт.

Материалы:
Типовое обозначение, код материалов: A
Корпус насоса: Чугун
Материал корпуса насоса: EN-GJL-250
Корпус насоса: ASTM A48-40B
Рабочее колесо: Чугун
Рабочее колесо, EN/DIN: EN-GJL-200
Рабочее колесо, AISI/ASTM: ASTM A48-30B

Монтаж:
Максимальная температура окружающей среды: 40 °C
Стандарт соединения труб: EN 1092-2
Размер всасывающего патрубка: DN 50

Название компании:
Разработано:
Телефон:

Дата: 30.01.2026

№ п/п	Описание
1	Размер напорного патрубка: DN 32 Допустимое давление: PN16 Смазка подшипников: Смазка Данные электрооборудования: Тип электродвигателя: 132SB Номинальная мощность - P2: 5.5 кВт Частота питающей сети: 50 Hz Номинальное напряжение: 3 x 380-415 D B Номинальный ток: 11 A Пусковой ток: 890-970 % Cos фи - характеристика мощности: 0.89-0.86 Номинальная скорость: 2890-2910 об/м Энергоэффективность: IE1 87,5% Класс энергоэфф-ти: IE1 Эффективность электродвигателя при полной нагрузке: 87.5 % Эффективность двигателя при 3/4 нагрузки: 89 % Эффективность электродвигателя при 1/2 нагрузки: 88-87.5 % Количество полюсов: 2 Степень защиты (IEC 34-5): 55 (Protect. water jets/dust) Класс изоляции (IEC 85): F Номер электродвигателя: 87302229 Другое: Вес(Нетто): 81 кг Вес(Брутто): 89 кг Объем поставки: 0.184 м³

Название компании:

Разработано:

Телефон:

Дата: 30.01.2026

По запросу NB 32-200.1/205 50 Гц

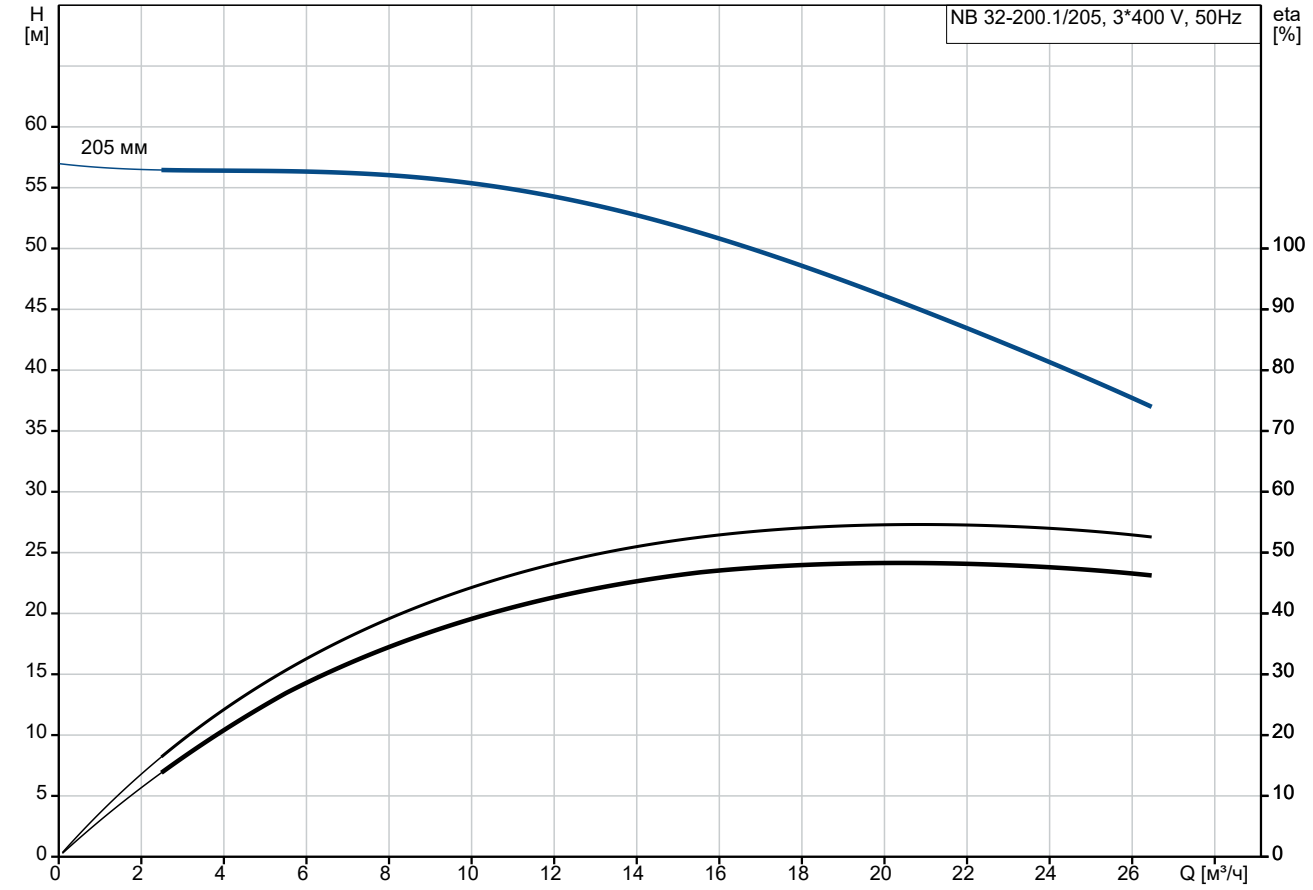

Перекачиваемая жидкость = Вода
Температура перекачиваемой жидкости = 20 °C
Плотность = 998.2 кг/м³

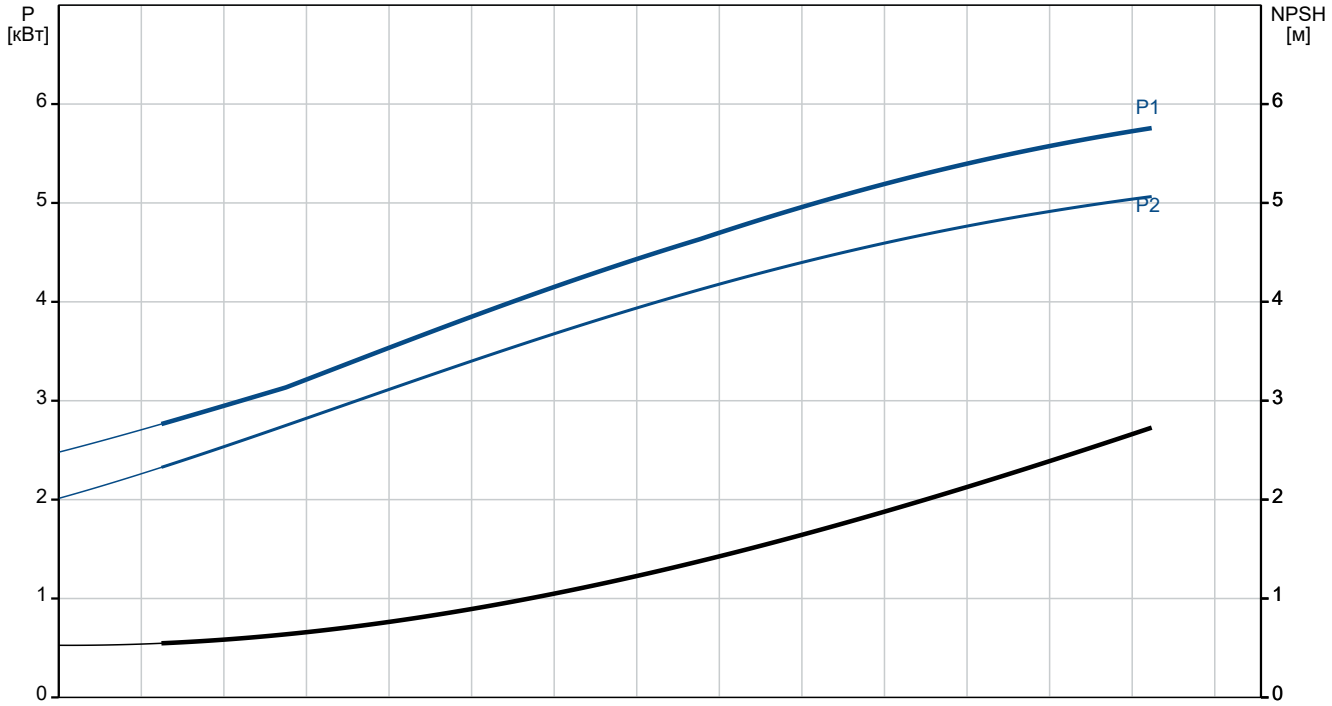

Название компании:

Разработано:

Телефон:

Дата: 30.01.2026

Описание	Значение
Общие сведения:	
Наименование продукта:	NB 32-200.1/205
№ продукта:	По запросу
EAN код:	По запросу
Технические данные:	
Скорость насоса, при которой расчитаны его характеристики:	2900 об/м
Номинальный расход:	22.1 м³/ч
Номинальный напор:	43.7 м
Текущий диаметр рабочего колеса:	205 мм
Тип установки уплотнения:	Одинарное
Первичное уплотнение вала:	BAQE
Диаметр вала:	24 мм
Код торцевого уплотнения вала:	BAQE
Вторичное уплотнение вала:	None
Исполнение насоса:	A
Тип исполнения:	A
Конструкция подшипника:	Стандарт.
Материалы:	
Типовое обозначение, код материалов:	A
Корпус насоса:	Чугун
Материал корпуса насоса:	EN-GJL-250
Корпус насоса:	ASTM A48-40B
Рабочее колесо:	Чугун
Рабочее колесо, EN/DIN:	EN-GJL-200
Рабочее колесо, AISI/ASTM:	ASTM A48-30B
Код материала:	A
Монтаж:	
Максимальная температура окружающей среды:	40 °C
Типовое обозначение, код трубного соединения:	F
Стандарт соединения труб:	EN 1092-2
Размер всасывающего патрубка:	DN 50
Размер напорного патрубка:	DN 32
Допустимое давление:	PN16
Смазка подшипников:	Смазка
Код присоединения:	F
Жидкость:	
Рабочая жидкость:	Вода
Диапазон температур жидкости:	0 .. 120 °C
Температура перекачиваемой жидкости:	20 °C
Плотность:	998.2 кг/м³
Данные электрооборудования:	
Тип электродвигателя:	132SB
Номинальная мощность - P2:	5.5 кВт
Частота питающей сети:	50 Hz
Номинальное напряжение:	3 x 380-415 D B
Номинальный ток:	11 A
Пусковой ток:	890-970 %
Cos фи - характеристика мощности:	0.89-0.86
Номинальная скорость:	2890-2910 об/м
Энергоэффективность:	IE1 87,5%
Класс энергоэфф-ти:	IE1
Эффективность электродвигателя при полной нагрузке:	87.5 %

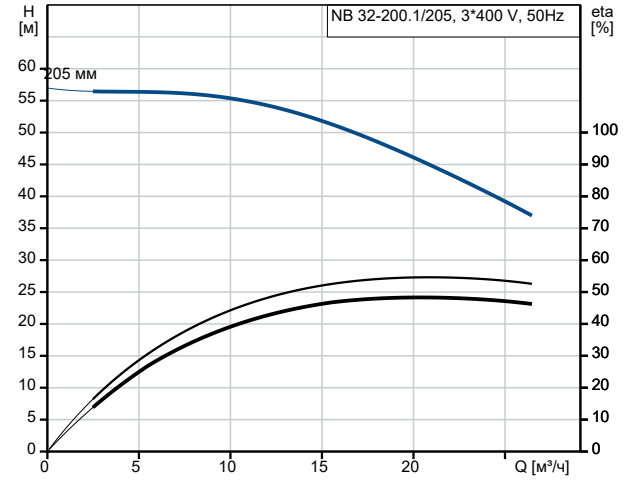

Перекачиваемая жидкость = Вода
Температура перекачиваемой жидкости = 20 °C
Плотность = 998.2 кг/м³

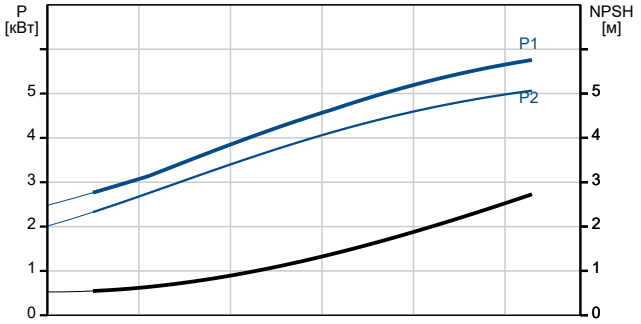

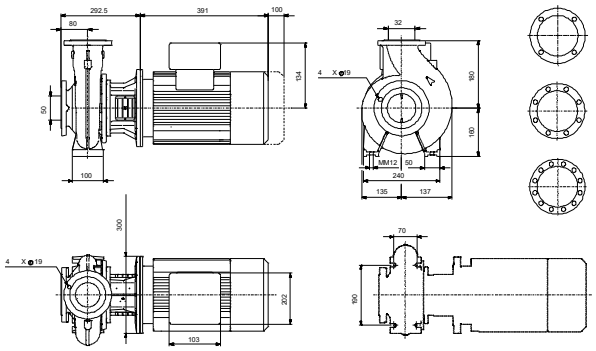

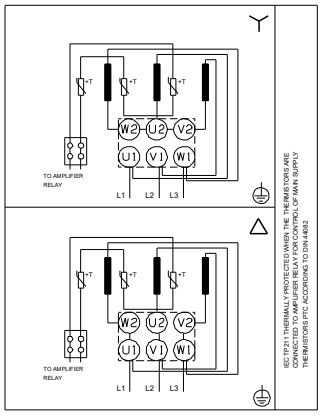

Название компании:

Разработано:

Телефон:

Дата: 30.01.2026

Описание	Значение
Эффективность двигателя при 3/4 нагрузки:	89 %
Эффективность электродвигателя при 1/2 нагрузки:	88-87.5 %
Количество полюсов:	2
Степень защиты (IEC 34-5):	55 (Protect. water jets/dust)
Класс изоляции (IEC 85):	F
Встроенная защита электродвигателя:	PTC
Номер электродвигателя:	87302229
Монтажн. обозначение по IEC 34-7:	IM V1/B5
Другое:	
Вес(Нетто):	81 кг
Вес(Брутто):	89 кг
Объем поставки:	0.184 м³

Название компании:

Разработано:

Телефон:

Дата: 30.01.2026

По запросу NB 32-200.1/205 50 Гц

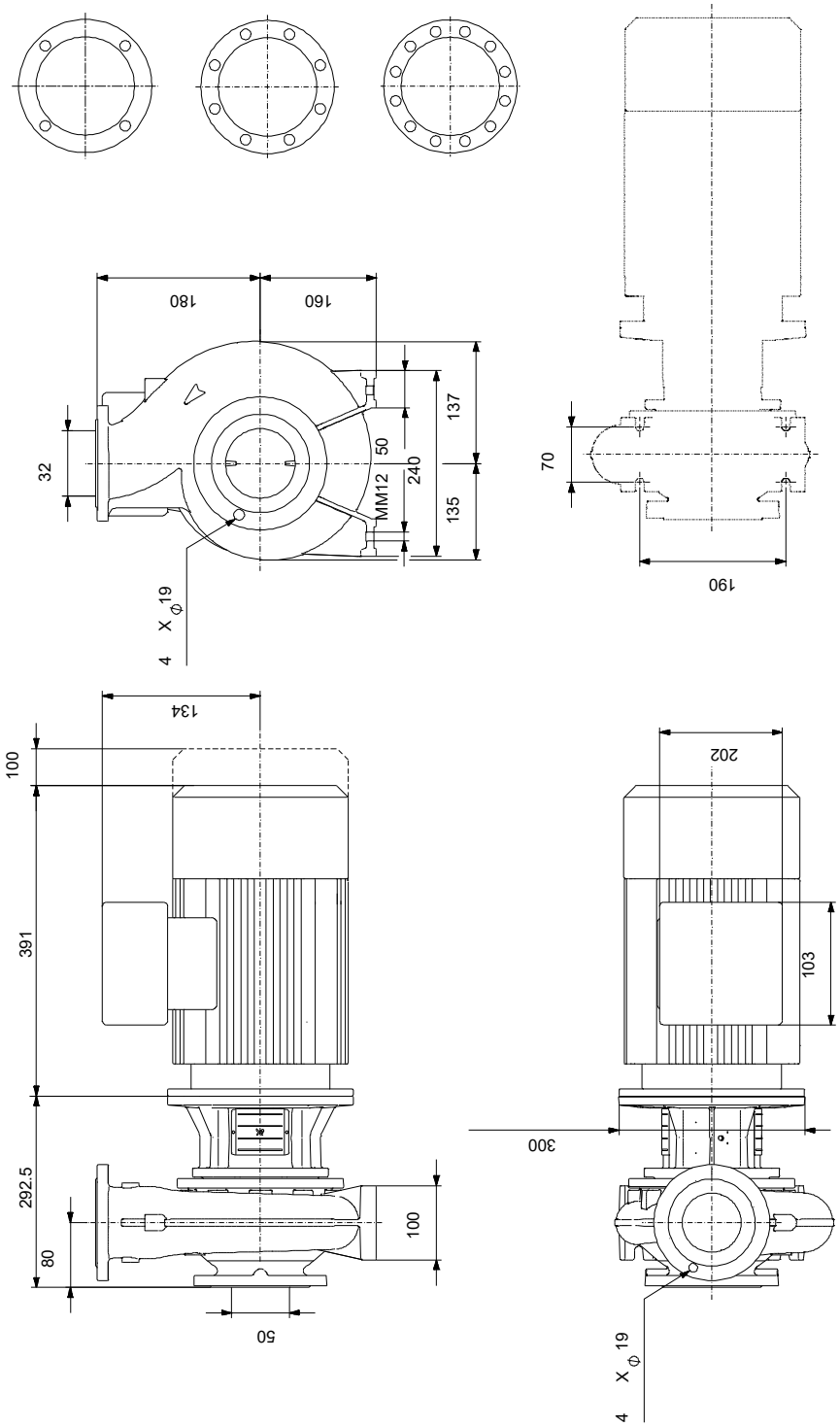

Внимание! Все размеры даны в[мм], если не указано иное.
Правовая оговорка: На данном упрощённом габаритном чертеже представлены не все компоненты.

Название компании:

Разработано:

Телефон:

Дата: 30.01.2026

По запросу NB 32-200.1/205 50 Гц

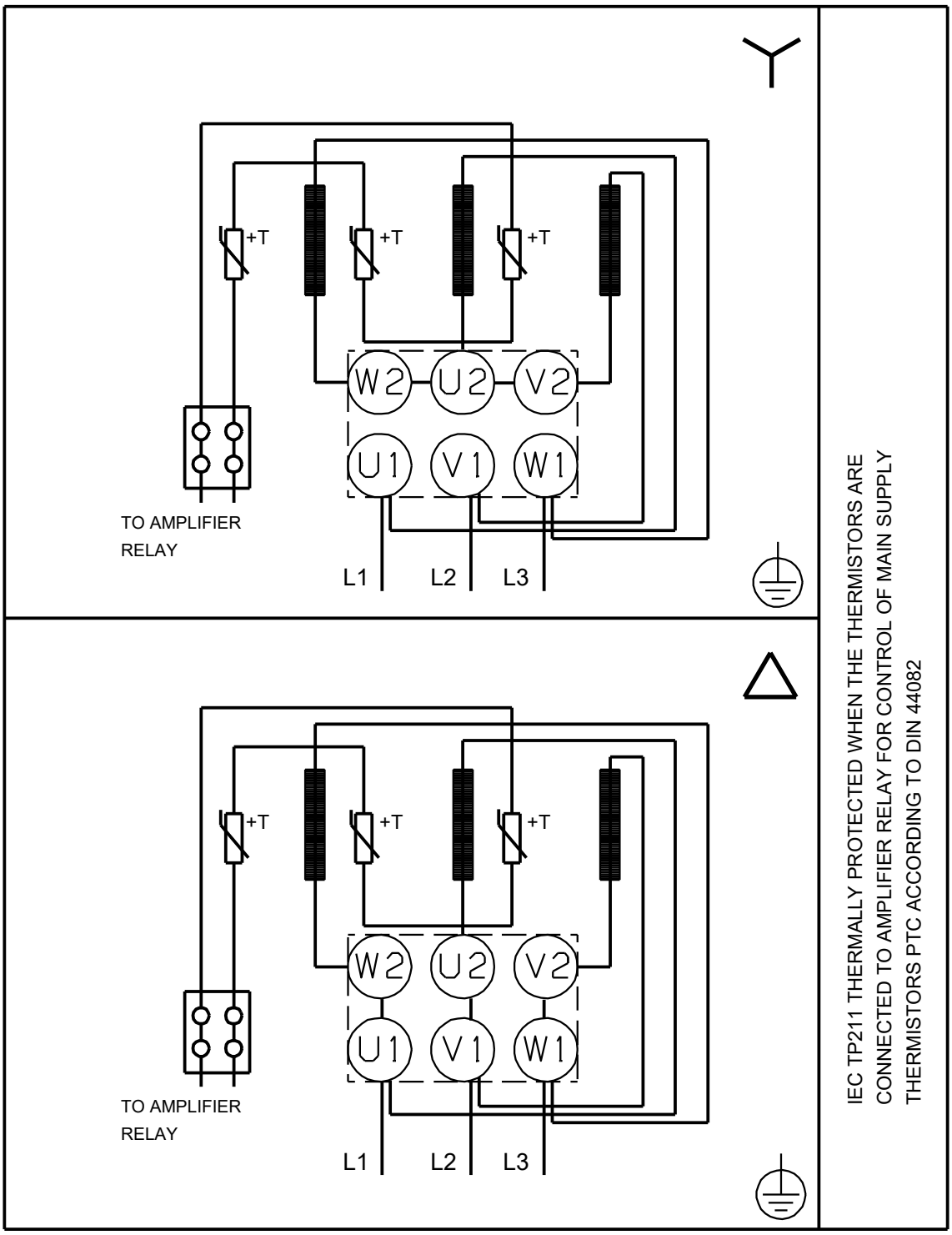

Внимание!Все размеры даны в[мм],если не указано иное.

Название компании:

Разработано:

Телефон:

Дата: 30.01.2026

Данные заказа:

Позиция	Ваша поз.	Наименование продукта	Кол-во	№ продукта	Итого
		NB 32-200.1/205	1	По запросу	