ТЕХНИЧЕСКИЙ ПАСПОРТ

Изображение

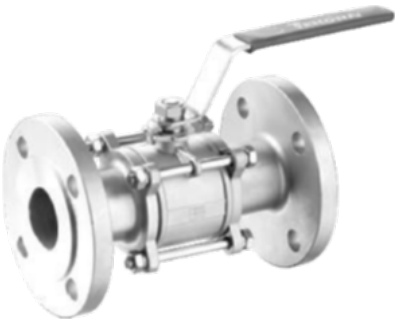

Схема

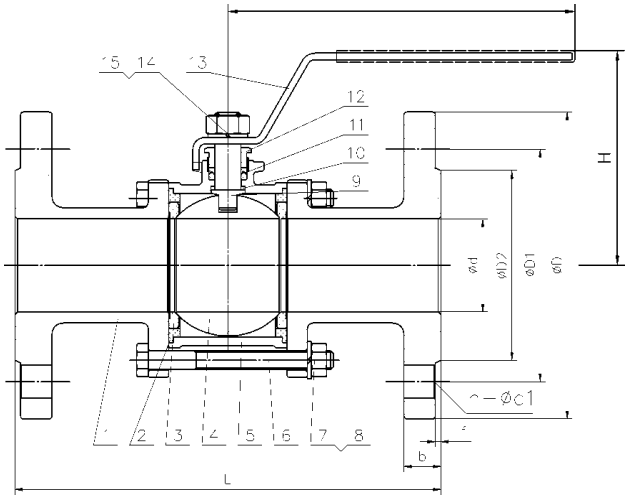

Описание и технические характеристики

Конструкция: полнопроходной, 3-х составной
Тип присоединения: фланцевый
Тип управления: ручное (поворот 90°)
Блокиратор поворота: опционально
Размеры: ½",¾",1",1¼",1½",2",2½",3",4",5",6"
Испытание на холодной воде: 64 атм.
Максимальное давление: ½" - 2" – 40 атм.
2½" - 6" – 16 атм.
Рабочая температура от -20° до +180°
Максимальная температура от -40° до +220°

Спецификация

№	Наименование	Материал	
1	Фланец	AISI304	AISI316
2	Седло	PTFE	
3	Прокладка	PTFE	
4	Шар	AISI304	AISI316
5	Тело	AISI304	AISI316
6	Болт	A2	
7	Шайба	A2	
8	Гайка	A2	
9	Шток	AISI304	AISI316
10	Уплотнение штока	PTFE	
11	Сальник	PTFE	
12	Уплотнительная гайка	AISI304	
13	Ручка	SS+PVC	
14	Шайба	A2	
15	Гайка	A2	

График "Давление – Температура"

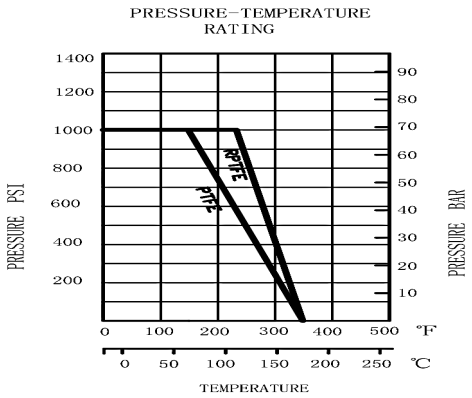

Размеры

Размер		L	d	D2	D1	D	b	f	n-φd1	H	W
½"	DN15	130	15	45	65	95	16	2	4-14	86	120
¾"	DN20	150	20	58	75	105	18	2	4-14	92	130
1"	DN25	160	25	68	85	115	18	2	4-14	98	160
1¼"	DN32	180	32	78	100	140	18	2	4-18	116	180
1½"	DN40	200	40	88	110	150	18	3	4-18	120	200
2"	DN50	230	50	102	125	165	20	3	4-18	127	240
2½"	DN65	290	65	122	145	185	18	3	4-18	138	260
3"	DN80	310	80	138	160	200	20	3	8-18	150	300
4"	DN100	350	100	158	180	220	20	3	8-18	168	350
5"	DN125	400	125	188	210	250	22	3	8-18	220	650
6"	DN150	480	150	212	240	285	22	3	8-22	245	800

* возможно внесение конструктивных изменений производителем

Монтаж и обслуживание

Монтаж оборудования должен осуществляться с соблюдением требований безопасности по ГОСТ 12.2.063-81.
Установка крана на трубопровод возможна в любом положении.

Не допускается:

Попадание внутрь крана грязи, песка, окалины и т.п.
Превышение допустимых значений давления и температуры.
Монтаж и демонтаж крана при наличии давления и рабочей среды в трубопроводе.
Использование крана в качестве регулирующего устройства.