Технические данные
NOC 25/16 EM S
Тип: Насос с мокрым ротором

Разработал: Дата: 11.03.2026

Проект: Назначение:

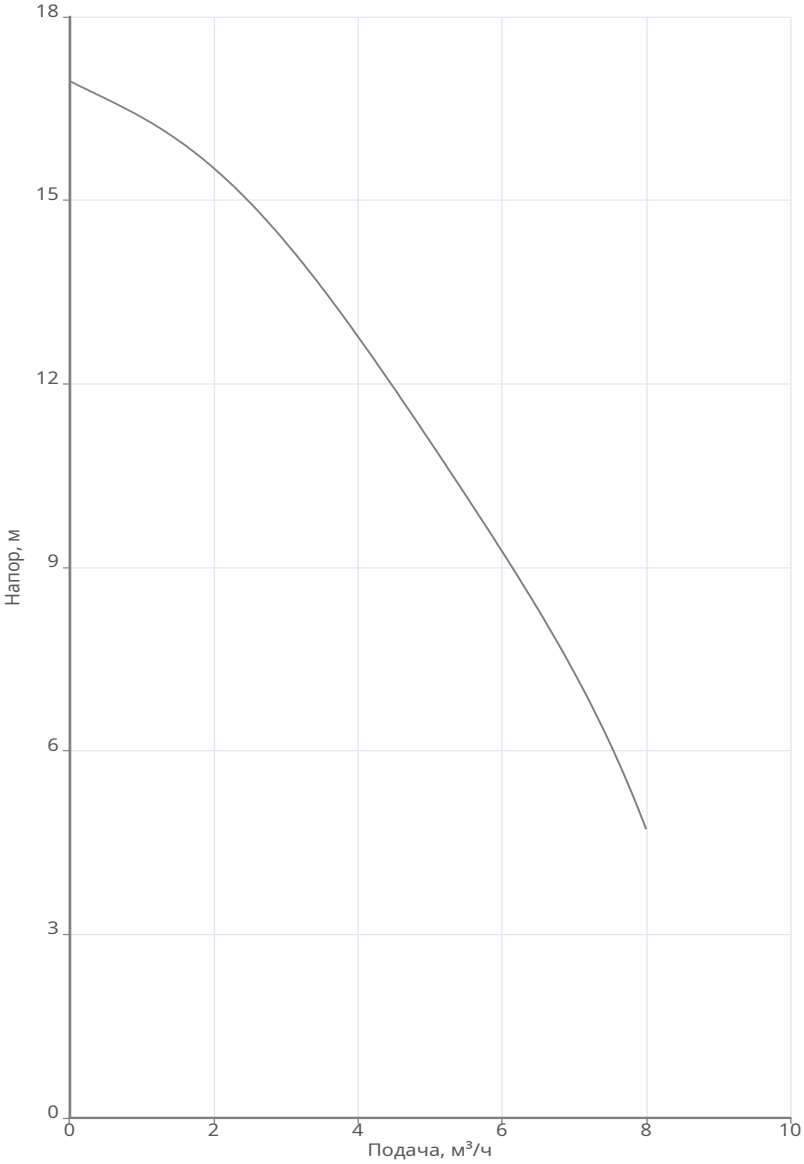

Данные продукта	
Макс. рабочее давление	10 бар
Макс. напор	16.95 м
Т мин.перекачиваемой жидкости	2 °C
Т макс.перекачиваемой жидкости	110 °C
Габаритная длина	220 мм
Данные мотора	
Принцип действия	Асинхронный (AC)
Подключение к сети	1~230 В / 50 Гц
Допустимый перепад напряжения	+/- 10%
Номинальная частота вращения	2850 об/мин
Потребляемая мощность	0.5 кВт
Номинальный ток	2.4 A
Степень защиты	IP 44
Класс нагревостойкости изоляции	H
Уровень звукового давления	50 dB(A)
Защита электродвигателя от перегрева	Биметалл
Материалы	
Гидравлический корпус	Чугун EN-GJL-250
Корпус электродвигателя	Алюминий
Рабочее колесо	Композитный материал
Подшипник	Керамика
Вал электродвигателя	Керамика
Подсоединение к трубопроводу	
DNs	G 1 1/2 PN10
DNd	G 1 1/2 PN10
Дополнительная информация	
Вес	8.2 кг
Артикул	2469755

Технические данные
NOC 25/16 EM S
Тип: Насос с мокрым ротором

Разработал:	Дата: 11.03.2026
Проект:	Назначение:

Информация о серии

Стандартный циркуляционный насос с мокрым ротором с резьбовым или фланцевым соединением. Насос предназначен для установки в системах отопления и вентиляции. Обладает пониженным уровнем шума благодаря обновленному дизайну и конфигурации гидравлической части, ротора и рабочего колеса.

Габаритные размеры

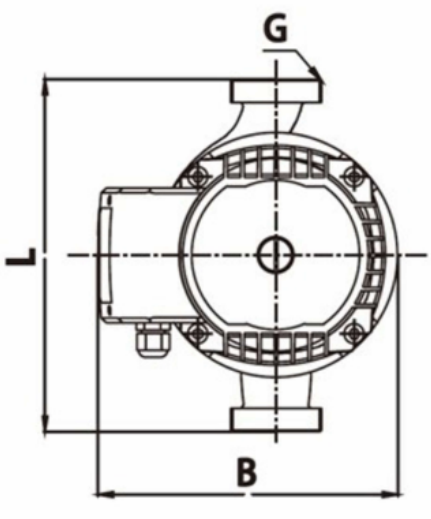

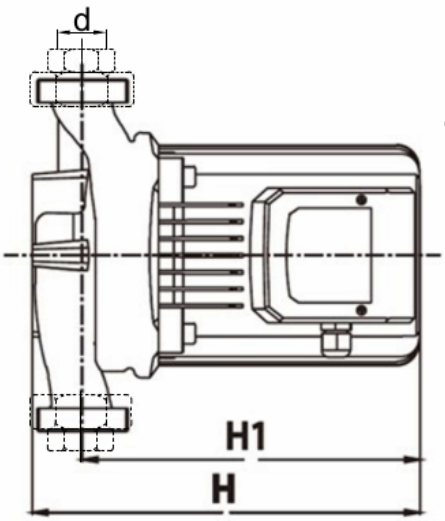

B: 173
H: 213
H1: 171
L: 220
d: 1“
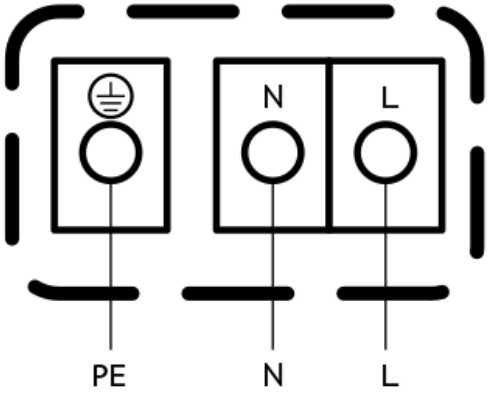
Схема подключения