Технические данные

NOZ 25/13 EM S3

Тип: Насос с мокрым ротором

Разработал:

Дата: 11.03.2026

Проект:

Назначение:

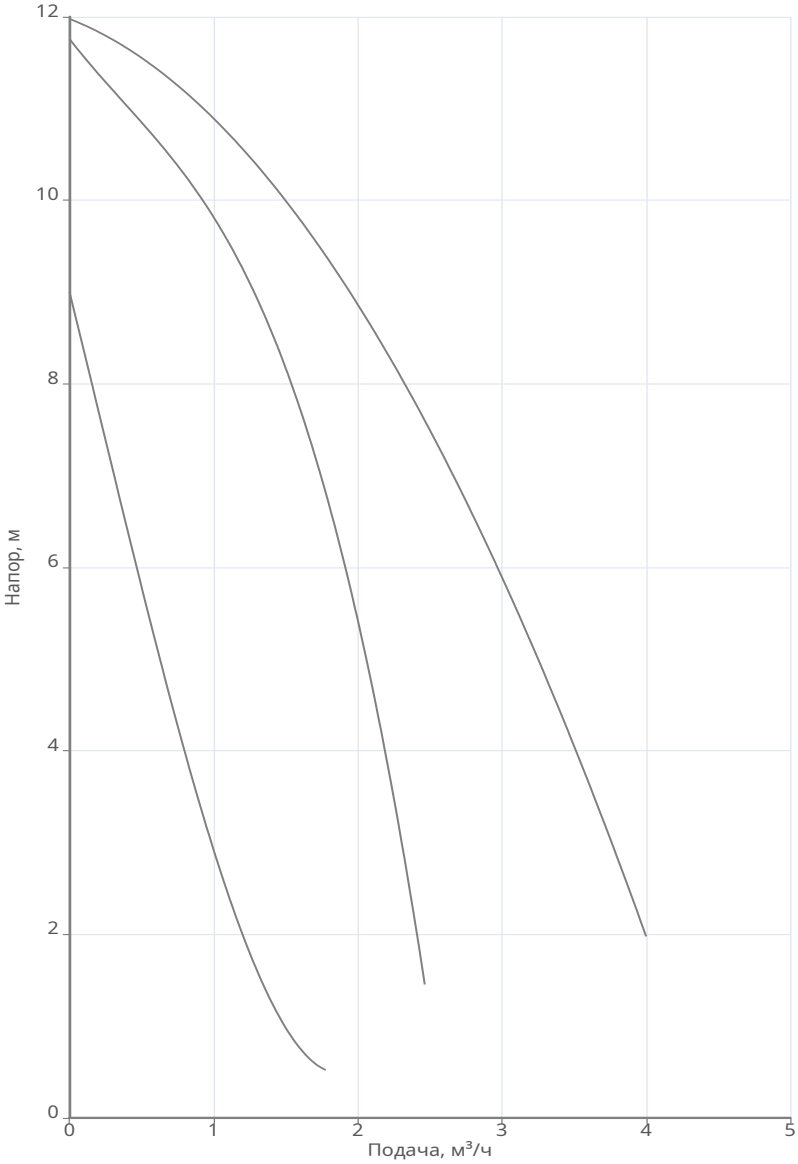

Данные продукта	
Макс. рабочее давление	10 бар
Макс. напор	11.98 м
Т мин.перекачиваемой жидкости	2 °C
Т макс.перекачиваемой жидкости	110 °C
Габаритная длина	180 мм
Данные мотора	
Принцип действия	Асинхронный (AC)
Подключение к сети	1~230 В / 50 Гц
Допустимый перепад напряжения	+/- 10%
Номинальная частота вращения	2900 об/мин
Потребляемая мощность	0.27 кВт
Номинальный ток	1.2 A
Степень защиты	IP 44
Класс нагревостойкости изоляции	H
Уровень звукового давления	50 dB(A)
Защита электродвигателя от перегрева	Биметалл
Материалы	
Гидравлический корпус	Чугун EN-GJL-250
Рабочее колесо	Композитный материал
Вал электродвигателя	Керамика
Подшипник	Керамика
Корпус электродвигателя	Алюминий
Подсоединение к трубопроводу	
DNs	G 1 1/2 PN10
DNd	G 1 1/2 PN10
Дополнительная информация	
Вес	2.3 кг
Артикул	3601407

Технические данные
NOZ 25/13 EM S3
Тип: Насос с мокрым ротором

Разработал:	Дата: 11.03.2026
Проект:	Назначение:

Информация о серии

Стандартный циркуляционный насос с мокрым ротором с резьбовым или фланцевым соединением. Насос предназначен для установки в системах отопления, вентиляции и ГВС. Обладает улучшенными гидравлическими характеристиками благодаря обновленному дизайну и конфигурации ротора, гидравлической части и рабочего колеса.

Габаритные размеры

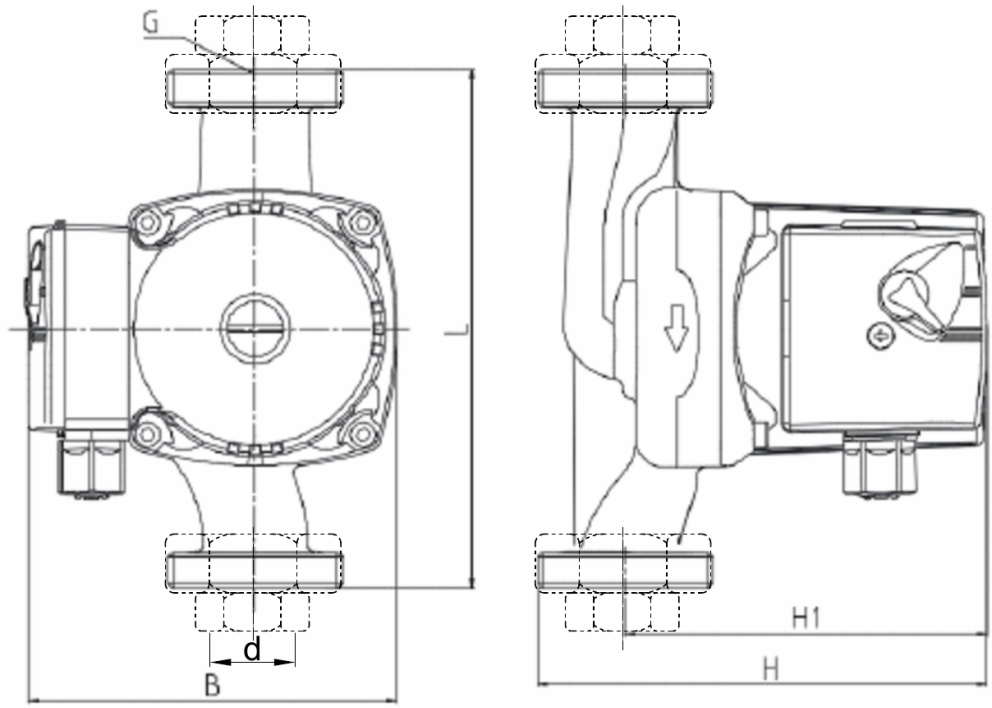

B: 150
H: 151
H1: 128
L: 180
d: 1“
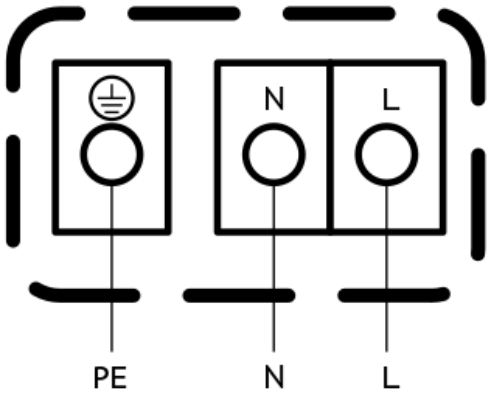
Схема подключения