# Технические данные
NOZ 30/9 EM S3
Тип: Насос с мокрым ротором

Разработал: Дата: 11.03.2026

Проект: Назначение:

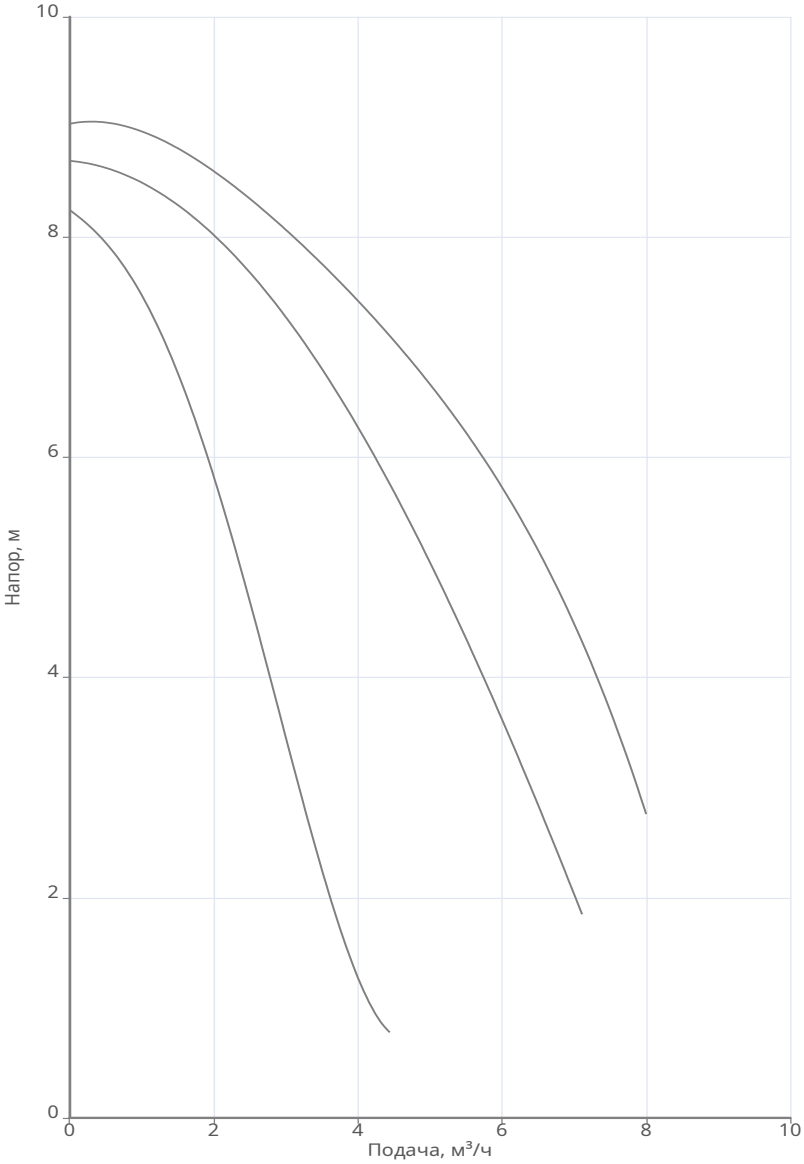


| | |
|---|---|
| **Данные продукта** | |
| Макс. рабочее давление | 10 бар |
| Макс. напор | 9.03 м |
| T мин.перекачиваемой жидкости | 2 °C |
| T макс.перекачиваемой жидкости | 110 °C |
| Габаритная длина | 180 мм |
| **Данные мотора** | |
| Принцип действия | Асинхронный (AC) |
| Подключение к сети | 1~230 В / 50 Гц |
| Допустимый перепад напряжения | +/- 10% |
| Номинальная частота вращения | 2900 об/мин |
| Потребляемая мощность | 0.3 кВт |
| Номинальный ток | 1.5 A |
| Степень защиты | IP 44 |
| Класс нагревостойкости изоляции | H |
| Уровень звукового давления | 50 dB(A) |
| Защита электродвигателя от перегрева | Биметалл |
| **Материалы** | |
| Гидравлический корпус | Чугун EN-GJL-250 |
| Рабочее колесо | Композитный материал |
| Вал электродвигателя | Керамика |
| Подшипник | Керамика |
| Корпус электродвигателя | Алюминий |
| **Подсоединение к трубопроводу** | |
| DNs | G 2 PN10 |
| DNd | G 2 PN10 |
| **Дополнительная информация** | |
| Вес | 7 кг |
| Артикул | 3601409 |

# Технические данные
NOZ 30/9 EM S3
Тип: Насос с мокрым ротором

| | |
|---|---|
| Разработал: | Дата: 11.03.2026 |
| Проект: | Назначение: |

**Информация о серии**

Стандартный циркуляционный насос с мокрым ротором с резьбовым или фланцевым соединением. Насос предназначен для установки в системах отопления, вентиляции и ГВС. Обладает улучшенными гидравлическими характеристиками благодаря обновленному дизайну и конфигурации ротора, гидравлической части и рабочего колеса.

**Габаритные размеры**

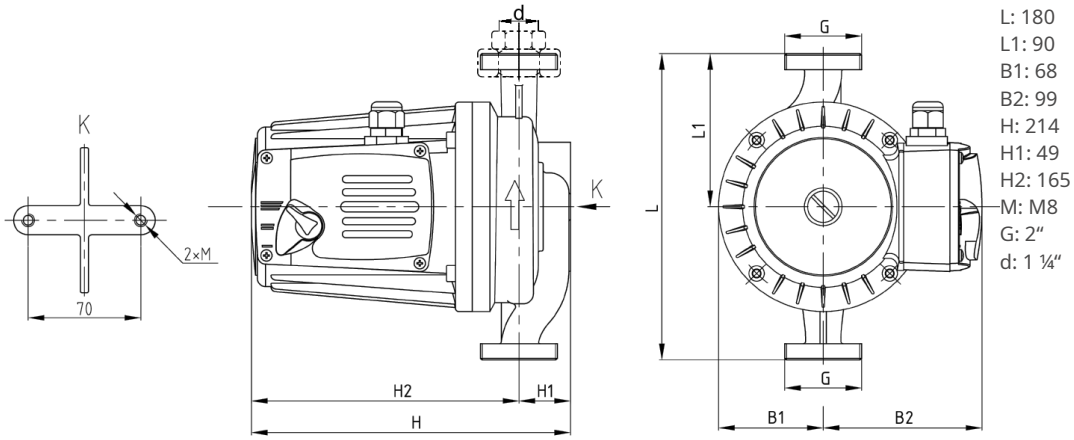


L: 180
L1: 90
B1: 68
B2: 99
H: 214
H1: 49
H2: 165
M: M8
G: 2“
d: 1 ¼“
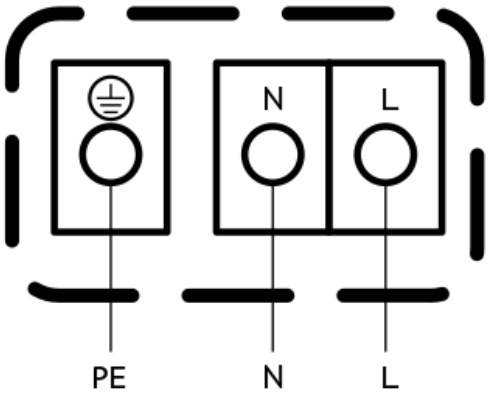
**Схема подключения**