Технические данные
NOZ 25/16 DM S3
Тип: Насос с мокрым ротором

Разработал: Дата: 11.03.2026

Проект: Назначение:

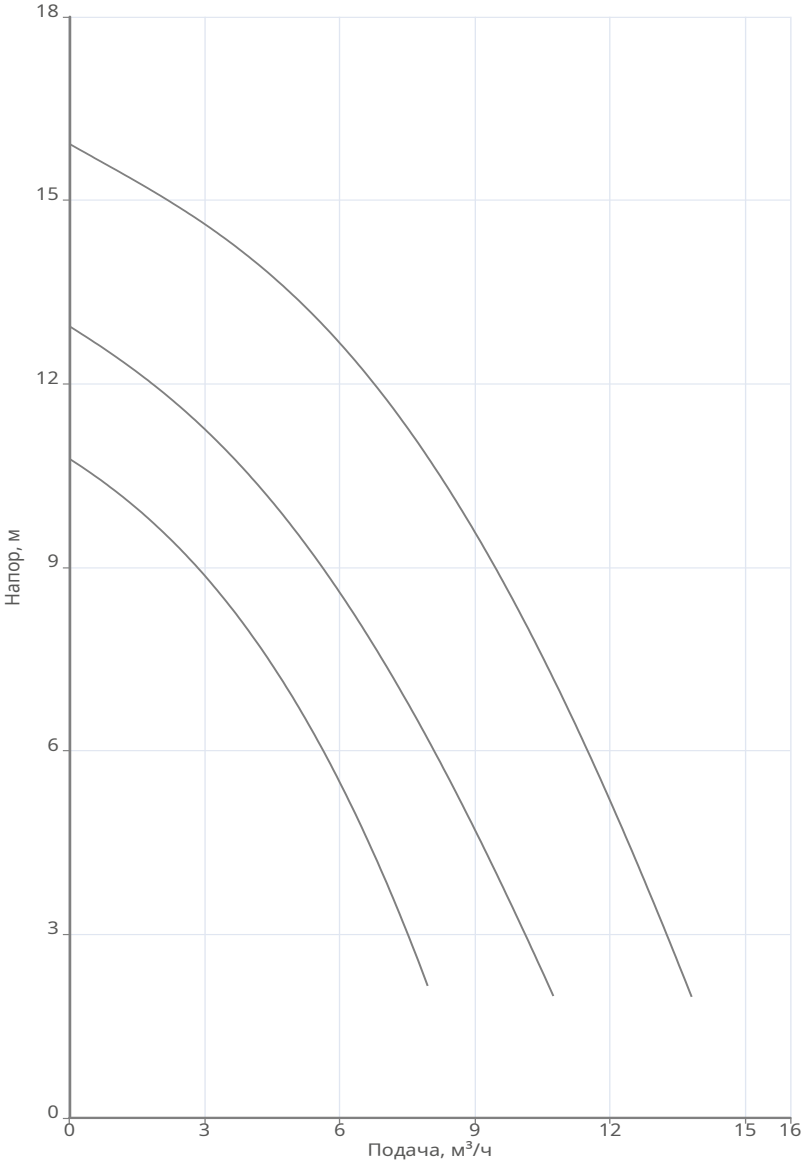

Данные продукта	
Макс. рабочее давление	10 бар
Макс. напор	15.92 м
Т мин.перекачиваемой жидкости	2 °C
Т макс.перекачиваемой жидкости	110 °C
Габаритная длина	230 мм
Данные мотора	
Принцип действия	Асинхронный (AC)
Подключение к сети	3~400 В / 50 Гц
Допустимый перепад напряжения	+/- 10%
Номинальная частота вращения	2900 об/мин
Потребляемая мощность	0.7 кВт
Номинальный ток	1.3 A
Степень защиты	IP 44
Класс нагревостойкости изоляции	H
Уровень звукового давления	50 dB(A)
Защита электродвигателя от перегрева	Биметалл
Материалы	
Гидравлический корпус	Чугун EN-GJL-250
Рабочее колесо	Композитный материал
Вал электродвигателя	Нержавеющая сталь
Подшипник	Карбид кремния
Корпус электродвигателя	Алюминий
Подсоединение к трубопроводу	
DNs	G 1 1/2 PN10
DNd	G 1 1/2 PN10
Дополнительная информация	
Вес	12.5 кг
Артикул	3601413

Технические данные
NOZ 25/16 DM S3
Тип: Насос с мокрым ротором

Разработал:	Дата: 11.03.2026
Проект:	Назначение:

Информация о серии

Стандартный циркуляционный насос с мокрым ротором с резьбовым или фланцевым соединением. Насос предназначен для установки в системах отопления, вентиляции и ГВС. Обладает улучшенными гидравлическими характеристиками благодаря обновленному дизайну и конфигурации ротора, гидравлической части и рабочего колеса.

Габаритные размеры

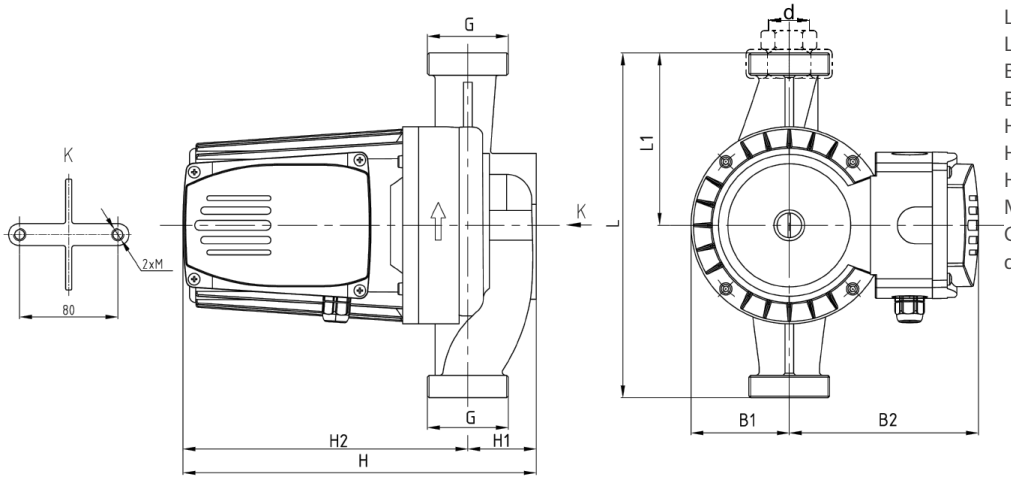

L: 230
L1: 115
B1: 80
B2: 154
H: 288
H1: 56
H2: 232
M: M10
G: 1 ½“
d: 1“
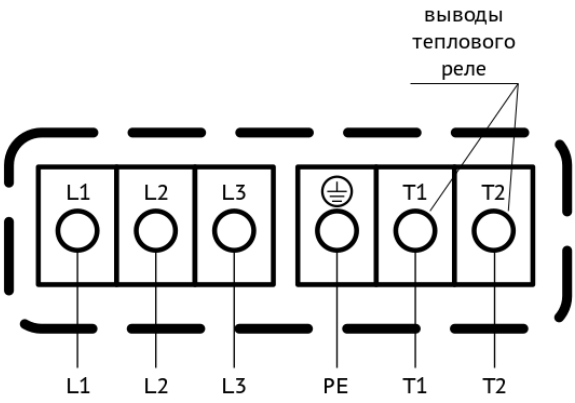
Схема подключения