Технические данные
NOZ 80/10 EM S3
Тип: Насос с мокрым ротором

Разработал: Дата: 11.03.2026

Проект: Назначение:

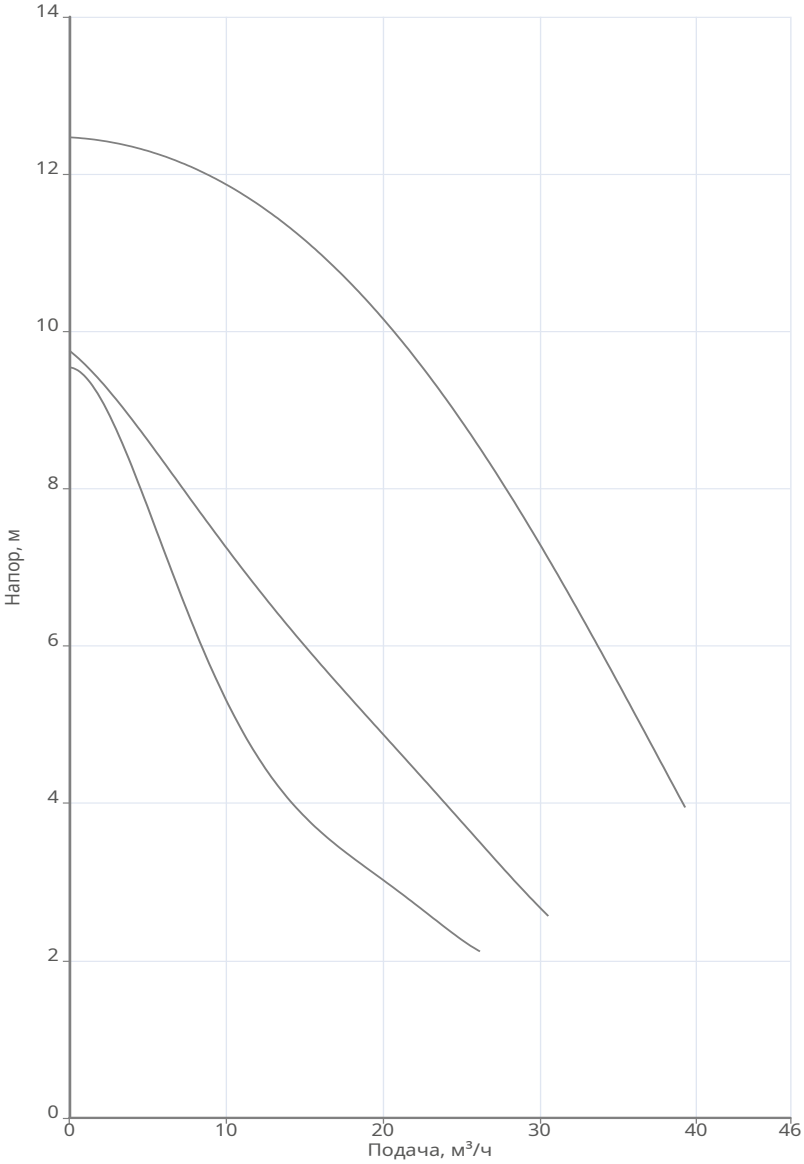

Данные продукта	
Макс. рабочее давление	10 бар
Макс. напор	12.47 м
Т мин.перекачиваемой жидкости	2 °C
Т макс.перекачиваемой жидкости	110 °C
Габаритная длина	360 мм
Данные мотора	
Принцип действия	Асинхронный (AC)
Подключение к сети	1~230 В / 50 Гц
Допустимый перепад напряжения	+/- 10%
Номинальная частота вращения	2900 об/мин
Потребляемая мощность	1.3 кВт
Номинальный ток	5.8 A
Степень защиты	IP 42
Класс нагревостойкости изоляции	H
Уровень звукового давления	54 dB(A)
Защита электродвигателя от перегрева	Биметалл
Материалы	
Гидравлический корпус	Чугун EN-GJL-250
Рабочее колесо	Нержавеющая сталь
Вал электродвигателя	Нержавеющая сталь
Подшипник	Карбид кремния
Корпус электродвигателя	Алюминий
Подсоединение к трубопроводу	
DNs	DN80 PN6/10
DNd	DN80 PN6/10
Дополнительная информация	
Вес	25 кг
Артикул	3601445

Технические данные
NOZ 80/10 EM S3
Тип: Насос с мокрым ротором

Разработал:	Дата: 11.03.2026
Проект:	Назначение:

Информация о серии

Стандартный циркуляционный насос с мокрым ротором с резьбовым или фланцевым соединением. Насос предназначен для установки в системах отопления, вентиляции и ГВС. Обладает улучшенными гидравлическими характеристиками благодаря обновленному дизайну и конфигурации ротора, гидравлической части и рабочего колеса.

Габаритные размеры

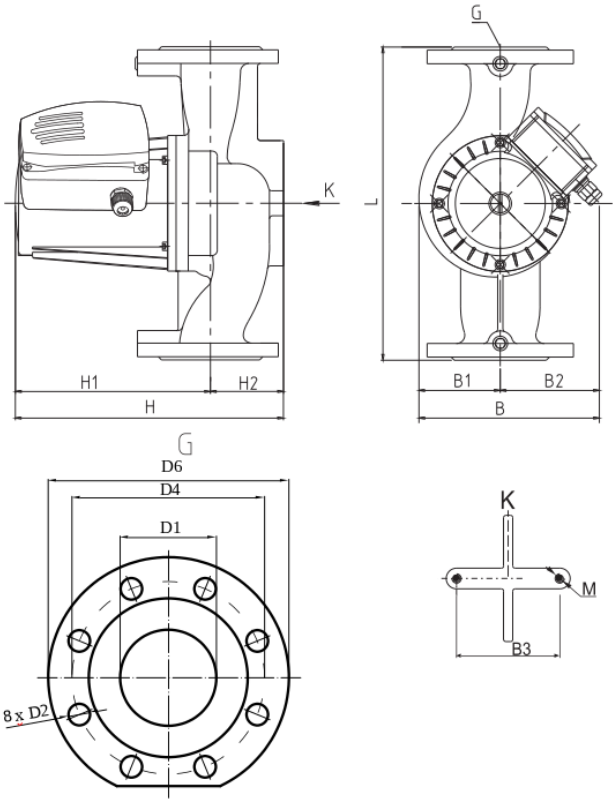

H1: 246
H2: 108
H: 354
L: 360
B: 265
B1: 108
B2: 157
B3: 90
D1: 80
D2: 18
D4: 160
D6: 200
M: M10
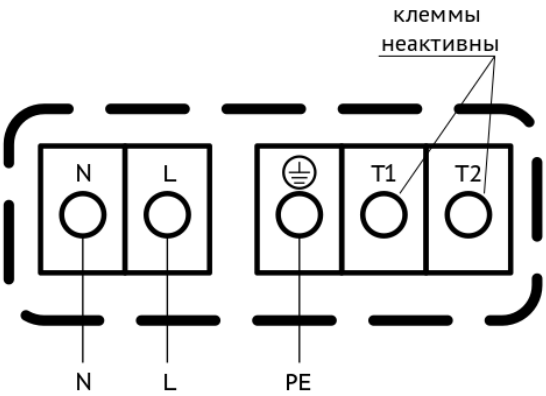
Схема подключения