ONIS®

- Гарантия на всё оборудование 24 месяца.

24 ONIS®

КАТАЛОГ

НАСОСНОЕ ОБОРУДОВАНИЕ ONIS

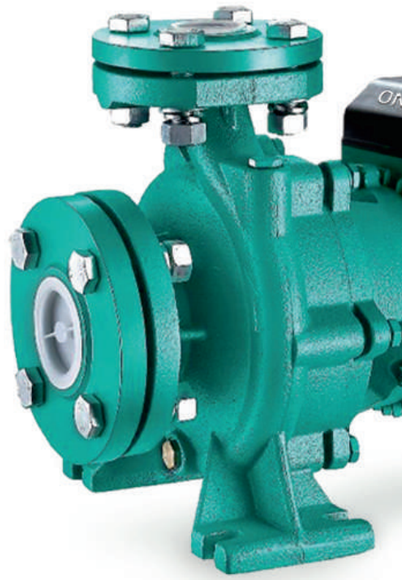

О НАС

НАША КОМПАНИЯ ЯВЛЯЕТСЯ ВЕДУЩИМ ПРОИЗВОДИТЕЛЕМ ПРОМЫШЛЕННЫХ НАСОСОВ, ОБЕСПЕЧИВАЯ КЛИЕНТОВ КАЧЕСТВЕННЫМИ РЕШЕНИЯМИ ДЛЯ РАЗЛИЧНЫХ ОТРАСЛЕЙ. МЫ ИМЕЕМ ШИРОКИЙ СПЕКТР ПРОДУКЦИИ, ПРЕДЛАГАЯ НАСОСЫ РАЗЛИЧНЫХ ТИПОВ И МОДЕЛЕЙ, КОТОРЫЕ ОТВЕЧАЮТ САМЫМ ВЫСОКИМ ТРЕБОВАНИЯМ ПРОИЗВОДИТЕЛЬНОСТИ, НАДЕЖНОСТИ И ЭФФЕКТИВНОСТИ.

ЦЕНТРАЛЬНЫЙ ОФИС

Наш центральный офис расположен в Москве, что позволяет нам эффективно координировать работу всех подразделений и обеспечивать своевременное выполнение заказов.
Мы также имеем несколько подразделений в других городах, что позволяет нам быть ближе к клиентам и оперативно реагировать на их потребности.

ВЫСОКОКВАЛИФИЦИРОВАННЫЙ ПЕРСОНАЛ

Одной из главных составляющих успеха нашей компании является наш высококвалифицированный персонал. Мы гордимся нашей командой профессиональных инженеров и менеджеров, которые обладают обширными знаниями и опытом в области производства промышленных насосов. Наша команда постоянно работает над разработкой новых технологий и улучшением наших продуктов, чтобы удовлетворить потребности наших клиентов.

ВЫСОКОЕ КАЧЕСТВО

Мы стремимся предоставлять нашим клиентам насосы высокого качества, которые обеспечивают эффективную работу и долговечность. Мы также гарантируем надежность и безопасность наших продуктов, что особенно важно в промышленной сфере.

За 8 лет работы на рынке мы завоевали доверие и признание клиентов, благодаря нашему качеству продукции, профессионализму и отличному сервису.
Мы готовы предложить индивидуальные решения для каждого клиента, учитывая его особенности и требования.

РАЗВИТИЕ И РОСТ

Наша компания стремится к постоянному развитию и росту, а также к укреплению своего лидерства на рынке промышленных насосов. Мы готовы сотрудничать с новыми партнерами и клиентами, чтобы вместе достигать новых высот в области промышленной техники.

ONISPUMP.RU
INFO@ONISPUMP.RU
8 (800) 500 - 63 - 17
ООО «ОНИС»

СОДЕРЖАНИЕ

ВЕРТИКАЛЬНЫЕ МНОГОСТУПЕНЧАТЫЕ НАСОСЫ СЕРИИ - MV/MVS

MV

MVS

Назначение

Насосы серии MV/MVS предназначены для: перекачивания разнообразных сред от чистой воды до промышленных жидкостей и подходят для разных диапазонов температур, расхода и давления.
Широко применяются в системах водоснабжения для повышения давления воды.
Подходят для подачи воды к котлам и конденсационной системы.
Применяются в системах водоочистки, фильтрации и обеззараживания воды; в пищевой промышленности, водоснабже-нии высотных зданий, системах пожаротушения, системах промышленной очистки и т.д.
Для орошения сельскохо-зяйственных угодий, полива садов и других объектов.

Расшифровка модели

MV (S) 5 – 7

- 7 – Количество рабочих колес
- 5 – Номинальная производительность (м³ /ч)
- (S) – Проточная часть из нержавеющей стали
- MV – Вертикальный многоступенчатый центробежный насос

Технические данные

Материал:
MV - основание двигателя и фланцы выполнены из чугуна, корпус насоса, вал, рабочие колеса и др. элементы проточной части насоса выполнены из нержавеющей
стали AISI 304;
MVS - основание двигателя и фланцы выполнены из нержавеющей стали AISI 304, проточная часть, вал, рабочие колеса
и др. элементы насоса полностью выполнены из нержавеющей стали AISI 304.
Диапазон производительности: от 0.5 до 110 м3/час;
Мощность двигателя: от 0.37 кВт до 45 кВт.;
Диапазон pH перекачиваемой среды: pH 5-9;
Класс защиты: Ip55;
Класс изоляции: F;
Режим работы: S1 (непрерывный режим работы);
Напряжение сети: 220В, 380В;
Частота сети: 50Гц;
Высота установки над уровнем моря - не более 1000 м;
Тип присоединения – фланцевое.

Условия эксплуатации

Способ установки
Насос должен быть установлен вертикально.

Рабочая среда
Чистая, негорючая, невзрывоопасная жидкость без твердых частиц или волокон. Этот насос может использоваться для перекачивания слабо коррозионных сред.
Если плотность или вязкость перекачиваемой среды больше, чем у воды, необходимо рассмотреть возможность использования насоса с большей мощностью.

Температура рабочей среды
от -15 С° до +120 С°

Температура окружающей среды
до +40 С°

Особенности конструкции

Вертикальные многоступенчатые насосы MV/MVS разработаны по европейским стандартам качества. Насос компактен по конструкции, имеет низкий уровень шума, малые габариты и обладает значительной энергосберегающей эффективностью. Компоненты насоса изготавливаются путем штамповки и сварки из высококачественной нержавеющей стали 304, а уплотнение вала выполняется с применением механического уплотнения из твердого сплава и фторкаучука. При изготовлении рабочего колеса применяется современная технология лазерной сварки, обеспечивающая высокую прочность и эффективность рабочего колеса. Уплотнения вала соответствуют стандарту EN 12756.

Насосы ONIS комплектуются высокоэффективными электродвигателями, которые обеспечивают низкий уровень шума и не требуют проведения технического обслуживания. Установлены качественные японские подшипники NSK, которые рассчитаны на длительный срок эксплуатации.
Электродвигатель имеет полностью закрытую конструкцию, класс защиты IP55, класс изоляции F, насос оснащен двойным уплотнением подшипника, что позволяет выдерживать более высокое внутреннее давление.

Торцевое уплотнение картриджного типа предназначено для герметизации вала. Торцевое уплотнение позволяет выдерживать высокие тепловые нагрузки, обеспечивает длительный срок службы, прост в замене. Корпус торцевого уплотнения выполнен из нержавеющей стали. Трущиеся детали выполнены из металлокерамических материалов, статические части выполнены из фторкаучука.

Во избежание точечной сварки применяется самая современная технология лазерной сварки, обеспечивающая высокую прочность и эффективность рабочего колеса.
Технология обработки: Применяются современные и передовые технологии обработки и технологичское оборудование, такое как высокоточный токарный станок с ЧПУ

В полости установлено плавающее уплотнительное кольцо, что позволяет минимизировать внутреннюю утечку из-зи разницы давлений внутри насоса и предотвратить расход энергии, которая должна быть приложена к жидкости, просачивающейся обратно в полость насоса.

Основные элементы насоса сконструированы так, чтобы обеспечить многоступенчатую компоновку насоса. Все компоненты оптимизированы для уменьшения зазора между рабочими колесами по ступеням, для увеличения эффективности водоподачи, а также для обеспечения стабильности, долговечности и эффективности работы насоса.

Диапазон производительности

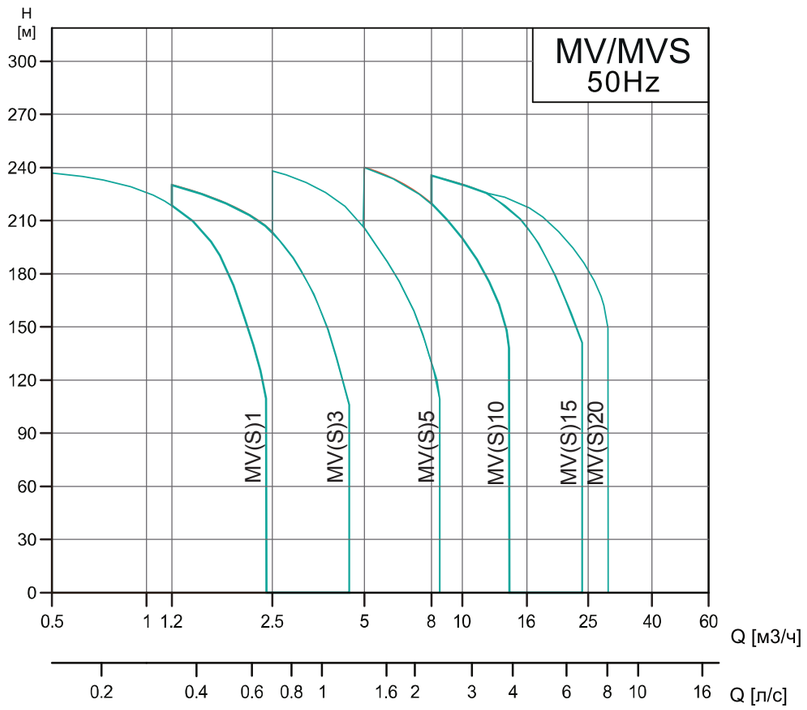

Модель	Номинальный расход ($м^3$/ч)	Диапазон производительности ($м^3$/ч)	Максимальное давление (Бар)	Мощность двигателя (кВт)	Максимальная эффективность (%)	Температурный дивпазон (◆)	Фланцевое давление	Фланец	Трубная резьба
MV(S)1	1	0.5~2.4	2.4	0.37~2.2	48	Обычный температурный тип:0°C ~ 68°C Тип горячей воды: 0°C ~ 120°C	PN25	DN25	R2 1¼
MV(S)3	3	1.2~4.4	2.3	0.37~3	58		PN25	DN25	R2 1¼
MV(S)5	5	2.5~8.5	2.4	0.37~5.5	70		PN32	DN25	R2 1¼
MV(S)10	10	5~14	2.4	0.75~11	72		PN40	DN25	Rc 2
MV(S)15	15	8~24	2.4	1.1~15	73		PN50	DN25	Rc 2
MV(S)20	20	10~29	2.3	1.1~18.5	73		PN50	DN25	Rc 2

Расчет минимального давления на входе

$H=P_b \times 10 = 2 - NPSH - H_f - H_v - H_s$

P_b: барометрическое давление, бар (в закрытых трубопроводных системах рассматривается как давление системы, на уровне моря составляет 1 бар);

H_f: потеря на трение во впускном трубопроводе, м. вод. ст.;

H_v: давление насыщенного пара перекачиваемой жидкости, м. (давление пара среды при соответствующей температуре, среда по умолчанию - вода, как представлено на рис. 3);

H_s: запас прочности, номинальная величина 0,5 м. вод. ст.

NPSH: допустимый кавитационный запас насоса, м. (значение при максимальном потоке кривой Q-NPSH);

Если рассчитанное значение H положительное, то насос может работать на высоте всасывания, равной максимальной высоте H в м вод. ст. Если значение будет отрицательным, то требуется высота подпора, равная минимальному значению H в м вод. ст.

Примечание: при обычных условиях работы нет необходимости производить данный расчет. Расчет H осуществляется только при использовании насоса в следующих ситуациях:

1) высокая температура среды;
2) значение потока жидкости превышает номинальное значение;
3) неверная высота всасывающего трубопровода;
4) слишком низкое давление в системе;
5) значительное сопротивление на входе.

Рисунок 3

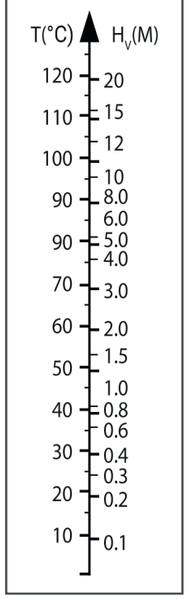

Рисунок 4

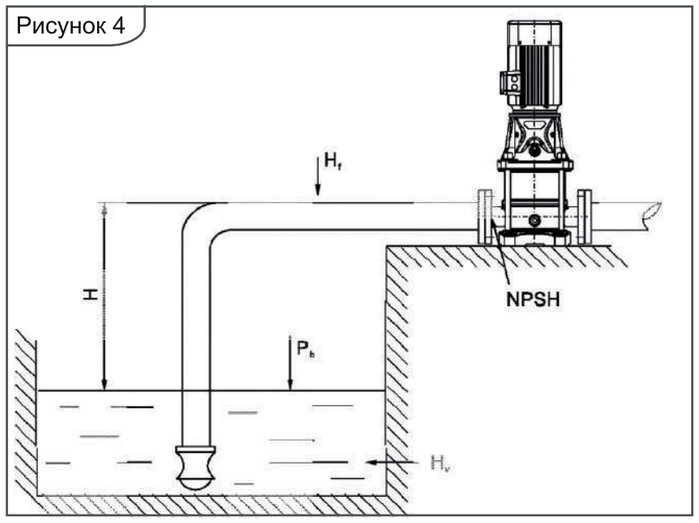

Максимальное рабочее давление:
см. Рисунок 5.

Тип	Номер
MV(S) 1,3,5	1
MV(S) 10, 15	2
MV(S) 20	3
MV(S)32-2-2- MV(S)32-7	
MV(S)32-8-2 - MV(S)32-12	4
MV(S)32-13- MV(S)32-15-2	5
MV(S)45-2-2 -MV(S)45-6	1
MV(S)45-7-2 -MV(S)45-9	4
MV(S)45-10-2 - MV(S)45-13-2	5
MV(S)64-2-2- MV(S)64-5-2	1
MV(S)64-5-1 - MV(S)64-8	4
MV(S)90-2-2- MV(S)90-4-2	1
MV(S)90-4- MV(S)90-6	4
MV(S)120,150,200	6

Рисунок 6. Максимальное давление и температура должны находиться **в пределах указанного диапазона**.

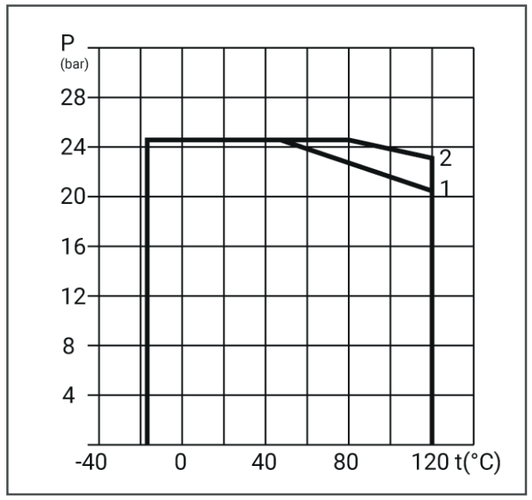

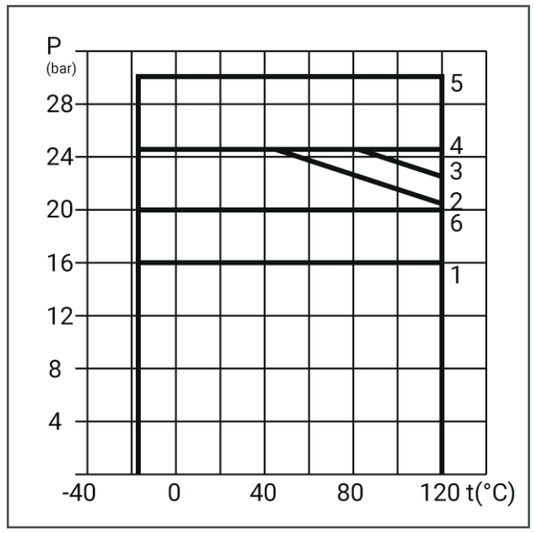

ONIS® | 50Hz
ПРЕИМУЩЕСТВА Экономия энергии | Высокая надежность

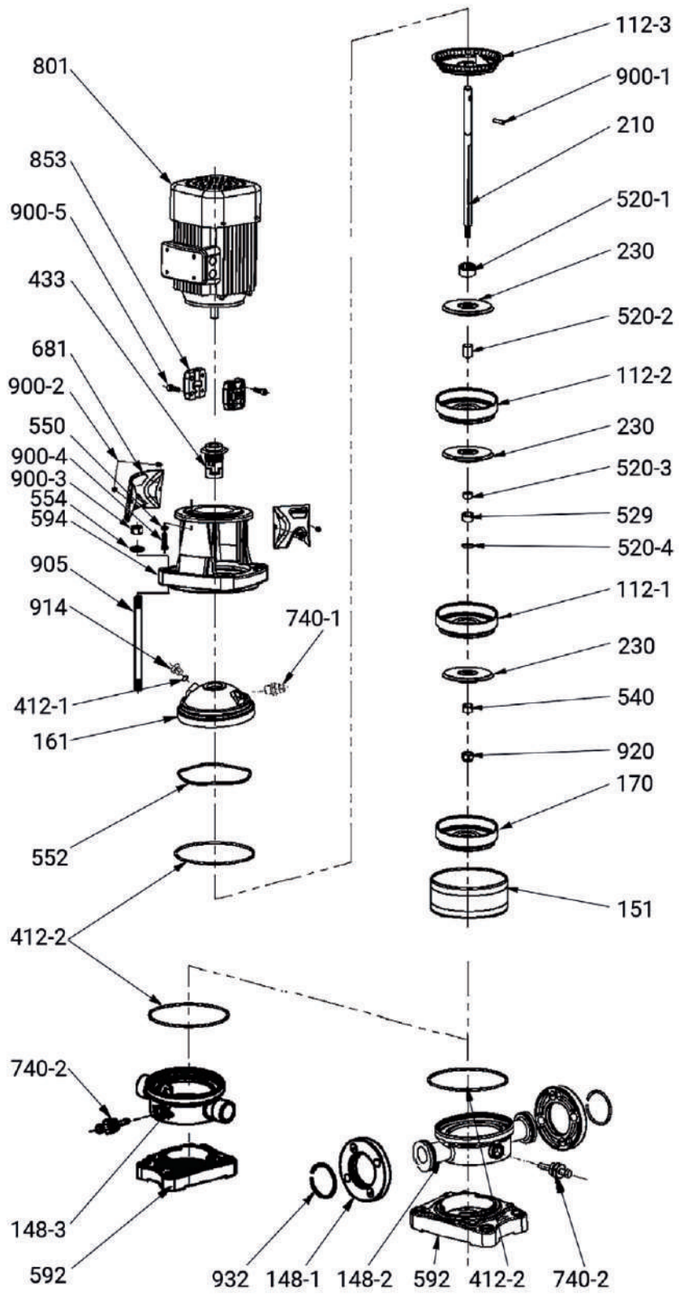

MVS 1, 3, 5

112-1. Камера с подшипником
112-2. Камера
112-3. Верхняя камера
148-1. Фланец
148-2. Впускная и выпускная камера с фланцами
148-3. Впускная и выпускная камера с резьбовыми соединениями
151. Корпус гидравлической части
161. Крышка гидравлической части
170. Стартовая камера
210. Вал насоса
230. Рабочее колесо
412-1. О-образное кольцо
412-2. О-образное кольцо
433. Торцевое уплотнение вала
520-1. Втулка
520-2. Длинная втулка
520-3. Короткая втулка
520-4. Короткая втулка
529. Подшипник
540. Втулка
550. Шайба
552. Гофрированная пружина
554. Шайба
592. Основание гидравлической части
594. Станина электродвигателя
681. Защитный кожух
740-1. Пробка для сброса воздуха
740-2. Сливная пробка
801. Электродвигатель
853. Соединительная муфта
900-1. Штифт вала
900-2. Винт
900-3. Гайка M12
900-4. Болт
900-5. Болт с внутренней шестигранной головкой
905. Шпилька
914. Пробка G1/4
920. Контргайка
932. Стопорное кольцо

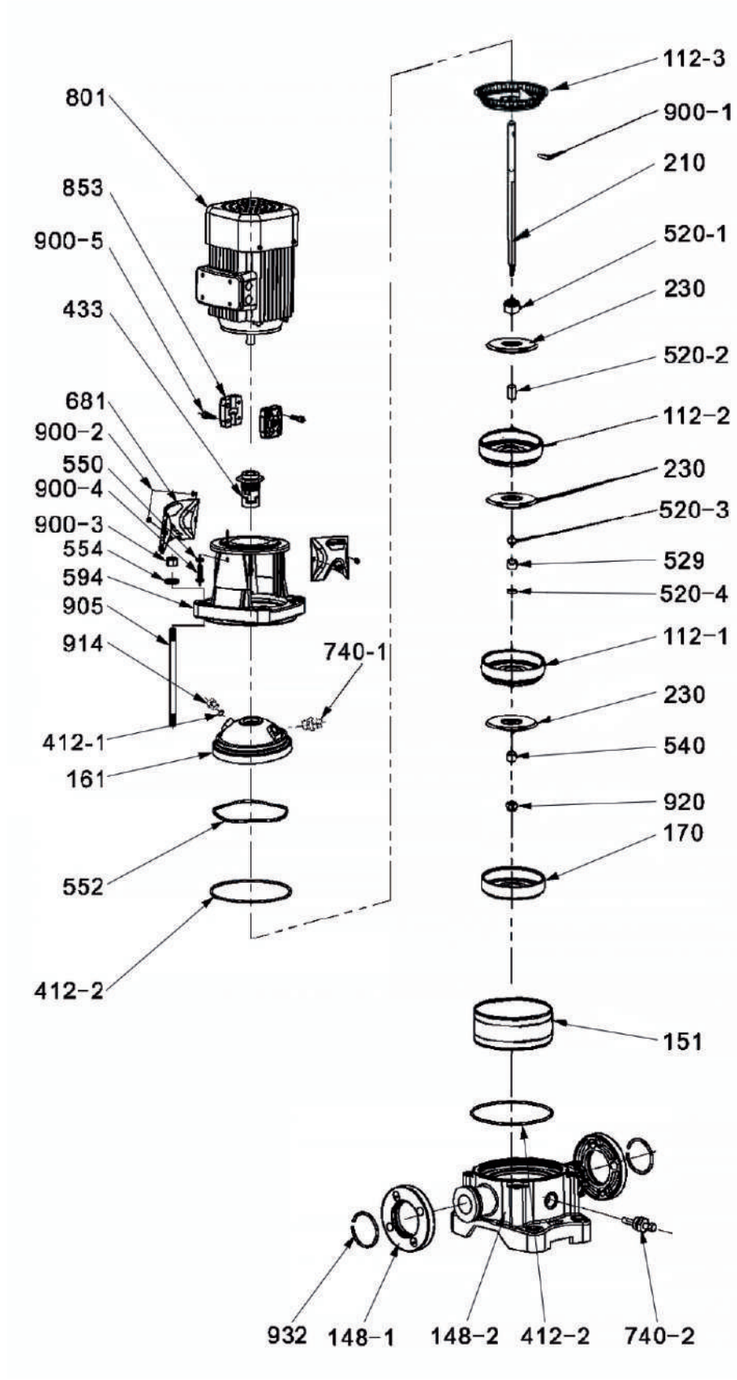

MV 1, 3, 5

112-1. Камера с подшипником
112-2. Камера
112-3. Верхняя камера
148-1. Фланец
148-2. Впускная и выпускная камера с фланцами
151. Корпус гидравлической части
161. Крышка гидравлической части
170. Стартовая камера
210. Вал насоса
230. Рабочее колесо
412-1. О-образное кольцо
412-2. О-образное кольцо
433. Торцевое уплотнение вала
520-1. Втулка
520-2. Длинная втулка
520-3. Короткая втулка
520-4. Короткая втулка
529. Подшипник
540. Втулка
550. Шайба
552. Гофрированная пружина
554. Шайба
594. Станина электродвигателя
681. Защитный кожух
740-1. Пробка для сброса воздуха
740-2. Сливная пробка
801. Электродвигатель
853. Соединительная муфта
900-1. Штифт вала
900-2. Винт
900-3. Гайка M12
900-4. Болт
900-5. Болт с внутренней шестигранной головкой
905. Шпилька
914. Пробка G1/4
920. Контргайка
932. Стопорное кольцо

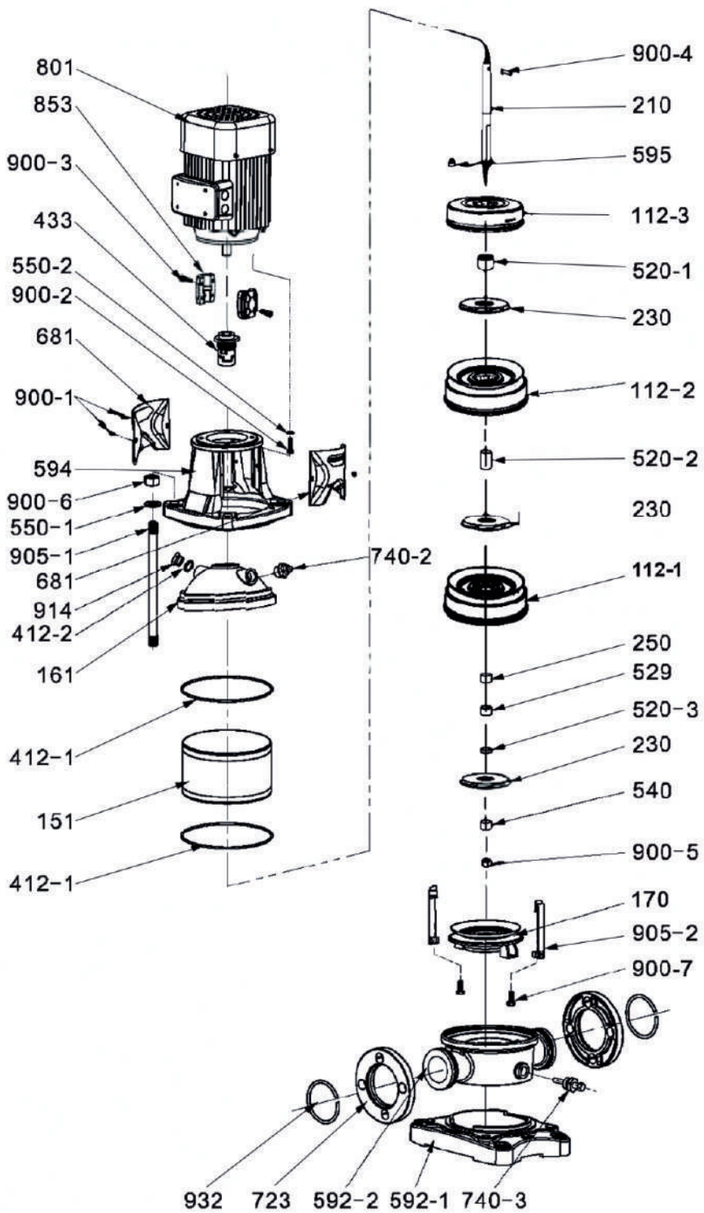

MVS 10, 15, 20

112-1. Камера с подшипником
112-2. Камера
112-3. Верхняя камера
151. Корпус гидравлической части
161. Крышка гидравлической части
170. Стартовая камера
210. Вал насоса
230. Рабочее колесо
250. Шайба
412-1. О-образное кольцо
412-2. О-образное кольцо
433. Торцевое уплотнение вала
520-1. Втулка
520-2. Длинная втулка
520-3. Короткая втулка
529. Подшипник
540. Втулка
550-1. Шайба
550-2. Винт
592-1. Основание гидравлической части
592-2. Впускная и выпускная камеры насоса с круглыми фланцами
594. Станина электродвигателя
681. Защитный кожух
723. Фланец
740-2. Пробка для сброса воздуха
740-3. Сливная пробка
801. Электродвигатель
853. Соединительная муфта
900-1. Штифт вала
900-2. Винт
900-3. Гайка М12
900-4. Болт
900-5. Болт с внутренней шестигранной головкой
900-6. Гайка
900-7. Болт
905-1. Шпилька
905-2. Стяжка
914. Пробка G1/4
932. Стопорное кольцо

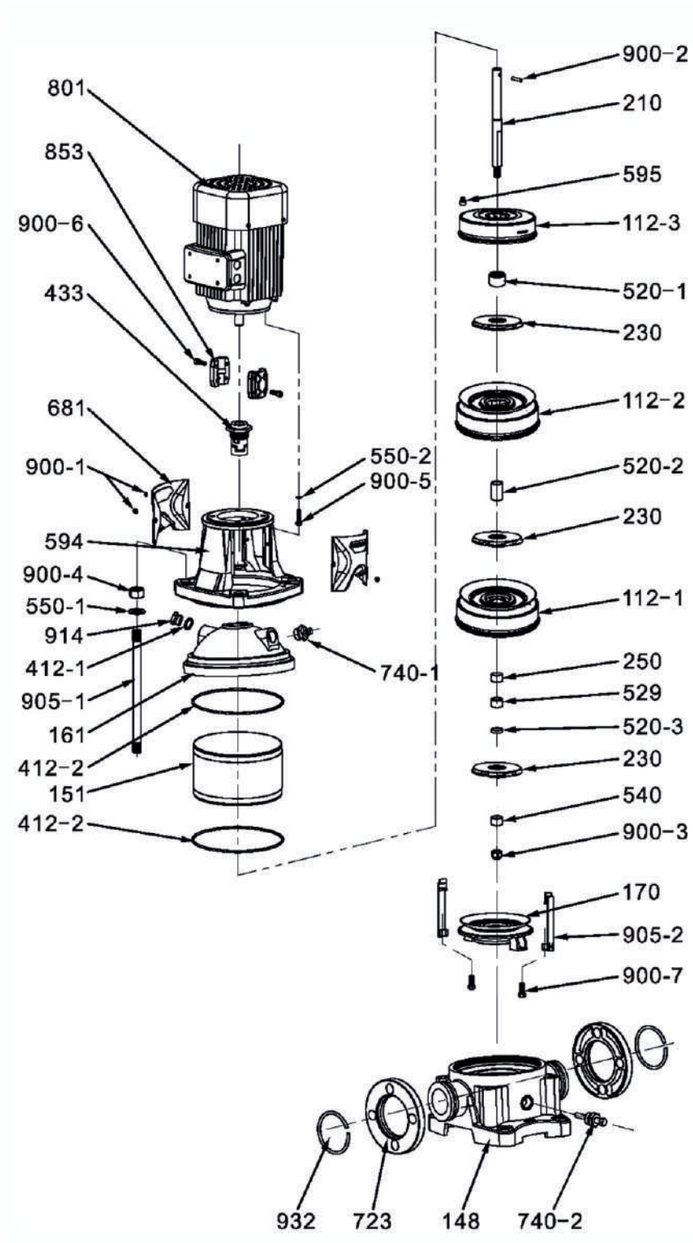

MV 10, 15, 20

112-1. Камера с подшипником
112-2. Камера
112-3. Верхняя камера
148. Основание
151. Корпус гидравлической части
161. Крышка гидравлической части
170. Стартовая камера
210. Вал насоса
230. Рабочее колесо
250. Шайба
412-1. О-образное кольцо
412-2. О-образное кольцо
433. Торцевое уплотнение вала
520-1. Втулка
520-2. Длинная втулка
520-3. Короткая втулка
529. Подшипник
540. Втулка
550-1. Шайба
550-2. Винт
592-1. Основание гидравлической части
592-2. Впускная и выпускная камеры насоса с круглыми фланцами
594. Станина электродвигателя
595. Пружина
723. Фланец
740-2. Пробка для сброса воздуха
740-3. Сливная пробка
801. Электродвигатель
853. Соединительная муфта
900-1. Штифт вала
900-2. Винт
900-3. Гайка М12
900-4. Болт
900-5. Болт с внутренней шестигранной головкой
900-6. Гайка
900-7. Болт
905-1. Шпилька
905-2. Стяжка
914. Пробка G1/4
932. Стопорное кольцо

MV(S)32,45,64,90

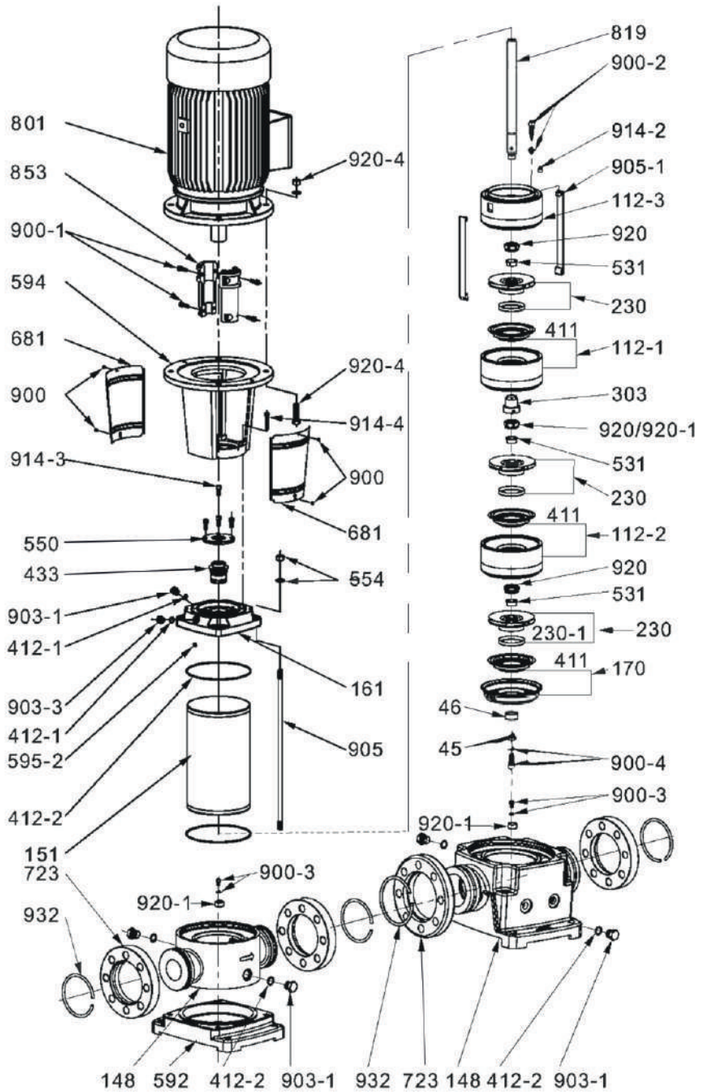

45. Гайка
46. Шайба
112-1. Камера
112-2. Камера с подшипником
112-3. Верхняя камера
148. Впускная и выпускная камера с фланцами
151. Корпус гидравлической части
161. Крышка гидравлической части
170. Стартовая камера
230. Рабочее колесо
230-1. Износостойкое кольцо
303. Вращающееся кольцо подшипника
411. Щелевое уплотнение
412-1. О-образное кольцо
412-2. О-образное кольцо
433. Торцевое уплотнение вала
531. Разжимная втулка
550. Базовая деталь уплотнения вала
554. Гайка, шайба
592. Основание гидравлической части
594. Станина электродвигателя
595-2. Пружина
681. Защитный кожух
723. Фланец
801. Электродвигатель
819. Вал насоса
853. Соединительная муфта
900. Винт
900-1. Болт
900-2. Винт, шайба.
900-3. Винт, шайба.
900-4. Винт, шайба.
903-. Сливная пробка
903-3. Пробка для сброса воздуха
905. Шпилька
905-1. Стяжная лента
914-2. Пружина
914-3. Винт
914-4. Винт
920. Гайка
920-1. Контргайка
920-4. Винт, шайба
932. Стопорное кольцо
942. Штифт вала

MV(S)120, 150,200

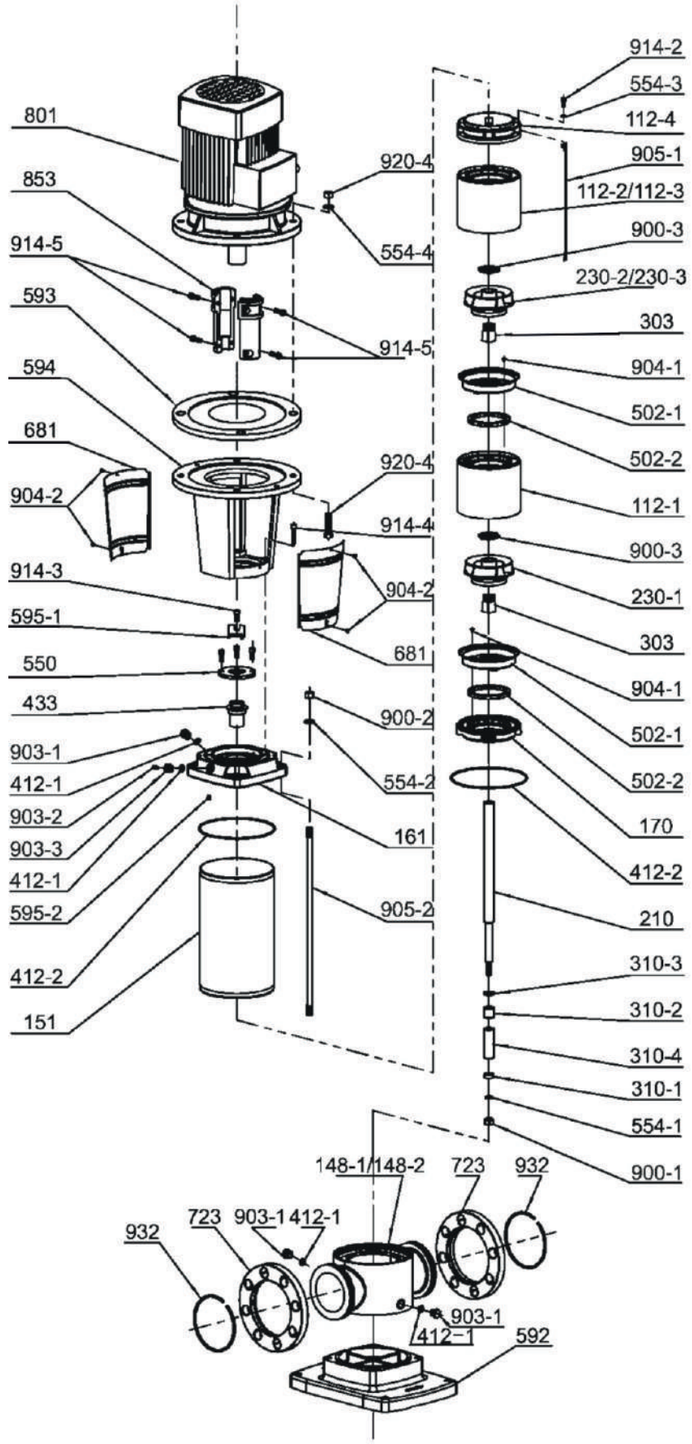

112-1. Камера
112-2. Камера с подшипником
112-3. Камера с подшипником
112-4. Верхняя камера
148-1, 148-2. Впускная и выпускная камера с фланцами
151. Корпус гидравлической части
161. Крышка гидравлической части
170. Стартовая камера
210. Вал насоса.
230-1. Рабочее колесо
303. Износостойкое кольцо
310-1. Винт, шайба.
310-2. Винт, шайба.
310-3. Винт, шайба.
310-4. Втулка.
412-1. О-образное кольцо
412-2. О-образное кольцо
443. Торцевое уплотнение вала
502-1. Фиксатор щелевого уплотнения
502-2. Кольцо щелевого уплотненения
550. Базовая деталь уплотнения вала
554-1. Винт, шайба
554-2. Винт, шайба
554-4. Шайба
592. Основание гидравлической части
593. Составная часть станины электродвигателя
594. Станина электродвигателя
595-1. Пружина
595-2. Регулирующий винт
681. Защитный кожух
723. Фланец
801. Электродвигатель
853. Соединительная муфта
900. Винт
900-1. Болт
900-2. Винт, шайба.
900-3. Винт, шайба.
903-1. Шпилька
903-2. Болт
903-3. Пробка для сброса воздуха
904-1. Винт
904-2. Защитный кожух с вырезом
905-1. Стяжная лента
905-2. Тяга
914-2. Пружина
914-3. Винт
914-4. Винт
914-5. Винт с цилиндрической головкой
920-4. Винт, шайба
932. Стопорное кольцо
942. Штифт вала

Кривая производительности MV(S)1

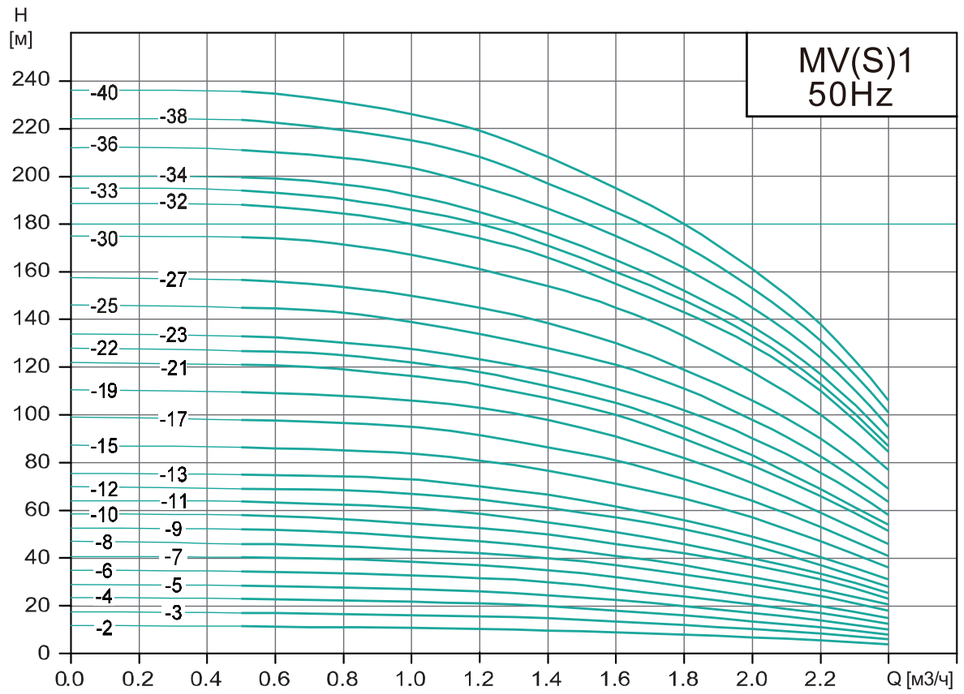

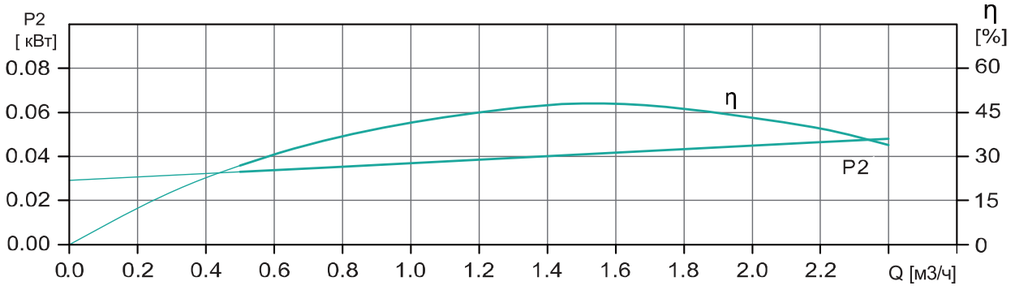

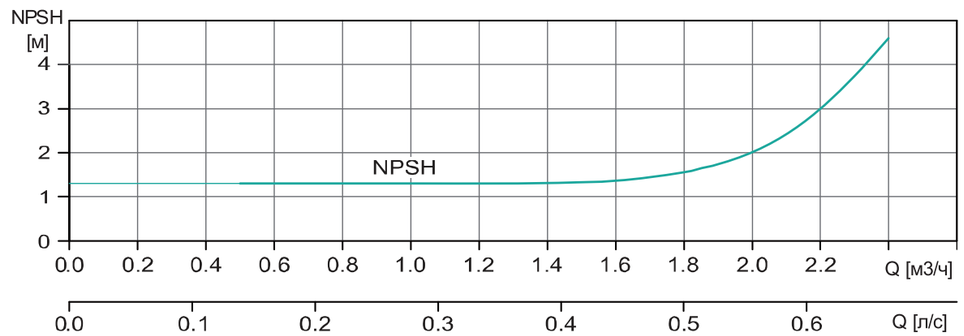

Таблица параметров

Артикул насоса MV(S)	Артикул насоса MV	Модель	Мощность двигателя (кВт)	Q (м³/ч)	0	0.5	0.7	1	1.2	1.4	1.6	1.8	2	2.2	2.4	Диапазон напора (м)
111001	110001	MV(S)1-2	0.37	H (м)	11.8	11.5	11.2	10.5	10.3	9.7	9	8	6.8	5.5	4	4~11.8
111002	110002	MV(S)1-3	0.37		17.5	17	16.8	16	15.6	14.8	13.5	12	10	8.5	6	6~17.5
111003	110003	MV(S)1-4	0.37		23.5	23	22.5	21.5	21	19.8	18	16	13.5	11	8	8~23.5
111004	110004	MV(S)1-5	0.37		29	28.5	28	27	26	24.5	22.5	20	17	14	10	10~29
111005	110005	MV(S)1-6	0.37		35	34.5	34	32.5	31.5	30	27	24	20.5	17	12.5	12.5~35
111006	110006	MV(S)1-7	0.37		41	40.5	40	39	37	35	32	28	24	20	15	15~41
111007	110007	MV(S)1-8	0.55		47	46	45.5	43.5	42	40	37	33	29	24.5	18	18~47
111008	110008	MV(S)1-9	0.55		52.5	52	51.5	49	47	44.5	41	37	32	27	20.5	20.5~52.5
111009	110009	MV(S)1-10	0.55		58.5	58	57	55	52.5	50	46	42	37	31	23	23~58.5
111010	110010	MV(S)1-11	0.55		64	63.5	63	61	58.5	55	51	46	40	33.5	25.5	25.5~64
111011	110011	MV(S)1-12	0.75		70	69	68.5	67	64.5	61	57	52	45.5	37	28	28~70
111012	110012	MV(S)1-13	0.75		75.5	75	74.5	73	70	66.5	61.5	56	49	40.5	31	31~75.5
111013	110013	MV(S)1-15	0.75		87.5	86.5	85.5	84	81	76.5	71	65	57	47	36	36~87.5
111014	110014	MV(S)1-17	1.1		99	98	97	95	91.5	86.5	81	73	64	53	41	41~99
111015	110015	MV(S)1-19	1.1		110	109	108	106	103	98	91	82	72	59	46	46~110
111016	110016	MV(S)1-21	1.1		122	121	120	117	113	107	100	90	79	66	51.5	51.5~122
111017	110017	MV(S)1-22	1.1		128	127	126	122	118	112	105	95	83	69	54	54~128
111018	110018	MV(S)1-23	1.5		134	133	132	128	123	118	111	102	90.5	76.5	58	58~134
111019	110019	MV(S)1-25	1.5		146	145	144	139	134	128	121	111	98	83	63	63~146
111020	110020	MV(S)1-27	1.5		158	157	155	150	145	138	130	119	106	90	69	69~158
111021	110021	MV(S)1-30	1.5		175	174	172	167	161	154	145	133	118	100	77	77~175
111022	110022	MV(S)1-32	2.2		189	188	186	180	174	166	155	143	129	110	85	85~189
111023	110023	MV(S)1-33	2.2		195	194	192	186	180	171	160	148	133	113	87	87~195
111024	110024	MV(S)1-34	2.2		200	199	198	192	185	176	165	152	137	117	90	90~200
111025	110025	MV(S)1-36	2.2		212	211	209	203	196	186	175	161	145	124	95	95~212
111026	110026	MV(S)1-38	2.2		225	224	221	215	208	197	185	171	153	131	101	101~225
111027	110027	MV(S)1-40	2.2		237	236	233	226	219	208	195	180	161	106	106	106~237

Кривая производительности MV(S)3

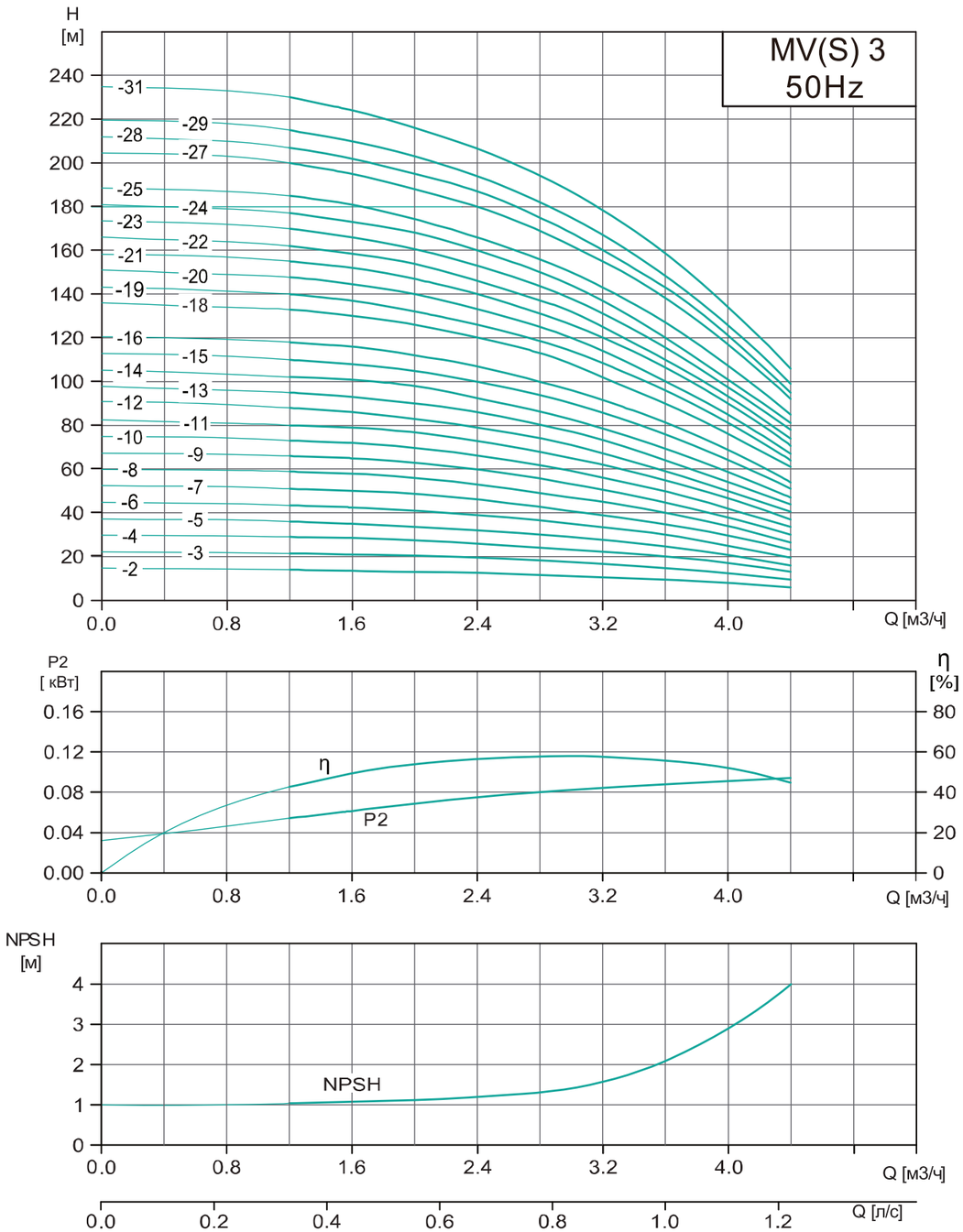

Таблица параметров

Артикул насоса MV(S)	Артикул насоса MV	Модель	Мощность двигателя (кВт)	Q (м³/ч)	0	1.2	1.6	2	2.4	2.8	3	3.2	3.6	4	4.4	Диапазон напора (м)
111028	110028	MV(S)3-2	0.37	H (м)	14.7	14	13.5	13	12.5	11.5	11	10.5	9.5	8	6	6~14.7
111029	110029	MV(S)3-3	0.37		22.2	21.5	21	20.5	19.5	18	17	16.5	15	12.5	9.5	9.5~22.2
111030	110030	MV(S)3-4	0.37		29.7	29	28.5	27.5	26	24	23	22	20	17	13	13~29.7
111031	110031	MV(S)3-5	0.55		37.2	36	35	33.5	32	30	29	28	25	21	16	16~37.2
111032	110032	MV(S)3-6	0.55		45	43.5	42.5	41	39	36.5	35	33.5	30	25	19.5	19.5~45
111033	110033	MV(S)3-7	0.75		52.5	51	50	49	46	43	41	39.5	35	30	23	23~52.5
111034	110034	MV(S)3-8	0.75		60	58.5	58	56	53	49	47	45	40	34	26.5	26.5~60
111035	110035	MV(S)3-9	1.1		67.5	66	65	63	60	56	53	51	45	38	30	30~67.5
111036	110036	MV(S)3-10	1.1		75	73	72	70	66	61	59	56	50	42	33.5	33.5~75
111037	110037	MV(S)3-11	1.1		82.5	80	79	77	73	68	65	62	55	47	37	37~82.5
111038	110038	MV(S)3-12	1.1		90	88	86	83	79	74	71	67	59	50	40.5	40.5~90
111039	110039	MV(S)3-13	1.5		98	95	93	90	86	80	77	73	64	54	44	44~98
111040	110040	MV(S)3-14	1.5		105	102	101	98	92.5	86	83	78	69	58	47	47~105
111041	110041	MV(S)3-15	1.5		113	110	108	105	100	94	90	86	76	64	51	51~113
111042	110042	MV(S)3-16	1.5		120	118	116	112	107	100	96	92	81	69	54	54~120
111043	110043	MV(S)3-18	2.2		136	133	130	126	120	113	108	102	90	76	61	61~136
111044	110044	MV(S)3-19	2.2		143	140	137	132	126	119	114	108	96	82	64	64~143
111045	110045	MV(S)3-20	2.2		151	148	144	140	133	125	120	114	100	85	67	67~151
111046	110046	MV(S)3-21	2.2		158	155	152	147	140	131	126	120	106	90	71	71~158
111047	110047	MV(S)3-22	2.2		166	162	158	154	146	137	132	125	110	93	74	74~166
111048	110048	MV(S)3-23	2.2		173	170	166	161	153	144	138	131	115	97	78	78~173
111049	110049	MV(S)3-24	2.2		181	177	173	168	160	150	144	137	120	101	81	81~181
111050	110050	MV(S)3-25	3		188	185	181	175	166	156	150	142	125	105	85	85~188
111051	110051	MV(S)3-27	3		204	200	195	188	180	169	162	155	138	117	92	92~204
111052	110052	MV(S)3-28	3		212	207	202	195	187	175	168	160	143	121	95	95~212
111053	110053	MV(S)3-29	3		220	215	210	203	194	182	175	167	148	126	99	99~220
111054	110054	MV(S)3-31	3		235	230	224	216	207	194	187	178	159	134	106	106~235

Кривая производительности MV(S)5

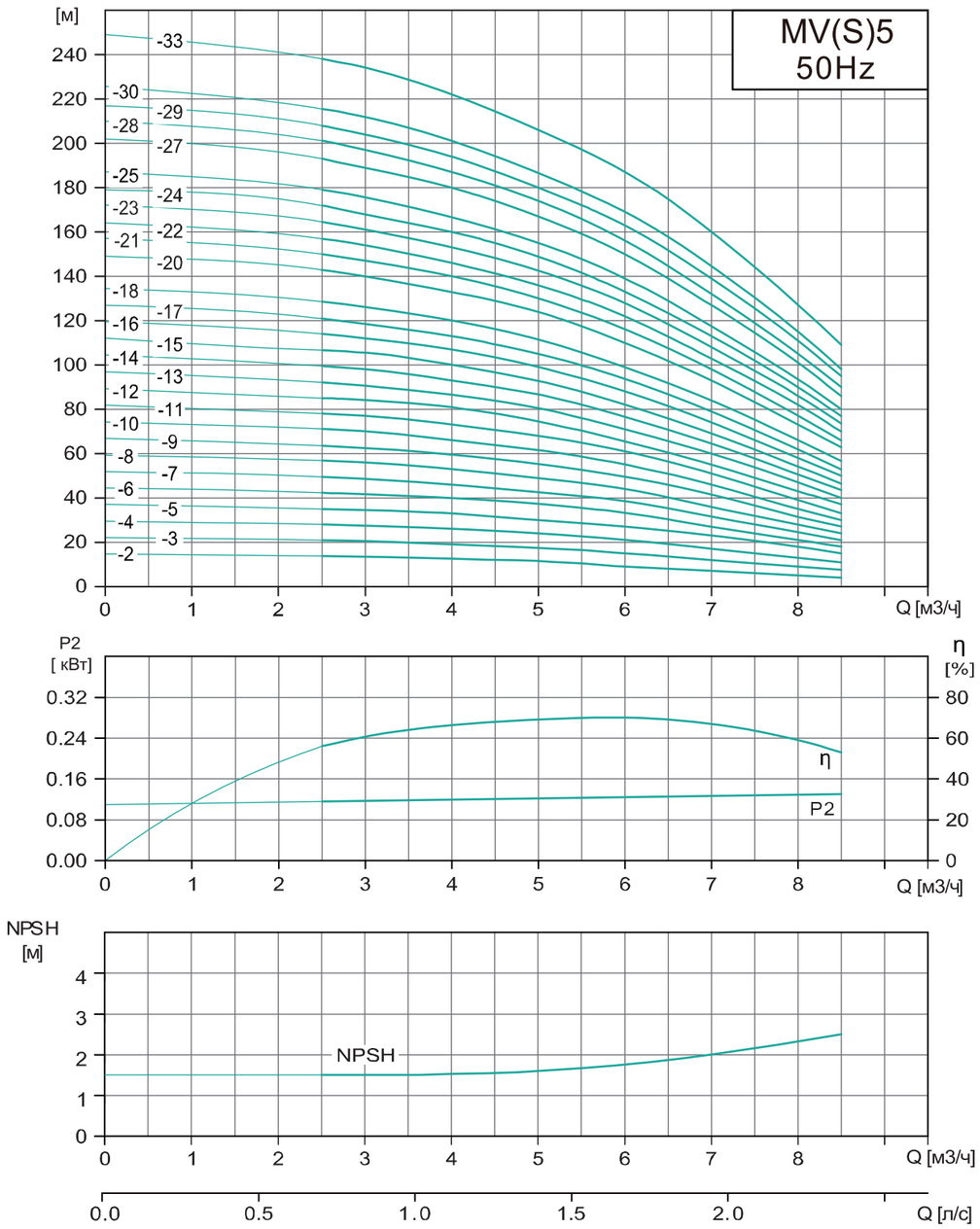

Таблица параметров

Артикул насоса MV(S)	Артикул насоса MV	Модель	Мощность двигателя (кВт)	Q (м³/ч)	0	2.5	3	4	5	6	7	8	8.5	Диапазон напора (м)
111055	110055	MV(S)5-2	0.37	H (м)	14.7	13.5	13.3	12.5	11.5	9	7	5	4	6~14.7
111056	110056	MV(S)5-3	0.55		22.1	21	20.5	19	17.5	15	12	9	7.5	9.5~22.2
111057	110057	MV(S)5-4	0.55		29.5	28	27.5	26	24	21	17	13	11	13~29.7
111058	110058	MV(S)5-5	0.75		37	35	34.5	33	30	27	23	18	15	16~37.2
111059	110059	MV(S)5-6	1.1		44.5	42	41.5	40	37	33	27	21	18	19.5~45
111060	110060	MV(S)5-7	1.1		52	49.5	48.5	46	42.5	38.5	31.5	24.5	21	23~52.5
111061	110061	MV(S)5-8	1.1		59	57	56	53	49	44	36	28	24	26.5~60
111062	110062	MV(S)5-9	1.5		67	64	63	60	55	49.5	41.5	31.5	27	30~67.5
111063	110063	MV(S)5-10	1.5		74.5	71	70	66	62	55	46	35	30	33.5~75
111064	110064	MV(S)5-11	1.5		82	78	77	73	68	61	51	39	33	37~82.5
111065	110065	MV(S)5-12	2.2		89.5	85	84	81	74.5	66	55	43	37	40.5~90
111066	110066	MV(S)5-13	2.2		97	92	91	87	80	71	60	47	40	44~98
111067	110067	MV(S)5-14	2.2		104	100	98	93	87	77	65	51	43.5	47~105
111068	110068	MV(S)5-15	2.2		112	107	106	100	93	82	69	54	46.5	51~113
111069	110069	MV(S)5-16	2.2		119	114	112	107	99	88	74	58	50	54~120
111070	110070	MV(S)5-17	3		127	121	118.5	113	105	94	79	62	53	61~136
111071	110071	MV(S)5-18	3		134	128	126	120	111	99	84	66	56	64~143
111072	110072	MV(S)5-20	3		149	143	140	133	124	110	93	73	63	67~151
111073	110073	MV(S)5-21	3		157	150	147	140	130	116	98	77	66	71~158
111074	110074	MV(S)5-22	4		164	157	154	146	136	122	103	82	70	74~166
111075	110075	MV(S)5-23	4		172	165	161	153	142	128	108	86	74	78~173
111076	110076	MV(S)5-24	4		179	172	168	160	149	133	113	90	77	81~181
111077	110077	MV(S)5-27	4		202	193	189	180	168	150	127	101	86	85~188
111078	110078	MV(S)5-28	4		210	201	197	187	174	156	132	105	90	92~204
111079	110079	MV(S)5-29	5.5		217	208	204	194	180	163	139	111	95	95~212
111080	110080	MV(S)5-30	5.5		225	216	212	201	186	169	144	115	98	99~220
111081	110081	MV(S)5-33	5.5		249	238	234	222	206	187	160	127	109	106~235

Кривая производительности MV(S)10

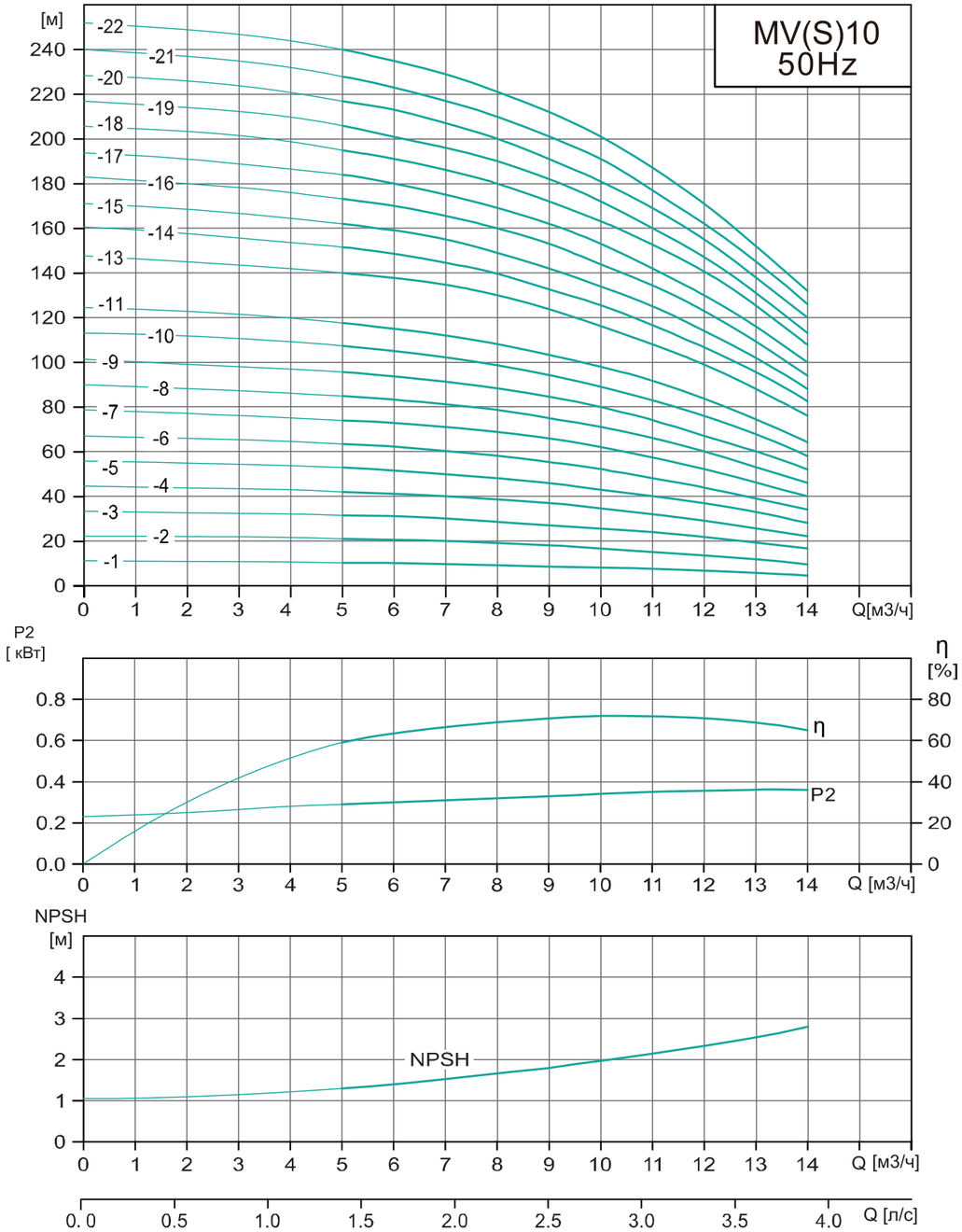

Таблица параметров

Артикул насоса MVS	Артикул насоса MV	Модель	Мощность двигателя (кВт)	Q (м³/ч)	0	5	6	8	10	12	14	Диапазон напора (м)
111082	110082	MV(S)10-1	0.75	H (м)	11	10.2	10	9	8	7	4.5	4.5~11
111083	110083	MV(S)10-2	0.75		22.2	21	20.5	19	16.5	13.5	9.5	9.5~22.2
111084	110084	MV(S)10-3	1.1		33.3	31.5	31	28.5	25.5	22	16.5	16.5~33.3
111085	110085	MV(S)10-4	1.5		44.5	42	41	38	34	29	22	22~44.5
111086	110086	MV(S)10-5	2.2		56	52.5	51	48	43	37	28	28~56
111087	110087	MV(S)10-6	2.2		67	63	62	58	52	44	34	34~67
111088	110088	MV(S)10-7	3		78.5	74	73	69	62	52	40	40~78.5
111089	110089	MV(S)10-8	3		90	85	84	79	71	60	46	46~90
111090	110090	MV(S)10-9	4		101.5	96	94	89	80	67	52	52~101.5
111091	110091	MV(S)10-10	4		113	107	105	98	89	76	58	58~113
111092	110092	MV(S)10-11	4		124	118	115	108	98	84	64	64~124
111093	110093	MV(S)10-12	4.5		137	129	127	119	107	91	70	70~137
111094	110094	MV(S)10-13	5.5		147	140	138	130	116	99	76	76~147
111095	110095	MV(S)10-14	5.5		160	151	148	139	125	106	82	82~160
111096	110096	MV(S)10-15	5.5		171	162	159	149	134	114	88	88~171
111097	110097	MV(S)10-16	7.5		183	173	170	159	144	123	94	94~183
111098	110098	MV(S)10-17	7.5		194	184	180	169	153	130	100	100~194
111099	110099	MV(S)10-18	7.5		205	195	191	180	163	141	108	108~205
111100	110100	MV(S)10-19	7.5		217	206	201	190	172	147	113	113~217
111101	110101	MV(S)10-20	7.5		228	217	213	200	181	155	120	120~228
111102	110102	MV(S)10-21	7.5		240	228	223	210	191	162	126	126~240
111103	110103	MV(S)10-22	11		250	240	235	221	201	171	132	132~250

Кривая производительности MV(S)15

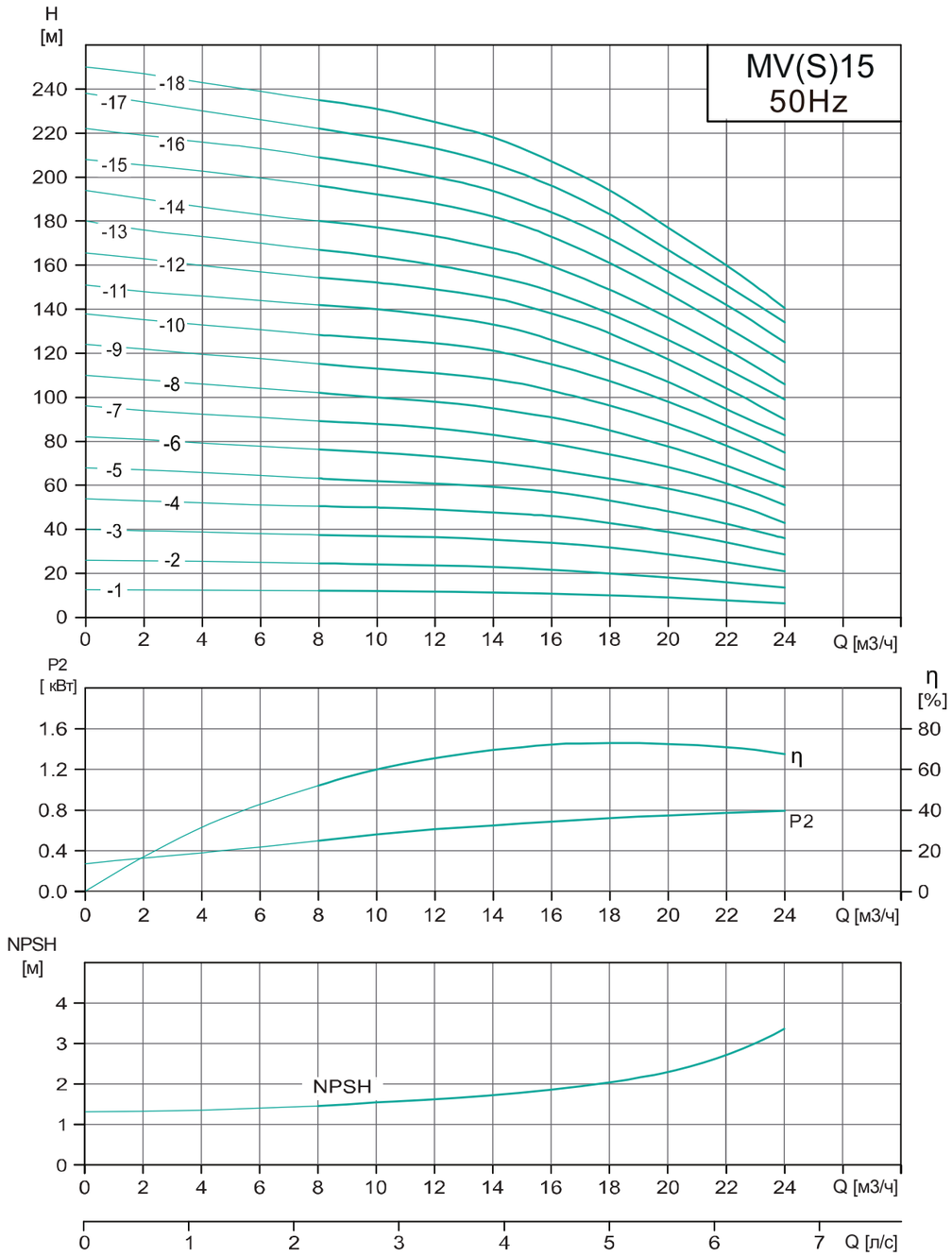

Таблица параметров

Артикул насоса MVS	Артикул насоса MV	Модель	Мощность двигателя (кВт)	Q (м³/ч)	0	8	10	12	14	15	16	18	20	22	24	Диапазон напора (м)
111104	110104	MV(S)15-1	1.1	H (м)	12.6	12.2	12	11.8	11.5	11	10.5	10	9	8	6.5	6.5~12.6
111105	110105	MV(S)15-2	2.2		26	24.5	24	23.5	23	22.5	21.5	20	18	16	13.5	13.5~26
111106	110106	MV(S)15-3	3		40	37.5	37	36.5	35.5	34.5	34	32	29	25	21	21~40
111107	110107	MV(S)15-4	4		54	50.5	50	49	47.5	47	46	43	39	34	28.5	28.5~54
111108	110108	MV(S)15-5	4		68	63	62	61	59	58	57	53	48	42.5	36	36~68
111109	110109	MV(S)15-6	5.5		82	76	75	73	71	69	67	63	58	52	43	43~82
111110	110110	MV(S)15-7	5.5		96	89	88	86	83	81	79	74	68	61	51	51~96
111111	110111	MV(S)15-8	7.5		110	102	100	98	95	93	91	85	78	69	59	59~110
111112	110112	MV(S)15-9	7.5		124	115	113	111	108	106	103	96	88	78	67	67~124
111113	110113	MV(S)15-10	11		138	128	126	124	121	118	115	107	98	87	75	75~138
111114	110114	MV(S)15-11	11		151	142	140	137	133	130	126	117	107	95	83	83~151
111115	110115	MV(S)15-12	11		166	154	152	149	145	142	138	129	117	104	90	90~166
111116	110116	MV(S)15-13	11		180	167	164	160	155	152	148	138	126	113	99	99~180
111117	110117	MV(S)15-14	11		194	180	177	173	168	165	160	149	136	122	106	106~194
111118	110118	MV(S)15-15	15		208	196	192	188	182	178	173	161	147	132	116	116~208
111119	110119	MV(S)15-16	15		222	209	205	200	194	189	184	172	157	142	125	125~222
111120	110120	MV(S)15-17	15		236	222	218	213	206	201	196	183	167	151	132	132~236
111121	110121	MV(S)15-18	15		250	235	231	225	218	213	207	194	177	160	141	141~250

Кривая производительности MV(S)20

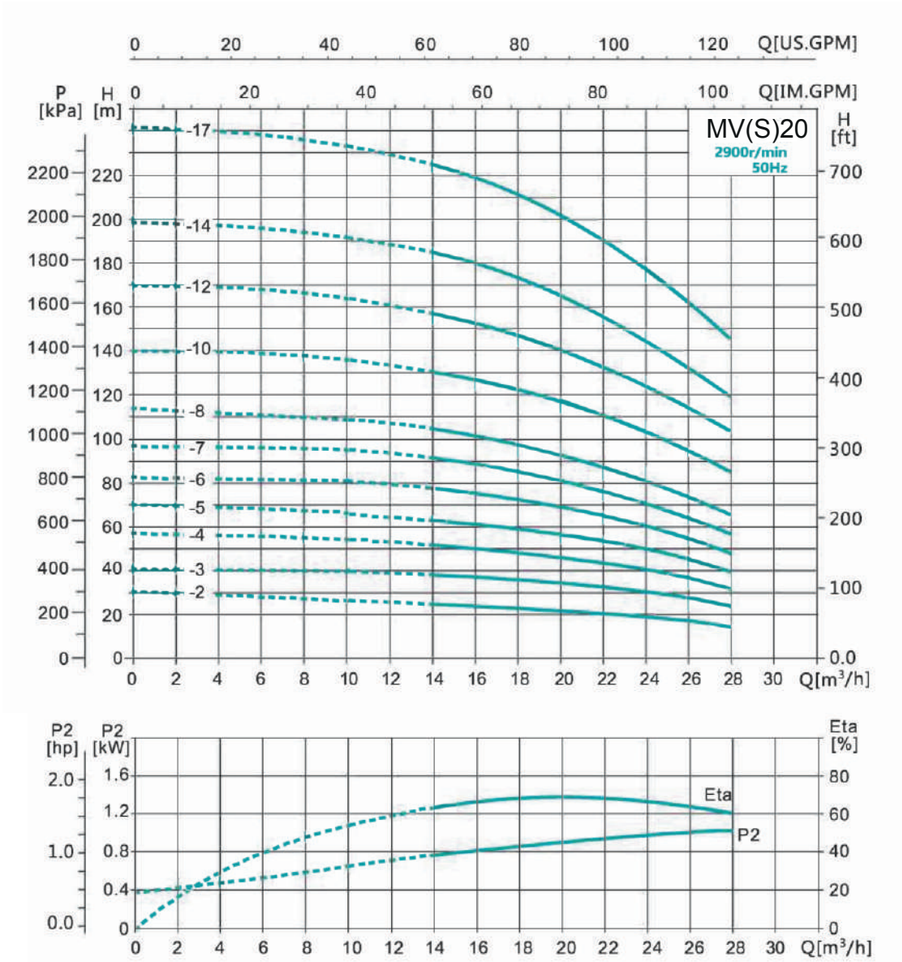

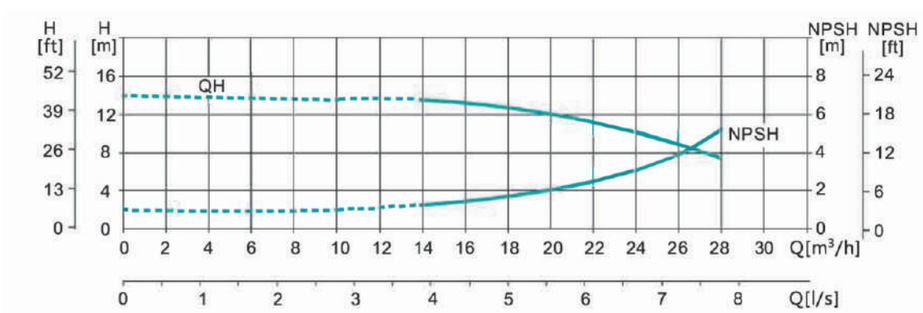

Рекомендуется использование насоса в указанных диапазонах производительности и напора

Таблица параметров

Артикул насоса MVS	Артикул насоса MV	Модель	Мощность двигателя кВт	Мощность двигателя л.с.	Фланец	Q (м³/ч)	14	16	18	20	22	24	26	28	Диапазон напора (м)
111122	110122	MV(S)20-2	2.2	3	DN50	H(m)	26	25	24	23	22	20	18	15	15~26
111123	110123	MV(S)20-3	4	5.5			39	38	37	35	33	30	27	24	24~39
111124	110124	MV(S)20-4	5.5	7.5			52	51	49	47	44	41	37	33	33~52
111125	110125	MV(S)20-5	5.5	7.5			64	62	60	58	55	50	45	40	40~64
111126	110126	MV(S)20-6	7.5	10			77	75	73	70	66	61	55	49	49~77
111127	110127	MV(S)20-7	7.5	10			91	89	86	82	77	71	65	58	58~91
111128	110128	MV(S)20-8	11	15			105	102	99	94	89	82	75	67	67~105
111129	110129	MV(S)20-10	11	15			131	128	124	118	111	103	95	85	85~131
111130	110130	MV(S)20-12	15	20			158	154	149	142	133	124	114	102	102~158
111131	110131	MV(S)20-14	15	20			185	180	174	166	156	145	133	119	119~185
111132	110132	MV(S)20-17	18.5	25			225	219	212	202	190	177	162	145	145~225

Модель	Диаметр(мм) B1(MV/MVS)	B2	B1+B2(MV/MVS)	D1	D2	Вес (кг) (MV/MVS)
MV(S)20-2	403/415	300	703/715	166	115	44/51
MV(S)20-3	458/470	355	813/825	212	140	59/66
MV(S)20-4	527/539	430	957/969	258	163	77/85
MV(S)20-5	572/584	430	1002/1014	258	163	79/87
MV(S)20-6	617/629	430	1047/1059	258	163	82/92
MV(S)20-7	662/674	430	1092/1104	258	163	83/94
MV(S)20-8	727/739	498	1225/1237	314	251	160/168
MV(S)20-10	817/829	498	1315/1327	314	251	163/171
MV(S)20-12	907/919	498	1405/1417	314	251	177/184
MV(S)20-14	997/1009	498	1495/1507	314	251	180/187
MV(S)20-17	1132/1144	542	1674/1686	314	251	200/208

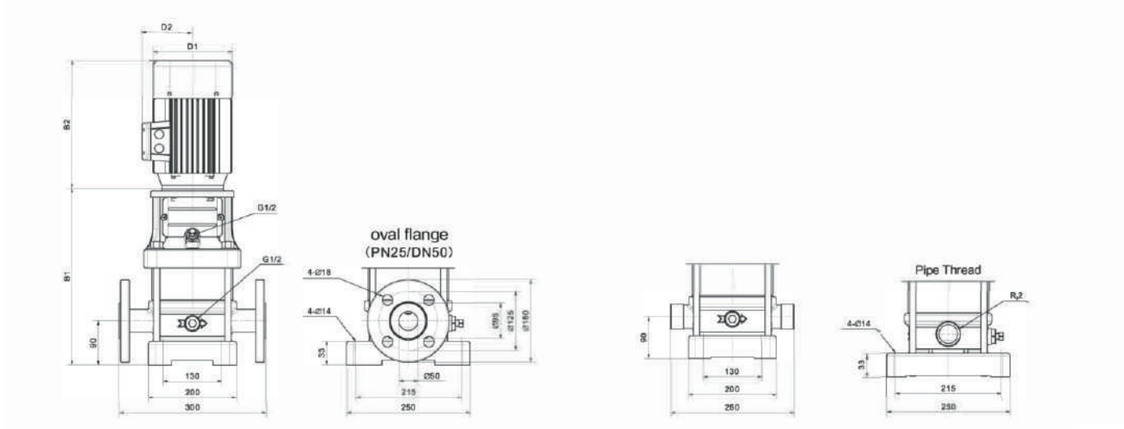

Кривая производительности MV(S)32

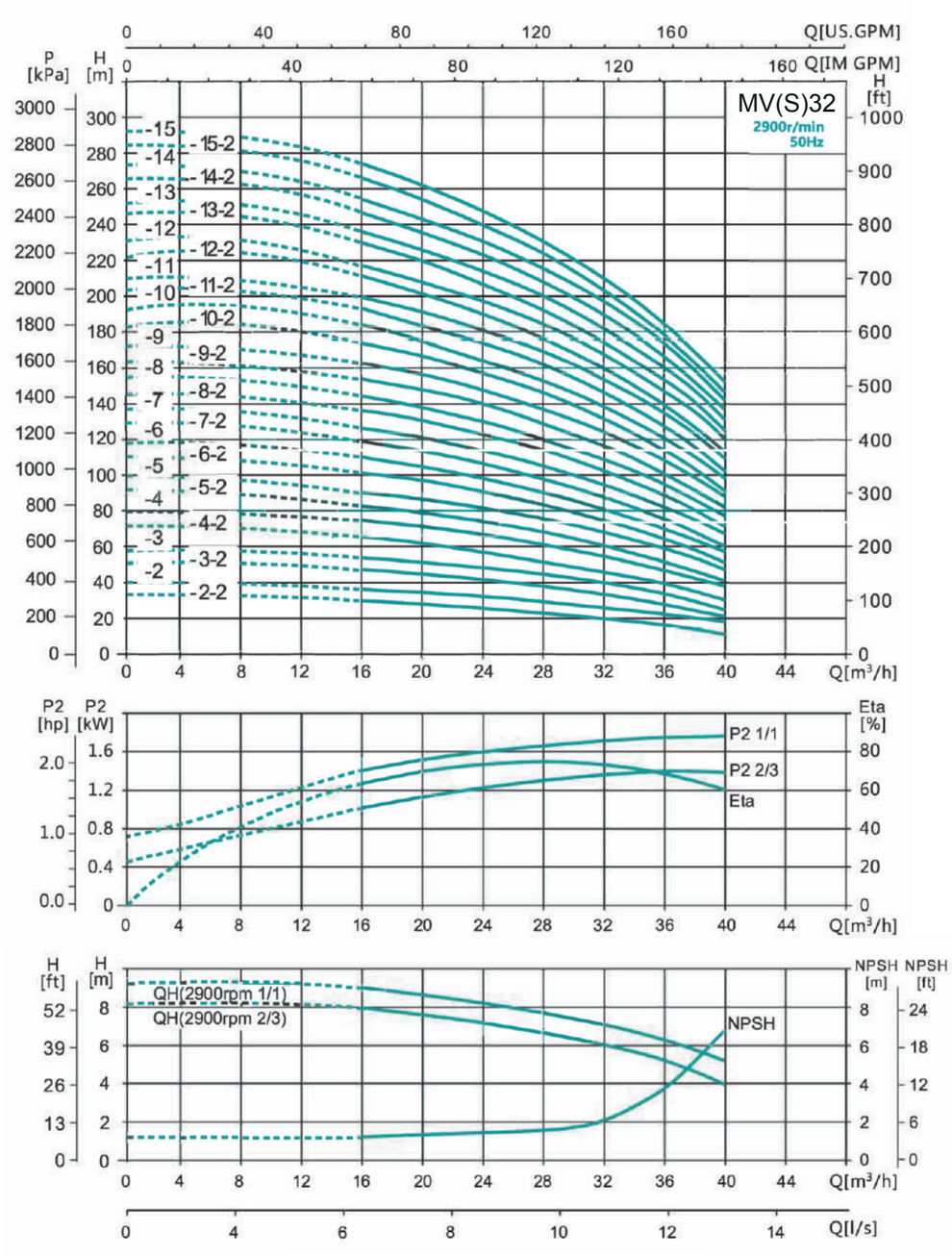

Рекомендуется использование насоса в указанных диапазонах производительности и напора

Таблица параметров

Артикул насоса MVS	Артикул насоса MV	Модель	Мощность двигателя кВт	Мощность двигателя л.с.	Фланец	Q (м /ч)	14	20	24	28	32	24	40	Диапазон напора (м)
111134	110134	MV(S)32-2-2	3	4	DN65	H(m)	29	28	26	23	20	16	11	11~29
111133	110133	MV(S)32-2	4	5.5			36	34	32	29	27	23	18	18~36
111136	110136	MV(S)32-3-2	5.5	7.5			47	44	41	38	33	28	21	21~47
111135	110135	MV(S)32-3	5.5	7.5			54	51	48	44	40	35	27	27~54
111138	110138	MV(S)32-4-2	7.5	10			65	62	58	53	46	40	30	30~65
111137	110137	MV(S)32-4	7.5	10			72	69	65	59	53	47	37	37~72
111140	110140	MV(S)32-5-2	11	15			83	79	74	68	60	52	41	41~83
111139	110139	MV(S)32-5	11	15			90	86	81	74	67	59	47	47~90
111142	110142	MV(S)32-6-2	11	15			101	97	90	83	74	65	51	51~101
111141	110141	MV(S)32-6	11	15			108	104	97	90	81	72	57	57~108
111144	110144	MV(S)32-7-2	15	20			119	114	107	98	88	78	60	60~119
111143	110143	MV(S)32-7	15	20			126	121	113	105	95	85	67	67~126
111146	110146	MV(S)32-8-2	15	20			136	131	123	114	102	90	71	71~136
111145	110145	MV(S)32-8	15	20			144	138	130	120	109	97	77	77~144
111148	110148	MV(S)32-9-2	18.5	25			154	148	140	129	117	102	82	82~154
111147	110147	MV(S)32-9	18.5	25			162	156	147	136	124	109	88	88~162
111150	110150	MV(S)32-10-2	18.5	25			175	166	157	146	131	115	91	91~175
111149	110149	MV(S)32-10	18.5	25			182	173	164	152	138	122	98	98~182
111152	110152	MV(S)32-11-2	22	30			193	184	173	164	146	128	102	102~193
111151	110151	MV(S)32-11	22	30			200	191	180	168	153	135	109	109~200
111154	110154	MV(S)32-12-2	22	30			211	201	189	178	160	140	113	113~211
111153	110153	MV(S)32-12	22	30			218	208	196	184	167	147	120	120~218
111156	110156	MV(S)32-13-2	30	40			230	218	206	193	174	153	124	124~230
111155	110155	MV(S)32-13	30	40			237	225	213	200	181	160	131	131~237
111158	110158	MV(S)32-14-2	30	40			247	235	222	210	189	165	135	135~247
111157	110157	MV(S)32-14	30	40			255	242	229	216	196	172	142	142~255
111160	110160	MV(S)32-15-2	30	40			266	253	239	224	203	178	145	145~266
111159	110161	MV(S)32-15	30	40			274	260	246	231	210	185	152	152~274

Размеры

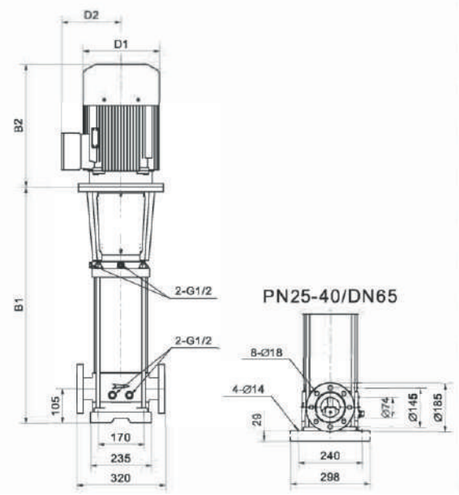

Модель	Диаметр(мм) B1(MV/MVS)	B2	B1+B2(MV/MVS)	D1	D2	Вес (кг) (MV/MVS)
MV(S)32-2-2	632	325	957	191	128	72/77
MV(S)32-2	632	355	987	212	140	80/84
MV(S)32-3-2	722	430	1152	258	163	98/103
MV(S)32-3	722	430	1152	258	163	98/103
MV(S)32-4-2	792	430	1222	258	163	103/108
MV(S)32-4	792	430	1222	258	163	103/108
MV(S)32-5-2	892	498	1390	314	251	181/187
MV(S)32-5	892	498	1390	314	251	181/187
MV(S)32-6-2	962	498	1460	314	251	185/190
MV(S)32-6	962	498	1460	314	251	185/190
MV(S)32-7-2	1032	498	1530	314	251	198/203
MV(S)32-7	1032	498	1530	314	251	198/203
MV(S)32-8-2	1102	498	1600	314	251	201/207
MV(S)32-8	1102	498	1600	314	251	201/207
MV(S)32-9-2	1172	542	1714	314	251	221/227
MV(S)32-9	1172	542	1714	314	251	221/227
MV(S)32-10-2	1242	542	1784	314	251	224/230
MV(S)32-10	1242	542	1784	314	251	224/230
MV(S)32-11-2	1312	578	1890	355	267	269/275
MV(S)32-11	1312	578	1890	355	267	269/275
MV(S)32-12-2	1382	578	1960	355	267	272/278
MV(S)32-12	1382	578	1960	355	267	272/278
MV(S)32-13-2	1452	661	2113	397	299	350/357
MV(S)32-13	1452	661	2113	397	299	350/357
MV(S)32-14-2	1522	661	2183	397	299	353/360
MV(S)32-14	1522	661	2183	397	299	353/360
MV(S)32-15-2	1592	661	2253	397	299	356/363
MV(S)32-15	1592	661	2253	397	299	356/363

Кривая производительности MV(S)45

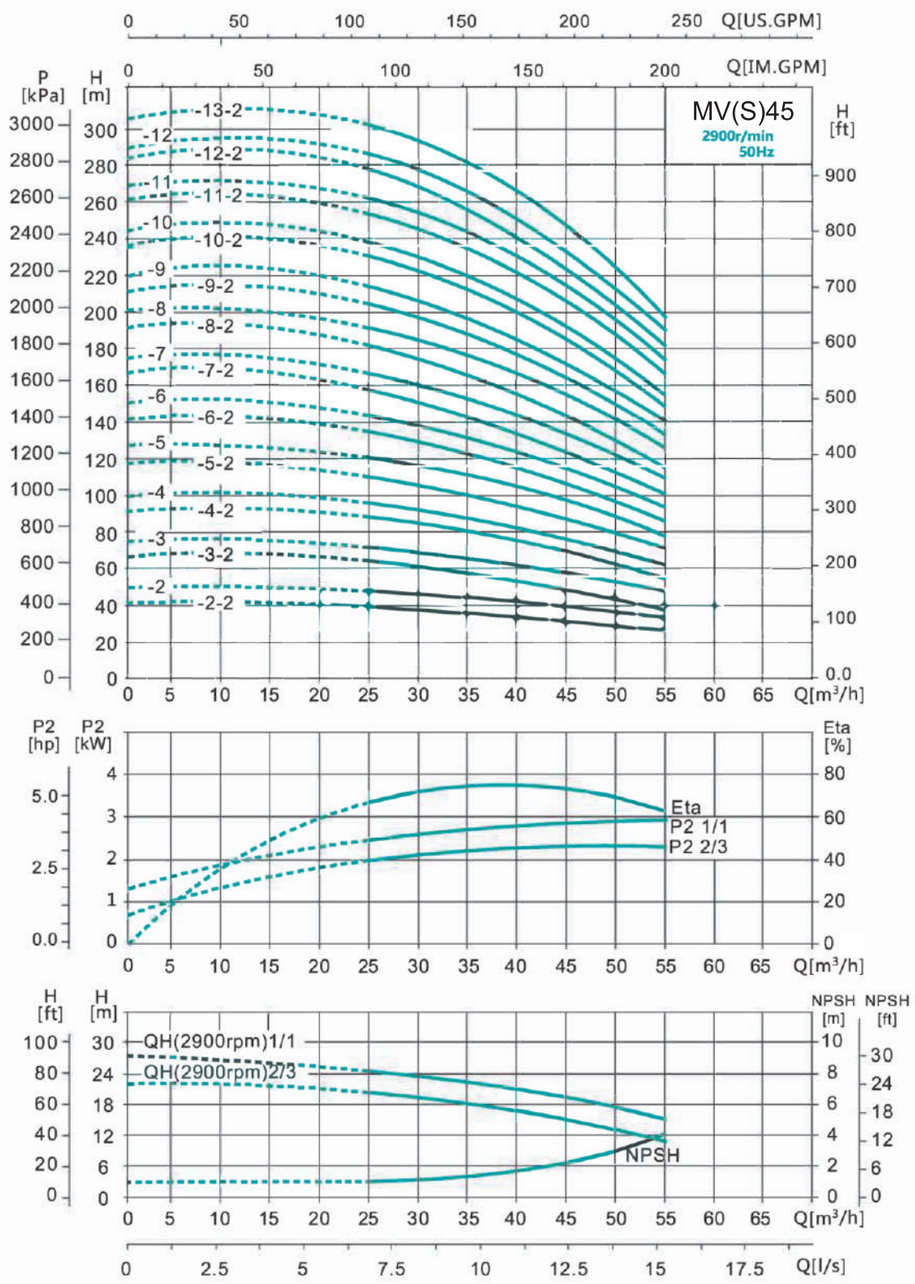

Рекомендуется использование насоса в указанных диапазонах производительности и напора

Таблица параметров

Артикул насоса MVS	Артикул насоса MV	Модель	Мощность двигателя кВт	Мощность двигателя л.с.	Фланец	Q (м³/ч)	25	30	35	40	45	50	55	Диапазон напора
111162	110162	MV(S)45-2-2	5.5	7.5	DN80	H(m)	40	38	36	33	30	27	23	23~40
111161	110161	MV(S)45-2	7.5	10			48	46	44	42	39	35	31	31~48
111164	110164	MV(S)45-3-2	11	15			63	61	58	54	50	44	38	38~63
111163	110163	MV(S)45-3	11	15			71	69	66	63	58	53	47	47~71
111166	110166	MV(S)45-4-2	15	20			87	84	80	75	69	62	54	54~87
111165	110165	MV(S)45-4	15	20			95	92	88	84	78	71	62	62~95
111168	110168	MV(S)45-5-2	18.5	25			111	107	102	96	88	80	69	69~111
111167	110167	MV(S)45-5	18.5	25			119	115	110	105	97	88	78	78~119
111170	110170	MV(S)45-6-2	22	30			135	130	124	117	108	97	85	85~135
111169	110169	MV(S)45-6	22	30			143	138	132	125	116	106	93	93~143
111172	110172	MV(S)45-7-2	30	40			158	152	146	138	127	115	100	100~158
111171	110171	MV(S)45-7	30	40			166	161	154	146	135	124	109	109~166
111174	110174	MV(S)45-8-2	30	40			182	175	168	159	146	133	116	116~182
111173	110173	MV(S)45-8	30	40			190	184	176	167	154	141	124	124~190
111176	110176	MV(S)45-9-2	30	40			205	198	190	180	166	150	132	132~205
111175	110175	MV(S)45-9	37	50			214	207	198	188	174	159	140	140~214
111178	110178	MV(S)45-10-2	37	50			230	221	212	200	185	168	147	147~230
111177	110177	MV(S)45-10	37	50			238	230	220	209	193	177	155	155~238
111180	110180	MV(S)45-11-2	45	60			255	246	236	223	206	188	165	165~255
111179	110179	MV(S)45-11	45	60			263	255	244	232	214	196	173	173~263
111182	110182	MV(S)45-12-2	45	60			280	270	259	245	226	206	181	181~280
111181	110181	MV(S)45-12	45	60			289	280	268	255	236	216	190	190~289
111183	110183	MV(S)45-13-2	45	60			305	294	282	267	247	225	198	198~305

Размеры

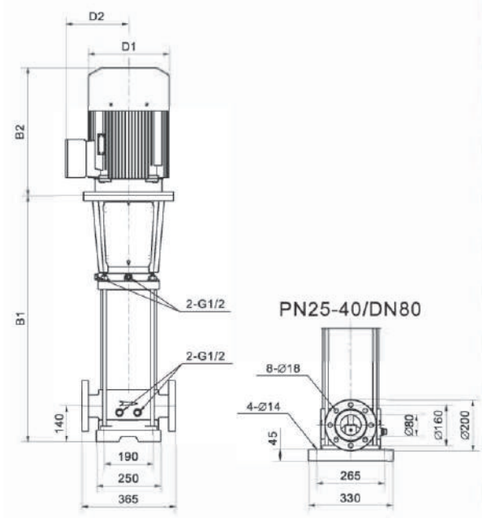

Модель	Диаметр(мм) B1(MV/MVS)	B2	B1+B2(MV/MVS)	D1	D2	Вес (кг) (MV/MVS)
MV(S)45-2-2	699/715	430	1129/1145	258	163	102/114
MV(S)45-2	699/715	430	1129/1145	258	163	106/118
MV(S)45-3-2	809/825	498	1307/1323	314	251	184/194
MV(S)45-3	809/825	498	1307/1323	314	251	184/194
MV(S)45-4-2	889/905	498	1387/1403	314	251	197/208
MV(S)45-4	889/905	498	1387/1403	314	251	197/208
MV(S)45-5-2	969/985	542	1511/1527	314	251	218/229
MV(S)45-5	969/985	542	1511/1527	314	251	218/229
MV(S)45-6-2	1049/1065	578	1627/1643	355	267	263/274
MV(S)45-6	1049/1065	578	1627/1643	355	267	263/274
MV(S)45-7-2	1129/1145	661	1790/1806	397	299	342/353
MV(S)45-7	1129/1145	661	1790/1806	397	299	342/353
MV(S)45-8-2	1209/1225	661	1870/1886	397	299	347/356
MV(S)45-8	1209/1225	661	1870/1886	397	299	347/356
MV(S)45-9-2	1289/1305	661	1950/1966	397	299	349/360
MV(S)45-9	1289/1305	661	1950/1966	397	299	371/382
MV(S)45-10-2	1369/1385	661	2030/2046	397	299	375/386
MV(S)45-10	1369/1385	661	2030/2046	397	299	375/386
MV(S)45-11-2	1449/1465	709	2158/2174	446	322	439/450
MV(S)45-11	1449/1465	709	2158/2174	446	322	439/450
MV(S)45-12-2	1529/1545	709	2238/2254	446	322	442/454
MV(S)45-12	1529/1545	709	2238/2254	446	322	442/454
	1609/1625	709	2318/2334	446	322	446/458

Кривая производительности MV(S)64

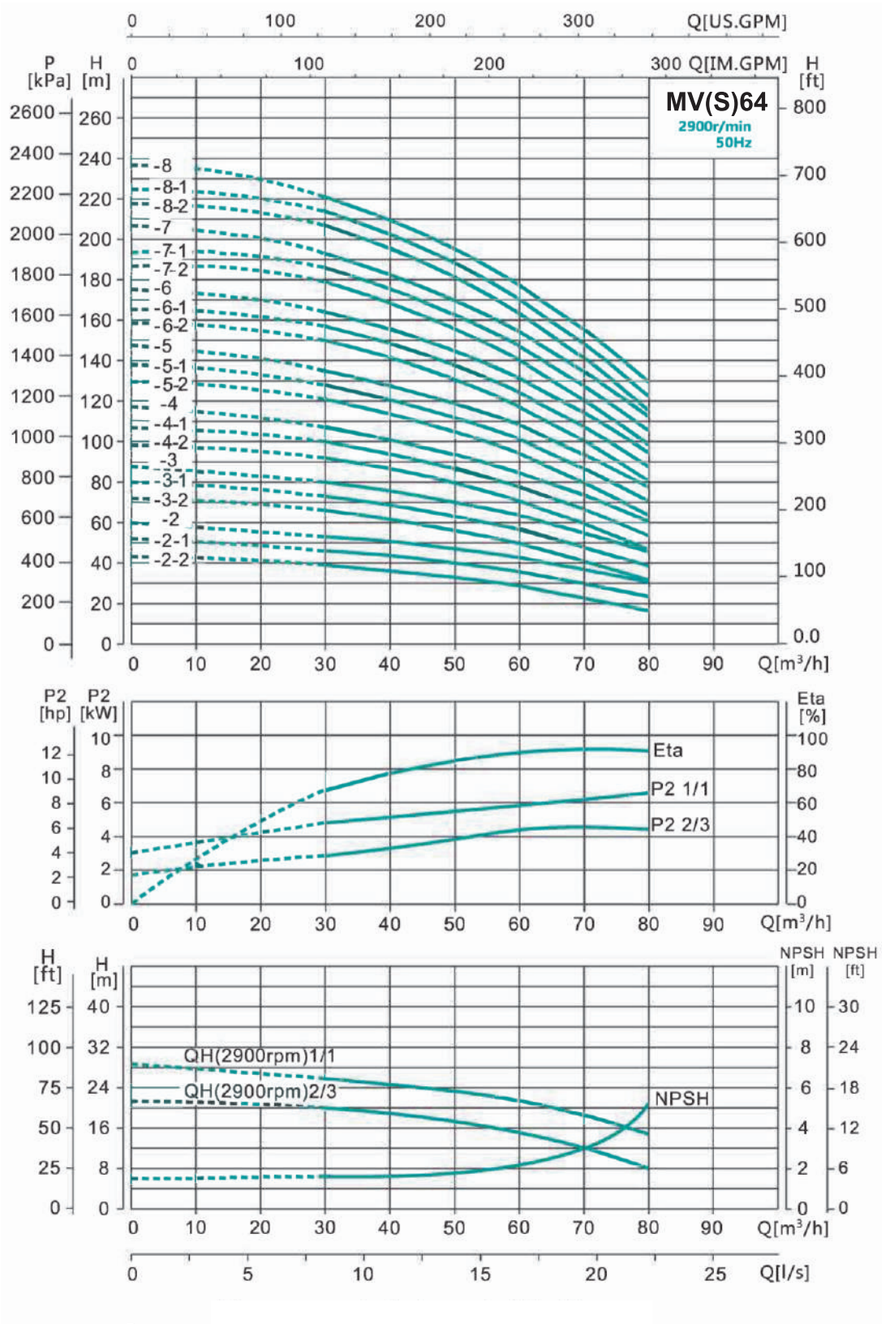

Рекомендуется использование насоса в указанных диапазонах производительности и напора

Таблица параметров

Артикул насоса MVS	Артикул насоса MV	Модель	Мощность двигателя кВт	Мощность двигателя л.с.	Фланец	Q (м³/ч)	30	40	50	60	64	70	80	Диапазон напора
111186	110186	MV(S)64-2-2	7.5	10			39	36	33	29	26	23	17	17~39
111185	110185	MV(S)64-2-1	11	15			46	44	40	36	33	30	24	24~46
111184	110184	MV(S)64-2	11	15			53	51	47	43	40	37	31	31~53
111189	110189	MV(S)64-3-1	15	20			66	62	56	50	46	41	32	32~66
111188	110188	MV(S)64-3-2	15	20			73	69	63	57	53	48	39	39~73
111187	110187	MV(S)64-3	18.5	25			80	76	71	65	60	56	46	46~80
111192	110192	MV(S)64-4-2	18.5	25			92	87	80	71	66	60	47	47~92
111191	110191	MV(S)64-4-1	22	30			100	94	87	78	73	67	54	54~100
111190	110190	MV(S)64-4	22	30			107	101	94	85	80	74	61	61~107
111195	110195	MV(S)64-5-2	30	40			121	114	105	95	88	80	64	64~121
111194	110194	MV(S)64-5-1	30	40	DN100	H(m)	128	121	112	102	95	87	71	71~128
111193	110193	MV(S)64-5	30	40			136	129	119	109	102	94	78	78~136
111198	110198	MV(S)64-6-2	30	40			150	142	131	118	110	101	81	81~150
111197	110197	MV(S)64-6-1	37	50			157	149	138	125	117	108	88	88~157
111196	110196	MV(S)64-6	37	50			164	156	145	132	124	115	95	95~164
111201	110201	MV(S)64-7-2	37	50			179	169	156	141	132	121	99	99~179
111200	110200	MV(S)64-7-1	37	50			186	176	163	148	139	128	106	106~186
111199	110199	MV(S)64-7	45	60			193	183	170	155	146	135	112	112~193
111204	110204	MV(S)64-8-2	45	60			207	196	182	164	154	142	116	116~207
111203	110203	MV(S)64-8-1	45	60			214	203	189	171	161	149	123	123~214
111202	110202	MV(S)64-8	45	60			221	210	196	178	168	156	130	130~221

Размеры

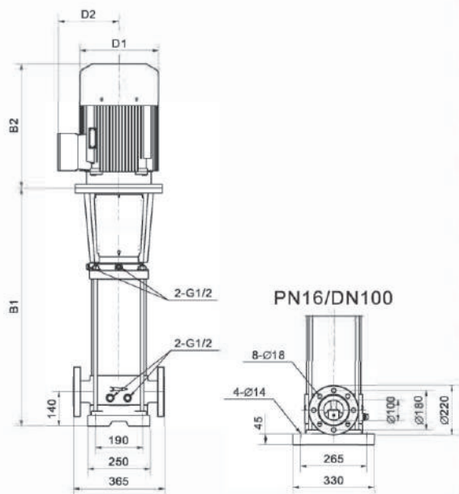

Модель	Dim.(mm) B1(MV/MVS)	B2	B1+B2(MV/MVS)	D1	D2	N.W.(kg) (MV/MVS)
MV(S)64-2-2	715	430	1145	258	163	126/129
MV(S)64-2-1	745	498	1243	314	251	189/192
MV(S)64-2	745	498	1243	314	251	189/192
MV(S)64-3-2	825	498	1323	314	251	202/205
MV(S)64-3-1	825	498	1323	314	251	202/205
MV(S)64-3	825	542	1367	314	251	219/222
MV(S)64-4-2	905	542	1447	314	251	223/227
MV(S)64-4-1	905	578	1483	355	267	265/268
MV(S)64-4	905	578	1483	355	267	265/268
MV(S)64-5-2	985	661	1646	397	299	345/348
MV(S)64-5-1	985	661	1646	397	299	345/348
MV(S)64-5	985	661	1646	397	299	345/348
MV(S)64-6-2	1065	661	1726	397	299	348/352
MV(S)64-6-1	1065	661	1726	397	299	370/374
MV(S)64-6	1065	661	1726	397	299	370/374
MV(S)64-7-2	1145	661	1806	397	299	376/379
MV(S)64-7-1	1145	661	1806	397	299	376/379
MV(S)64-7	1145	709	1854	446	322	435/438
MV(S)64-8-2	1225	709	1934	446	322	439/442
MV(S)64-8-1	1225	709	1934	446	322	439/442
MV(S)64-8	1225	709	1934	446	322	439/442

Кривая производительности MV(S)90

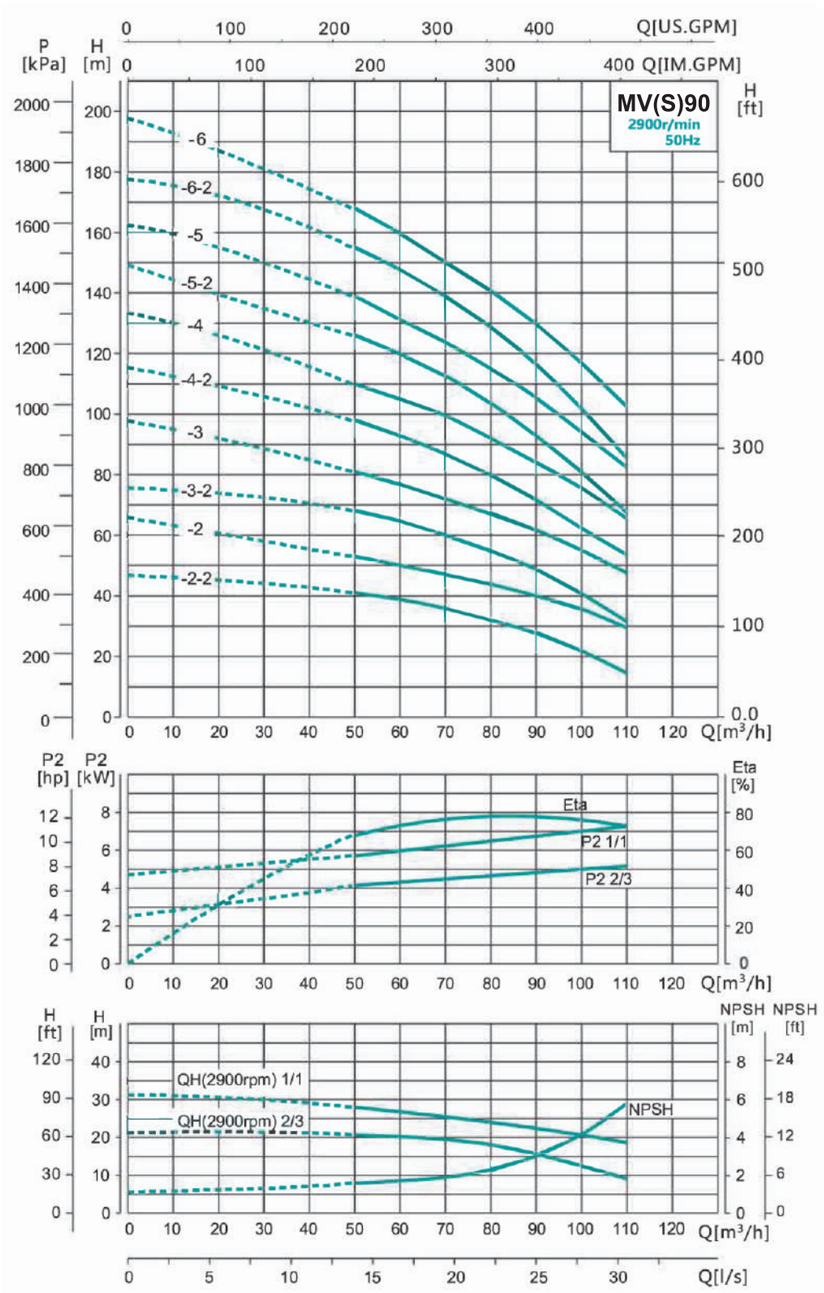

Рекомендуется использование насоса в указанных диапазонах производительности и напора

Таблица параметров

Артикул насоса MVS	Артикул насоса MV	Модель	Мощность двигателя кВт	Мощность двигателя л.с.	Фланец	Q (м³/ч)	50	60	70	80	90	100	110	Диапазон напора
111206	110206	MV(S)90-2-2	11	15	DN100	H(m)	41	39	36	32	28	22	15	15~41
111205	110205	MV(S)90-2	15	20			53	50	47	44	40	36	30	30~53
111208	110208	MV(S)90-3-2	18.5	25			68	65	60	55	49	41	32	32~68
111207	110207	MV(S)90-3	22	30			81	77	72	67	62	55	48	48~81
111210	110210	MV(S)90-4-2	30	40			98	93	87	80	72	62	50	50~98
111209	110209	MV(S)90-4	30	40			110	105	100	92	84	76	66	66~110
111212	110212	MV(S)90-5-2	37	50			126	120	113	104	93	81	68	68~126
111211	110211	MV(S)90-5	37	50			139	131	124	115	106	94	83	83~139
111214	110214	MV(S)90-6-2	45	60			155	148	139	129	117	102	86	86~155
111213	110213	MV(S)90-6	45	60			168	160	150	141	130	117	103	103~168

Размеры

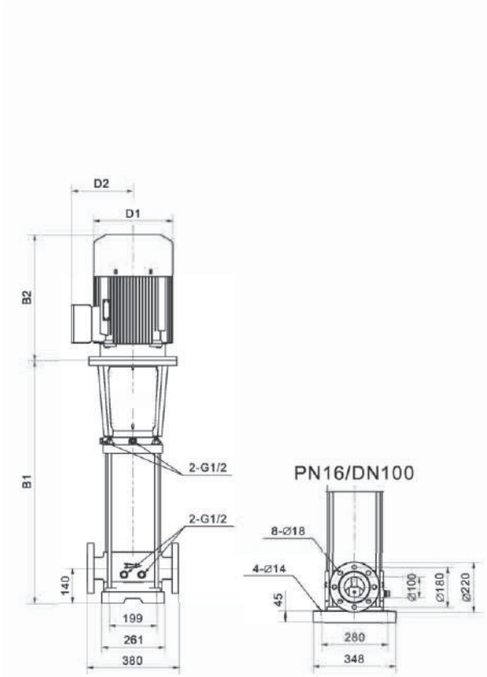

Модель	Диаметр(мм) B1(MV/MVS)	B2	B1+B2(MV/MVS)	D1	D2	Вес (кг) (MV/MVS)
MV(S)90-2-2	770	498	1268	314	251	190/202
MV(S)90-2	770	498	1268	314	251	200/212
MV(S)90-3-2	862	542	1404	314	251	221/232
MV(S)90-3	862	578	1440	355	267	263/274
MV(S)90-4-2	954	661	1615	397	299	334/345
MV(S)90-4	954	661	1615	397	299	334/345
MV(S)90-5-2	1046	661	1707	397	299	369/380
MV(S)90-5	1046	661	1707	397	299	369/380
MV(S)90-6-2	1138	709	1847	446	322	432/442
MV(S)90-6	1138	709	1847	446	322	432/442

Кривая производительности MV(S)120

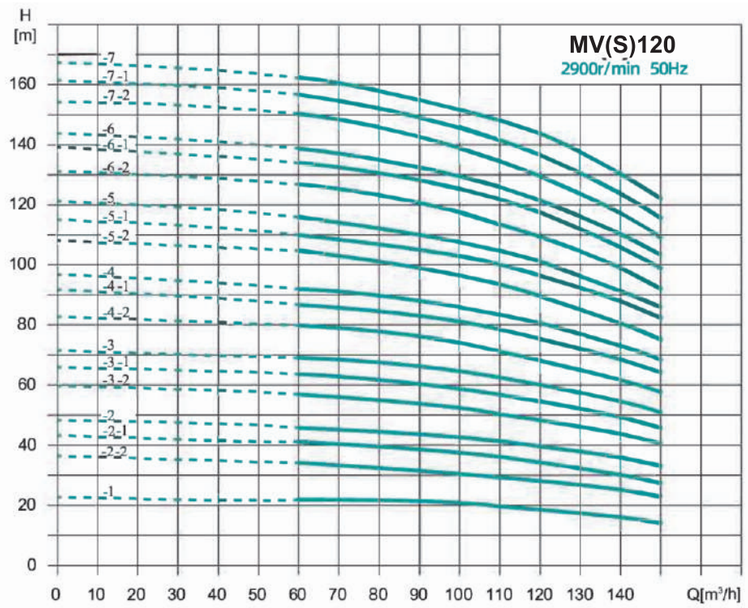

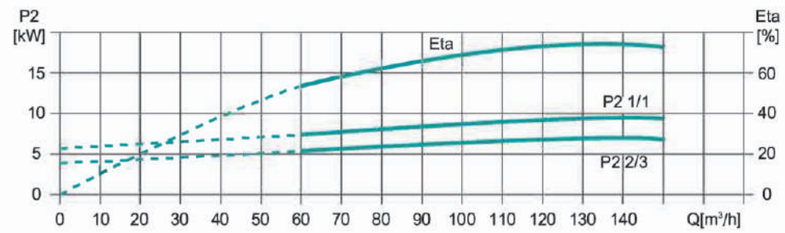

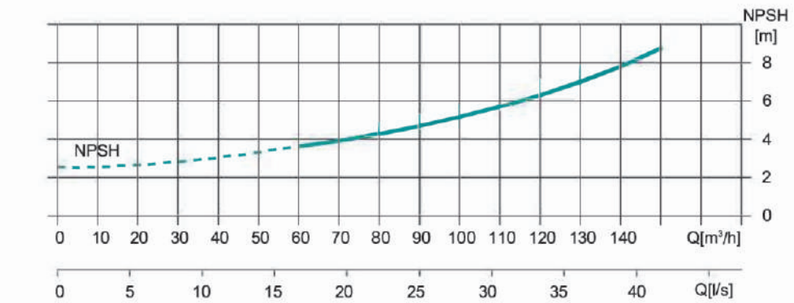

Рекомендуется использование насоса в указанных диапазонах производительности и напора

ONIS® | 50Hz
ПРЕИМУЩЕСТВА Экономия энергии | Высокая надежность

Таблица параметров

Артикул насоса MVS	Артикул насоса MV	Модель	Мощность двигателя кВт	Мощность двигателя л.с.	Фланец	Q (м³/ч)	60	70	80	90	100	110	120	130	140	150	Диапазон напора
		MV(S)120-1	11	15			22	21.8	21.6	21	20.5	19.5	18.5	17	16	15	15~22
		MV(S)120-2-2	15	20			34	33.6	33	31	30.2	30	28.5	27	25	24	24~34
		MV(S)120-2-1	18.5	25			41	40	39.5	38.5	37	36.5	34.5	32.5	30	27.5	27.5~41
		MV(S)120-2 22	22	30			46	45	44.5	43.5	42.4	41	40	38	36	33.5	33.5~46
		MV(S)120-3-2	30	40			57	56	55	53.5	52	51	49	46.5	43.5	41	41~57
		MV(S)120-3-1	30	40			64	63	62	60	58.5	57.5	55.5	52	49	46	46~64
		MV(S)120-3	30	40			69.5	68.5	67.5	66	64.4	62.5	61	57.5	54.5	51	51~69.5
		MV(S)120-4-2	37	50			80.5	79	78	76	73.5	72	69	66	61.5	58	58~80.5
		MV(S)120-4-1	37	50			87	86	84.5	82	80	78	76	72	68	64.5	64.5~87
		MV(S)120-4	45	60	DN125	H(m)	92.5	91	90	88	85.5	83	81	77	73	68.5	68.5~92.5
		MV(S)120-5-2	45	60			104. 5	103	101	99	96	93	90	85.5	80.5	75.5	75.5~104.5
		MV(S)120-5-1	45	60			110. 5	109	107.5	105	102	100	97	92	86.5	83	83~110.5
		MV(S)120-5	55	75			115. 5	114	113	110	107.5	104.5	101.5	96	91	86	86~115.5
		MV(S)120-6-2	55	75			128	125.5	123	121	117.3	113.5	110	104.5	98.5	92.5	92.5~128
		MV(S)120-6-1	55	75			134	132	130.5	127	124	121	118	111	105	100	100~134
		MV(S)120-6	75	100			139	137	135	132	128.8	126	123	116	110	104	104~139
		MV(S)120-7-2	75	100			151	148	145.5	143	138.6	134	130	123.5	116.5	109	109~151
		MV(S)120-7-1	75	100			156. 5	154	152	148.5	144.5	141	137.5	130	123	116.5	116.5~156.5
		MV(S)120-7	75	100			162. 5	160.5	158.5	155	151	148	145	137	129	123	123~162.5

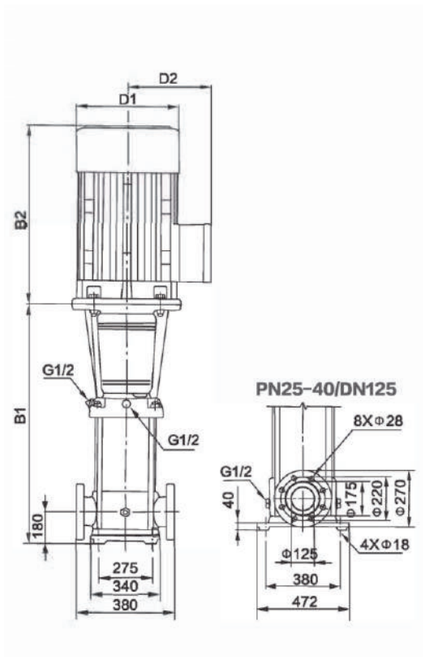

Размеры

Модель	Диаметр(мм) B1	B2	B1+B2	D1	D2	Вес (кг)
MV(S)120-1	840	580	1420	350	260	230
MV(S)120-2-2	1000	580	1580	350	260	245
MV(S)120-2-1	1000	610	1610	350	260	250
MV(S)120-2	1000	645	1645	360	285	285
MV(S)120-3-2	1160	705	1865	400	310	358
MV(S)120-3-1	1160	705	1865	400	310	360
MV(S)120-3	1160	705	1865	400	310	360
MV(S)120-4-2	1320	705	2025	400	310	400
MV(S)120-4-1	1320	705	2025	400	310	400
MV(S)120-4	1320	740	2060	460	340	460
MV(S)120-5-2	1480	740	2220	460	340	470
MV(S)120-5-1	1480	740	2220	460	340	470
MV(S)120-5	1510	810	2320	550	370	575
MV(S)120-6-2	1670	810	2480	550	370	585
MV(S)120-6-1	1670	810	2480	550	370	585
MV(S)120-6	1670	870	2540	580	410	705
MV(S)120-7-2	1830	870	2700	580	410	713
MV(S)120-7-1	1830	870	2700	580	410	715
MV(S)120-7	1830	870	2700	580	410	715

Кривая производительности MV(S)150

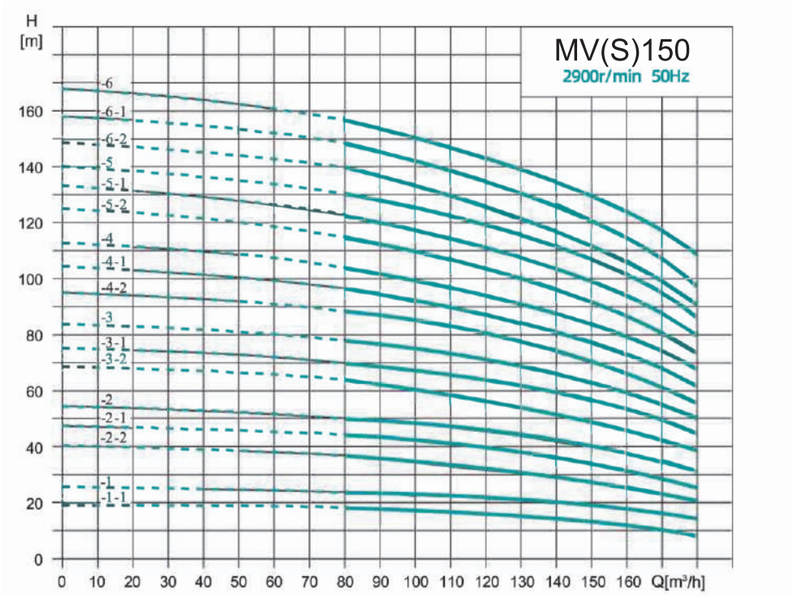

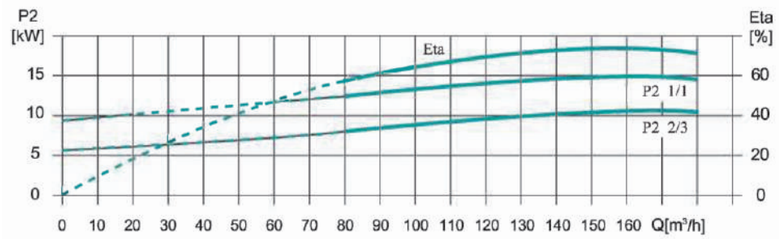

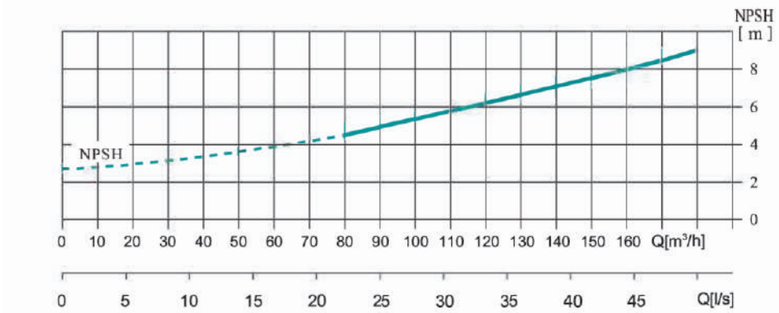

Рекомендуется использование насоса в указанных диапазонах производительности и напора

Таблица параметров

Артикул насоса MVS	Артикул насоса MV	Модель	Мощность двигателя кВт	Мощность двигателя л.с.	Фланец	Q (м³/ч)	80	90	100	110	120	130	140	150	160	170	180	Диапазон напора
		MV(S)150-1-1	11	15			18.3	17.8	17.3	17	16	15	14	12.5	11	10	8.5	8.5~18.3
		MV(S)150-1	15	20			24	23	22.5	22	21.5	20.5	20	18.5	17	16	15	15~24
		MV(S)150-2-2	18.5	25			37	35.5	34	33	32	31	29	27.5	26	23	21	21~37
		MV(S)150-2-1	22	30			44.3	43	42	40	39	38.5	37.5	35	33	30	27	27~44.3
		MV(S)150-2	30	40			50	49	48	47	45.5	44	42	40	37	34	32	32~50
		MV(S)150-3-2	30	40			63.5	61	59	57.5	56	54.5	53	49	45.5	42	39	39~63.5
		MV(S)150-3-1	37	50			70	68	67	65	63	62	60	56	53	49	45	45~70
		MV(S)150-3	37	50			78	76.5	75	73	70.5	68	66	63	59	55	50.5	50.5~78
		MV(S)150-4-2	45	60	DN125	H(m)	89	87	84	81.5	79	77	74.5	70.5	65.5	60	56	56~89
		MV(S)150-4-1	45	60			96.5	94	91.5	89	86.5	84	81.5	77	72.5	67	62	62~96.5
		MV(S)150-4	55	75			104	102	100	97	95	91	88	84	79.5	74	68	68~104
		MV(S)150-5-2	55	75			115.5	112	109	106	102.5	100	97	92	86	79	73.5	73.5~115.5
		MV(S)150-5-1	75	100			122.5	119.5	117	113.5	111.5	107.5	104.5	99	93.5	87	80	80~122.5
		MV(S)150-5	75	100			130	127.5	125	121	119	115	111.5	106.5	101	94.5	86.5	86.5~130
		MV(S)150-6-2	75	100			140	137	133	130	126	121	118	112	106	98	91	91~140
		MV(S)150-6-1	75	100			148.5	145	141.7	137.5	135	131	127	120.5	114.5	106.5	97.5	97.5~148.5
		MV(S)150-6	75	100			157	153	149	145	142	139.5	137	130	123.5	116	109	109~157

Размеры

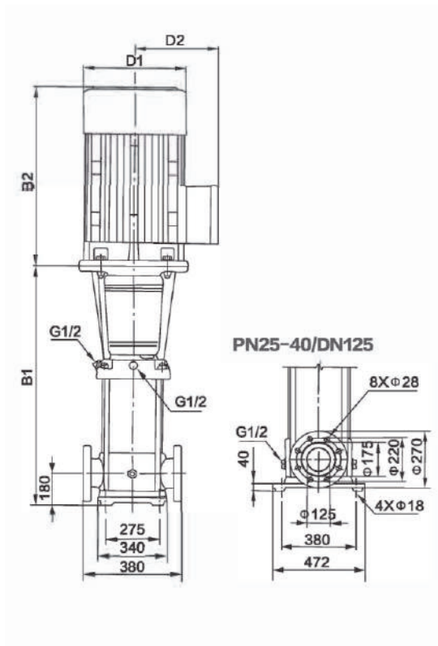

Модель	Диаметр(мм) B1	B2	B1+B2	D1	D2	Вес (кг)
MV(S)150-1-1	840	580	1420	350	260	235
MV(S)150-1	840	580	1420	350	260	235
MV(S)150-2-2	1000	610	1610	350	260	250
MV(S)150-2-1	1000	645	1645	360	285	295
MV(S)150-2	1000	705	1705	400	310	350
MV(S)150-3-2	1160	705	1865	400	310	360
MV(S)150-3-1	1160	705	1865	400	310	385
MV(S)150-3	1160	705	1865	400	310	385
MV(S)150-4-2	1320	740	2060	460	340	460
MV(S)150-4-1	1320	740	2060	460	340	460
MV(S)150-4	1350	810	2160	550	370	560
MV(S)150-5-2	1510	810	2320	550	370	570
MV(S)150-5-1	1510	870	2380	580	410	690
MV(S)150-5	1510	870	2380	580	410	690
MV(S)150-6-2	1670	870	2540	580	410	700
MV(S)150-6-1	1670	870	2540	580	410	703
MV(S)150-6	1670	870	2540	580	410	703

Кривая производительности MV(S)200

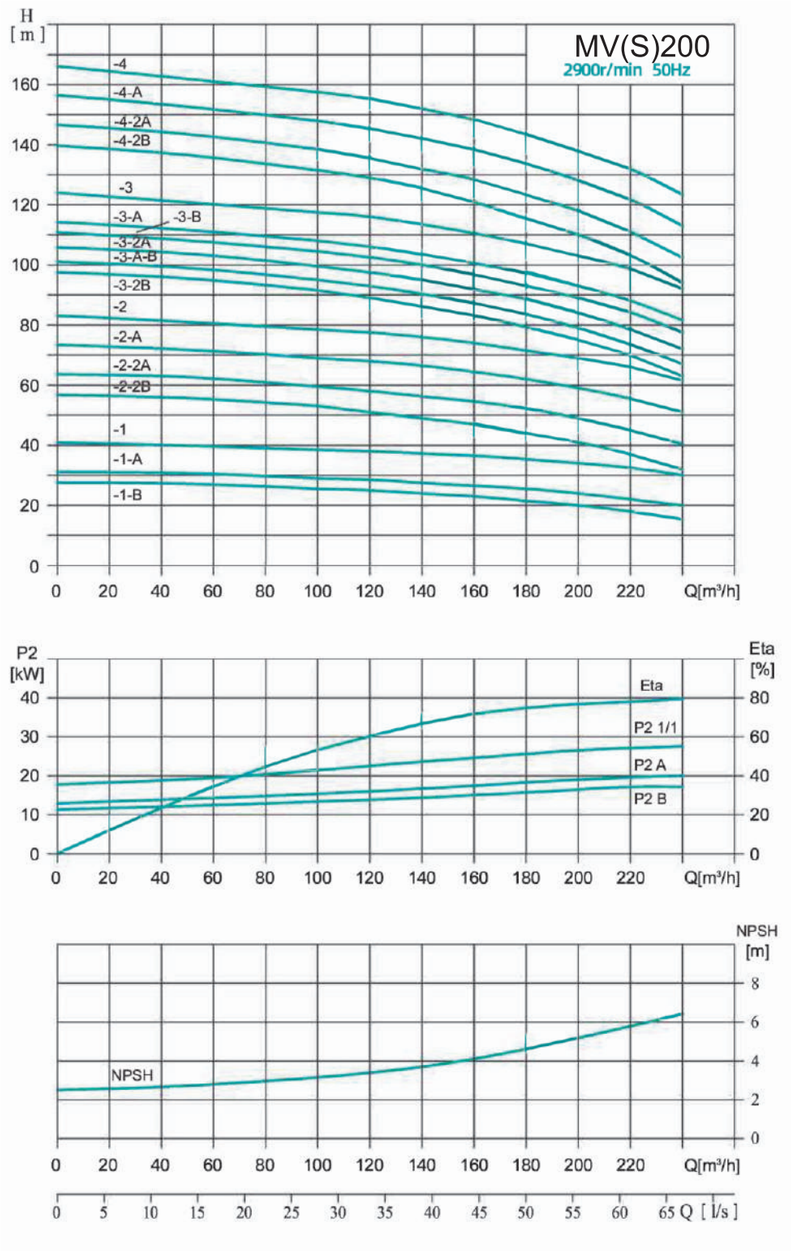

Таблица параметров

Артикул насоса MVS	Артикул насоса MV	Модель	Мощность двигателя		Фланец	Q (м³/ч)	100	120	140	160	180	200	220	240	Диапазон напора
			кВт	л.с.											
		MV(S)200-1-B	18.5	25.0	DN150	H(m)	25.5	25	24	23	21.5	20	18	15.5	15.5~25.5
		MV(S)200-1-A	22	30			29	28.5	27.5	26.5	25.5	24	22	20	20~29
		MV(S)200-1	30	40			38.5	38	37.5	36.5	35	34	32.5	30	30~38.5
		MV(S)200-2-2B	37	50			53	51	49	47	44	41	37	32	32~53
		MV(S)200-2-2A	45	60			59.5	58	56	54	52.5	49	44.5	40.5	40.5~59.5
		MV(S)200-2-A	55	75			69	68	66	64	62	59	55.5	51	51~69
		MV(S)200-2	55	75			78.5	77.5	76	74	71.5	69	66	61.5	61.5~78.5
		MV(S)200-3-2B	75	100			91.5	89	86.5	83.5	79	75	70	63	63~91.5
		MV(S)200-3-A-B	75	100			95	93	90	87	83.5	79	73.5	67	67~95
		MV(S)200-3-2A	75	100			99.5	97.5	94.5	91.5	89	84	78.5	72	72~99.5
		MV(S)200-3-B	75	100			104.5	102.5	100	97	93	89	84.5	77.5	77.5~104.5
		MV(S)200-3-A	75	100			108	106	103.5	100.5	97.5	93	88	81.5	81.5~108
		MV(S)200-3	90	120			117.5	116	113.5	110.5	107	103	99	92	92~117.5
		MV(S)200-4-2B	90	120			131.5	129	125.5	121	115.5	110	103.5	94	94~131.5
		MV(S)200-4-2A	110	150			138.5	136	132	128	124	118	111	102.5	102.5~138.5
		MV(S)200-4-A	110	150			148	145.5	142.5	138	134	128	122	113	113~148
		MV(S)200-4	110	150			157.5	155.5	152.5	148	143.5	138	132.5	123.5	123.5~157.5

A и B представляют собой разные типы небольших рабочих колес.Наружный диаметр рабочего колеса типа A больше, чем у рабочего колеса типа B

Размеры

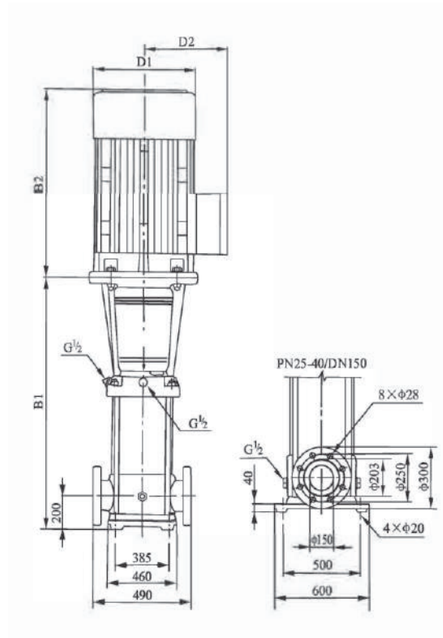

Модель	Диаметр(мм)					Вес (кг)
	B1	B2	B1+B2	D1	D2	
MV(S)200-1-B	907	610	1517	350	260	311
MV(S)200-1-A	907	645	1552	360	285	347
MV(S)200-1	907	705	1612	400	310	403
MV(S)200-2-2B	1101	705	1806	400	310	447
MV(S)200-2-2A	1101	740	1841	460	340	504
MV(S)200-2-A	1131	810	1941	550	370	595
MV(S)200-2	1131	810	1941	550	370	595
MV(S)200-3-2B	1325	870	2195	580	410	748
MV(S)200-3-A-B	1325	870	2195	580	410	748
MV(S)200-3-2A	1325	870	2195	580	410	748
MV(S)200-3-B	1325	870	2195	580	410	748
MV(S)200-3-A	1325	870	2195	580	410	748
MV(S)200-3	1325	920	2245	580	410	816
MV(S)200-4-2B	1519	920	2439	580	410	830
MV(S)200-4-2A	1519	1060	2579	660	550	1180
MV(S)200-4-A	1519	1060	2579	660	550	1180
MV(S)200-4	1519	1060	2579	660	550	1180

ONIS® | 50Hz
ПРЕИМУЩЕСТВА Экономия энергии | Высокая надежность

Габариты и вес

Модель	B1 (мм)	B2 (мм)	B1+B2 (мм)	D1 (мм)	D2 (мм)	Вес (кг)
MV(S)1-2	293	235	528	135	86	20/24
MV(S)1-3	293	235	528	135	86	20/24
MV(S)1-4	314	235	549	135	86	21/25
MV(S)1-5	335	235	570	135	86	21/25
MV(S)1-6	356	235	591	135	86	22/26
MV(S)1-7	377	235	612	135	86	22/26
MV(S)1-8	398	240	638	135	86	24/28
MV(S)1-9	419	240	659	135	86	24/28
MV(S)1-10	440	240	680	135	86	25/29
MV(S)1-11	461	240	701	135	86	25/29
MV(S)1-12	488	250	738	148	96	28/32
MV(S)1-13	509	250	759	148	96	28/32
MV(S)1-15	551	250	801	148	96	29/33
MV(S)1-17	593	250	843	148	96	32/36
MV(S)1-19	635	250	885	148	96	33/37
MV(S)1-21	677	250	927	148	96	33/37
MV(S)1-22	698	250	948	148	96	34/38
MV(S)1-23	729	280	1009	166	115	40/44
MV1(S)-25	771	280	1051	166	115	41/45
MV(S)1-27	813	280	1093	166	115	42/46
MV(S)1-30	876	280	1156	166	115	43/47
MV(S)1-32	918	280	1198	166	115	46/50
MV(S)1-33	939	280	1219	166	115	46/50
MV(S)1-34	960	280	1240	166	115	47/51
MV(S)1-36	1002	280	1282	166	115	48/52
MV(S)1-38	1044	280	1324	166	115	48/52
MV(S)1-40	1086	280	1366	166	115	49/53

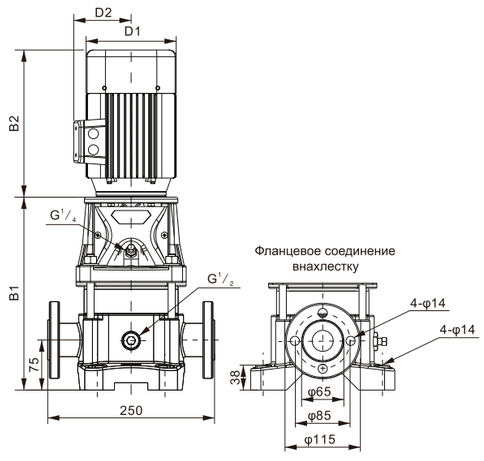

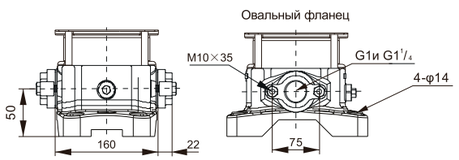

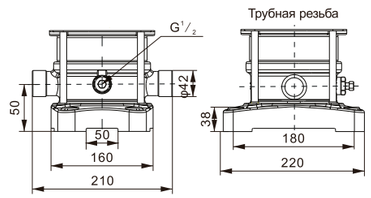

Габариты и вес

Модель	B1 (мм)	B2 (мм)	B1+B2 (мм)	D1 (мм)	D2 (мм)	Вес (кг)
MV(S)3-2	293	235	528	135	86	21/25
MV(S)3-3	293	235	528	135	86	21/25
MV(S)3-4	314	235	549	135	86	22/26
MV(S)3-5	335	240	575	135	86	23/27
MV(S)3-6	356	240	596	135	86	24/28
MV(S)3-7	383	250	633	148	96	27/31
MV(S)3-8	404	250	654	148	96	27/31
MV(S)3-9	425	250	675	148	96	29/33
MV(S)1-10	446	250	696	148	96	30/34
MV(S)3-11	467	250	717	148	96	30/34
MV(S)3-12	488	250	738	148	96	31/35
MV(S)3-13	519	280	799	166	115	36/40
MV(S)3-14	540	280	820	166	115	37/41
MV(S)3-15	561	280	841	166	115	37/41
MV(S)3-16	582	280	862	166	115	38/42
MV(S)3-18	624	280	904	166	115	40/44
MV(S)3-19	645	280	925	166	115	41/45
MV(S)3-20	666	280	946	166	115	41/45
MV(S)3-21	687	280	967	166	115	42/46
MV(S)3-22	708	280	988	166	115	42/46
MV(S)3-23	729	280	1009	166	115	43/47
MV(S)3-24	750	280	1030	166	115	43/47
MV(S)3-25	781	320	1101	191	128	54/58
MV(S)3-27	823	320	1143	191	128	55/59
MV(S)3-28	844	320	1164	191	128	55/59
MV(S)3-29	865	320	1185	191	128	55/59
MV(S)3-31	907	320	1227	191	128	56/60

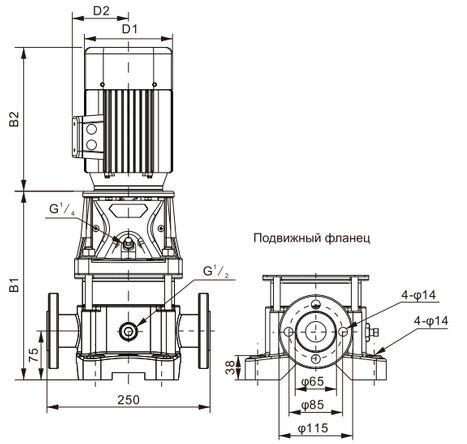

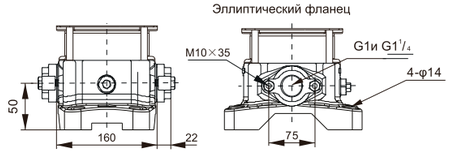

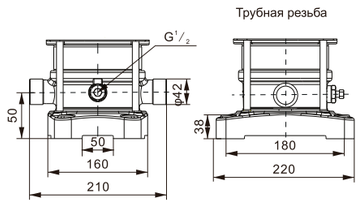

Габариты и вес

Модель	B1 (мм)	B2 (мм)	B1+B2 (мм)	D1 (мм)	D2 (мм)	Вес (кг)
MV(S)5-2	286	235	521	135	86	20/25
MV(S)5-3	314	240	554	135	86	22/27
MV(S)5-4	342	240	582	135	86	23/28
MV(S)5-5	376	250	626	148	96	26/31
MV(S)5-6	404	250	654	148	96	28/33
MV(S)5-7	432	250	682	148	96	28/3
MV(S)5-8	460	250	710	148	96	29/34
MV(S)5-9	498	280	778	166	115	34/39
MV(S)5-10	526	280	806	166	115	35/40
MV(S)5-11	554	280	834	166	115	35/40
MV(S)3-12	582	280	862	166	115	38/43
MV(S)5-13	610	280	890	166	115	38/43
MV(S)5-14	638	280	918	166	115	39/44
MV(S)5-15	666	280	946	166	115	39/44
MV(S)5-16	694	280	974	166	115	40/45
MV(S)5-18	732	320	1052	191	128	51/56
MV(S)5-19	760	320	1080	191	128	51/56
MV(S)5-20	816	320	1136	191	128	52/57
MV(S)5-21	844	320	1164	191	128	53/58
MV(S)5-22	872	345	1217	212	140	60/65
MV(S)5-23	900	345	1245	212	140	61/66
MV(S)5-24	928	345	1273	212	140	61/66
MV(S)5-27	1012	345	1357	212	140	63/68
MV(S)5-28	1040	345	1385	212	140	63/68
MV(S)5-29	1143	420	1563	258	292	83/88
MV(S)5-30	1171	420	1591	258	292	84/89
MV(S)5-33	1255	420	1675	258	292	85/90

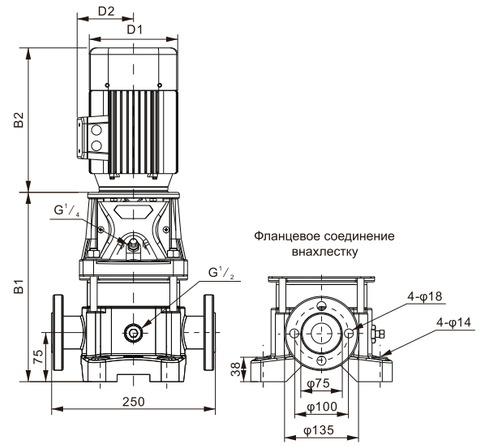

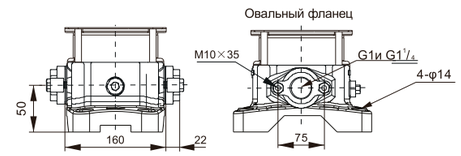

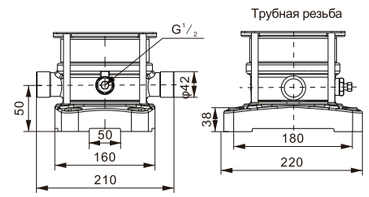

Габариты и вес

Модель	B1 (мм)	B2 (мм)	B1+B2 (мм)	D1 (мм)	D2 (мм)	Вес (кг)
MV(S)10-1	338	250	588	148	96	30/32
MV(S)10-2	338	250	588	148	96	31/33
MV(S)10-3	370	250	620	148	96	34/36
MV(S)10-4	412	280	692	166	115	40/42
MV(S)10-5	444	280	724	166	115	44/46
MV(S)10-6	476	280	756	166	115	45/47
MV(S)10-7	518	320	838	191	128	56/58
MV(S)10-8	550	320	870	191	128	57/59
MV(S)10-9	582	345	927	212	140	64/66
MV(S)10-10	614	345	959	212	140	65/67
MV(S)10-11	646	345	991	212	140	66/68
MV(S)10-13	783	420	1203	258	163	87/89
MV(S)10-14	815	420	1235	258	163	88/90
MV(S)10-15	847	420	1267	258	163	89/91
MV(S)10-16	879	420	1299	258	163	98/100
MV(S)10-17	911	420	1331	258	163	99/101
MV(S)10-18	943	420	1363	258	163	100/102
MV(S)10-19	975	420	1395	258	163	101/103
MV(S)10-20	1007	420	1427	258	163	102/104
MV(S)10-21	1039	420	1459	258	163	103/105
MV(S)10-22	1101	498	1599	315	251	169/171

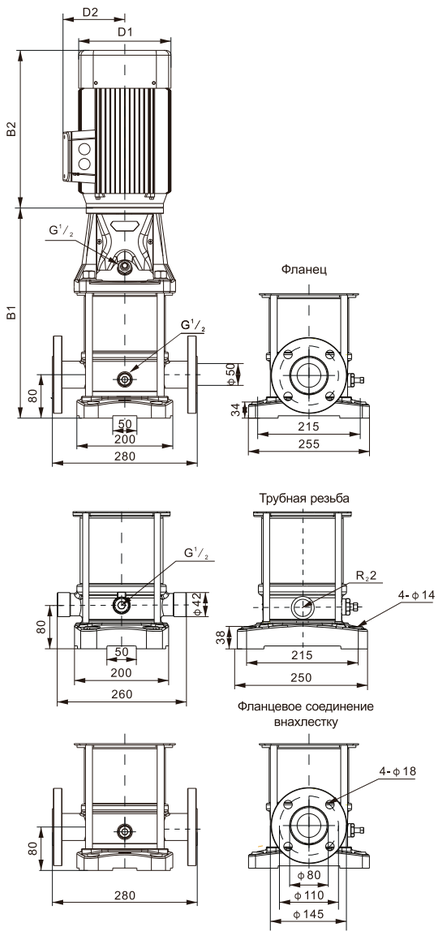

Габариты и вес

Модель	B1 (мм)	B2 (мм)	B1+B2 (мм)	D1 (мм)	D2 (мм)	Вес (кг)
MV(S)15-1	374	250	624	148	96	34/41
MV(S)15-2	384	280	664	166	115	42/49
MV(S)15-3	439	320	759	191	128	53/60
MV(S)15-4	484	345	829	212	140	60/67
MV(S)15-5	529	345	874	212	140	62/69
MV(S)15-6	647	420	1067	258	163	84/91
MV(S)15-7	692	420	1112	258	163	85/92
MV(S)15-8	737	420	1157	258	163	92/99
MV(S)15-9	782	420	1202	258	163	93/100
MV(S)15-10	857	498	1355	315	251	151/158
MV(S)15-11	902	498	1400	315	251	153/160
MV(S)15-12	947	498	1445	315	251	154/161
MV(S)15-13	992	498	1490	315	251	156/163
MV(S)15-14	1037	498	1535	315	251	157/164
MV(S)15-15	1082	498	1580	315	251	173/180
MV(S)15-16	1127	498	1625	315	251	175/182
MV(S)15-17	1172	498	1670	315	251	176/183
MV(S)15-18	1217	498	1715	315	251	178/185

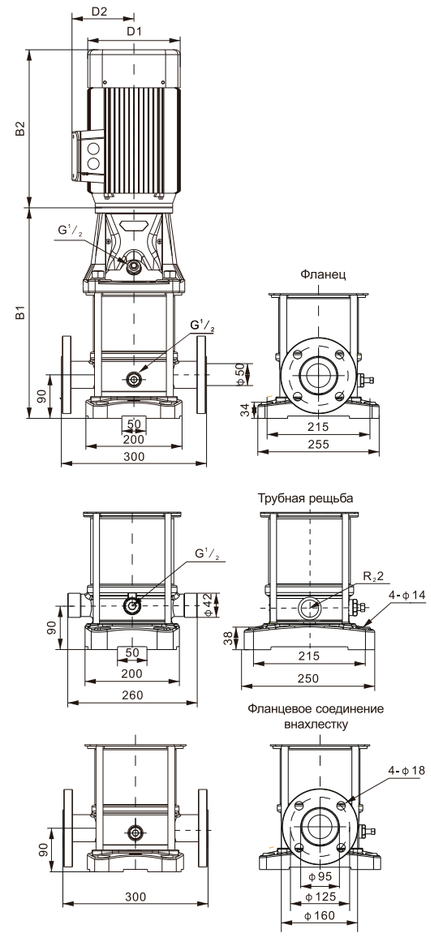

Габариты и вес

Тип	B1 (мм)	B2 (мм)	B1+B2 (мм)	D1 (мм)	D2 (мм)	Вес (кг)
MV(S)20-1	374	250	624	148	96	34/41
MV(S)20-2	384	280	664	166	115	42/49
MV(S)20-3	439	345	784	212	140	60/67
MV(S)20-4	557	420	977	258	163	82/89
MV(S)20-5	602	420	1022	258	163	84/91
MV(S)20-6	647	420	1067	258	163	93/100
MV(S)20-7	692	420	1112	258	163	94/101
MV(S)20-8	767	498	1265	315	251	161/168
MV(S)20-10	857	498	1355	315	251	164/171
MV(S)20-12	947	498	1445	315	251	182/189
MV(S)20-14	1037	498	1535	315	251	185/192
MV(S)20-17	1172	542	1714	315	251	206/213

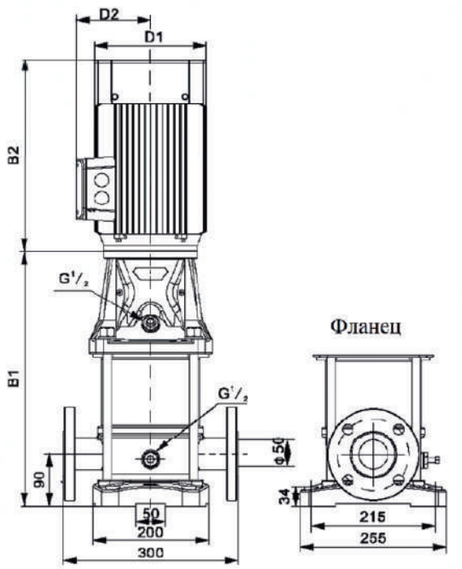

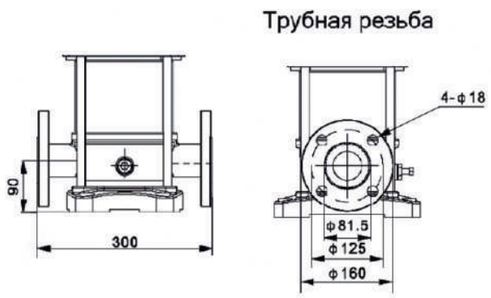

Габариты и вес

Тип	B1 (MV/MVS) (мм)	B2 (мм)	B1+B2 (MV/MVS) (мм)	D1 (мм)	D2 (мм)	Вес (MV/MVS) (кг)
MV(S)32-2-2	632	325	957	191	128	72/77
MV(S)32-2	632	355	987	212	140	80/84
MV(S)32-3-2	722	430	1152	258	163	98/103
MV(S)32-3	722	430	1152	258	163	98/103
MV(S)32-4-2	792	430	1222	258	163	103/108
MV(S)32-4	792	430	1222	258	163	103/108
MV(S)32-5-2	892	498	1390	314	251	181/187
MV(S)32-5	892	498	1390	314	251	181/187
MV(S)32-6-2	962	498	1460	314	251	185/190
MV(S)32-6	962	498	1460	314	251	185/190
MV(S)32-7-2	1032	498	1530	314	251	198/203
MV(S)32-7	1032	498	1530	314	251	198/203
MV(S)32-8-2	1102	498	1600	314	251	201/207
MV(S)32-8	1102	498	1600	314	251	201/207
MV(S)32-9-2	1172	542	1714	314	251	221/227
MV(S)32-9	1172	542	1714	314	251	221/227
MV(S)32-10-2	1242	542	1784	314	251	224/230
MV(S)32-10	1242	542	1784	314	251	224/230
MV(S)32-11-2	1312	578	1890	355	267	269/275
MV(S)32-11	1312	578	1890	355	267	269/275
MV(S)32-12-2	1382	578	1960	355	267	272/278
MV(S)32-12	1382	578	1960	355	267	272/278
MV(S)32-13-2	1452	650	2113	397	299	350/357
MV(S)32-13	1452	650	2113	397	299	350/357
MV(S)32-14-2	1522	650	2183	397	299	353/360
MV(S)32-14	1522	650	2183	397	299	353/360
MV(S)32-15-2	1592	650	2253	397	299	356/363
MV(S)32-15	1592	650	2253	397	299	356/363

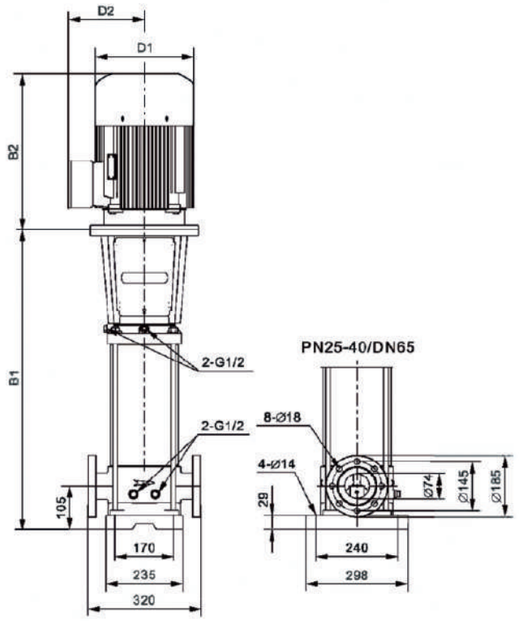

Габариты и вес

Тип	B1 (MV/MVS) (мм)	B2 (мм)	B1+B2 (MV/MVS) (мм)	D1 (мм)	D2 (мм)	Вес (MV/MVS) (кг)
MV(S)45-2-2	699/715	430	1129/1145	258	163	102/114
MV(S)45-2	699/715	430	1129/1145	258	163	106/118
MV(S)45-3-2	809/825	498	1307/1323	314	251	184/194
MV(S)45-3	809/825	498	1307/1323	314	251	184/194
MV(S)45-4-2	889/905	498	1387/1403	314	251	197/208
MV(S)45-4	889/905	498	1387/1403	314	251	197/208
MV(S)45-5-2	969/985	542	1511/1527	314	251	218/229
MV(S)45-5	969/985	542	1511/1527	314	251	218/229
MV(S)45-6-2	1049/1065	578	1627/1643	355	267	263/274
MV(S)45-6	1049/1065	578	1627/1643	355	267	263/274
MV(S)45-7-2	1129/1145	661	1790/1806	397	299	342/353
MV(S)45-7	1129/1145	661	1790/1806	397	299	342/353
MV(S)45-8-2	1209/1225	661	1870/1886	397	299	347/356
MV(S)45-8	1209/1225	661	1870/1886	397	299	347/356
MV(S)45-9-2	1289/1305	661	1950/1966	397	299	349/360
MV(S)5-9	1289/1305	661	1950/1966	397	299	371/382
MV(S)45-10-2	1369/1385	661	2030/2046	397	299	375/386
MV(S)45-10	1369/1385	661	2030/2046	397	299	375/386
MV(S)45-11-2	1449/1465	709	2158/2174	446	322	439/450
MV(S)45-11	1449/1465	709	2158/2174	446	322	439/450
MV(S)45-12-2	1529/1545	709	2238/2254	446	322	442/454
MV(S)45-12	1529/1545	709	2238/2254	446	322	442/454
MV(S)45-13-2	1609/1625	709	2318/2334	446	322	446/458

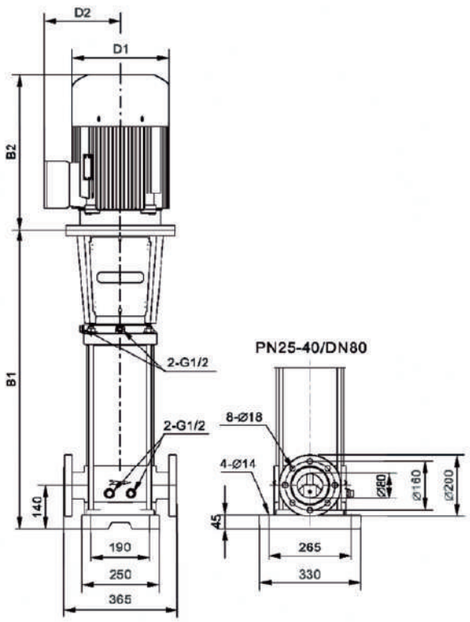

Габариты и вес

	B1 (MV/MVS) (мм)	B2 (мм)	B1+B2 (MV/MVS) (мм)	D1 (мм)	D2 (мм)	Вес (MV/MVS) (кг)
MV(S)64-2-2	715	430	1145	258	163	126/129
MV(S)64-2-1	745	498	1243	314	251	189/192
MV(S)64-2	745	498	1243	314	251	189/192
MV(S)64-3-2	825	498	1323	314	251	202/205
MV(S)64-3-1	825	498	1323	314	251	202/205
MV(S)64-3	825	542	1367	314	251	219/222
MV(S)64-4-2	905	542	1447	314	251	223/227
MV(S)64-4-1	905	578	1483	355	267	265/268
MV(S)64-4	905	578	1483	355	267	265/268
MV(S)64-5-2	985	661	1646	397	299	345/348
MV(S)64-5-1	985	661	1646	397	299	345/348
MV(S)64-5	985	661	1646	397	299	345/348
MV(S)64-6-2	1065	661	1726	397	299	348/352
MV(S)64-6-1	1065	661	1726	397	299	370/374
MV(S)64-6	1065	661	1726	397	299	370/374
MV(S)64-7-2	1145	661	1806	397	299	376/379
MV(S)64-7-1	1145	661	1806	397	299	376/379
MV(S)64-7	1145	709	1854	446	322	435/438
MV(S)64-8-2	1225	709	1934	446	322	439/442
MV(S)64-8-1	1225	709	1934	446	322	439/442
MV(S)64-8	1225	709	1934	446	322	439/442

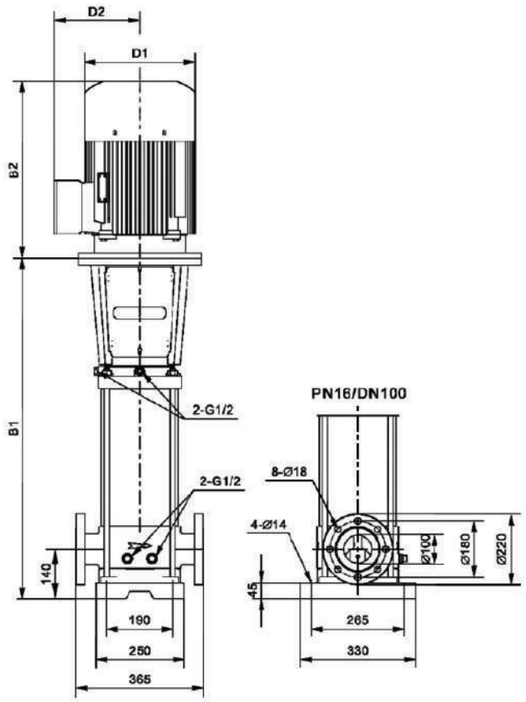

Габариты и вес

Тип	B1 (MV/MVS) (мм)	B2 (мм)	B1+B2 (MV/MVS) (мм)	D1 (мм)	D2 (мм)	Вес (MV/MVS) (кг)
MV(S)90-2-2	770	498	1268	314	251	190/202
MV(S)90-2	770	498	1268	314	251	200/212
MV(S)90-3-2	862	542	1404	314	251	221/232
MV(S)90-3	862	578	1440	355	267	263/274
MV(S)90-4-2	954	661	1615	397	299	334/345
MV(S)90-4	954	661	1615	397	299	334/345
MV(S)90-5-2	1046	661	1707	397	299	369/380
MV(S)90-5	1046	661	1707	397	299	369/380
MV(S)90-6-2	1138	709	1847	446	322	432/442
MV(S)90-6	1138	709	1847	446	322	432/442

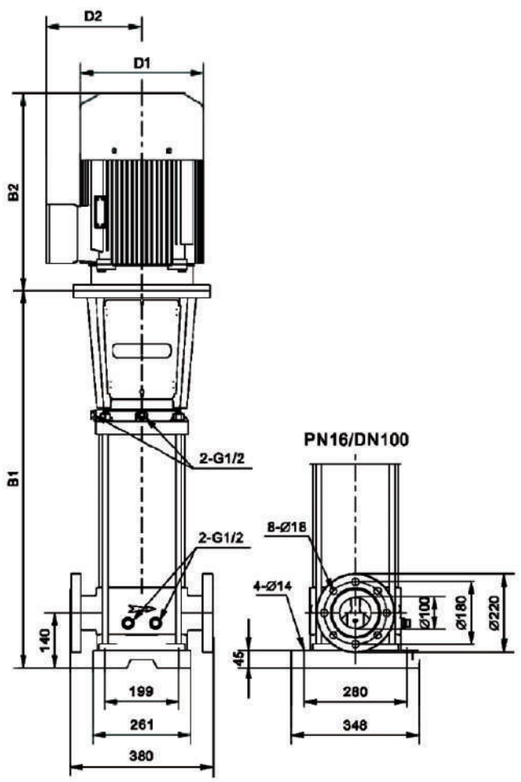

ONIS® | 50Hz
ПРЕИМУЩЕСТВА Экономия энергии | Высокая надежность

Габариты и вес

Тип	B1 (MV/MVS) (мм)	B2 (мм)	B1+B2 (MV/MVS) (мм)	D1 (мм)	D2 (мм)	Вес (MV/MVS)
MV(S)120-1	840	580	1420	350	260	230
MV(S)120-2-2	1000	580	1580	350	260	245
MV(S)120-2-1	1000	610	1610	350	260	250
MV(S)120-2	1000	645	1645	360	285	285
MV(S)120-3-2	1160	705	1865	400	310	358
MV(S)120-3-1	1160	705	1865	400	310	360
MV(S)120-3	1160	705	1865	400	310	360
MV(S)120-4-2	1320	705	2025	400	310	400
MV(S)120-4-1	1320	705	2025	400	310	400
MV(S)120-4	1320	740	2060	460	340	460
MV(S)120-5-2	1480	740	2220	460	340	470
MV(S)120-5-1	1480	740	2220	460	340	470
MV(S)120-5	1510	810	2320	550	370	575
MV(S)120-6-2	1670	810	2480	550	370	585
MV(S)120-6-1	1670	810	2480	550	370	585
MV(S)120-6	1670	870	2540	580	410	705
MV(S)120-7-2	1830	870	2700	580	410	713
MV(S)120-7-1	1830	870	2700	580	410	715
MV(S)120-7	1830	870	2700	580	410	715

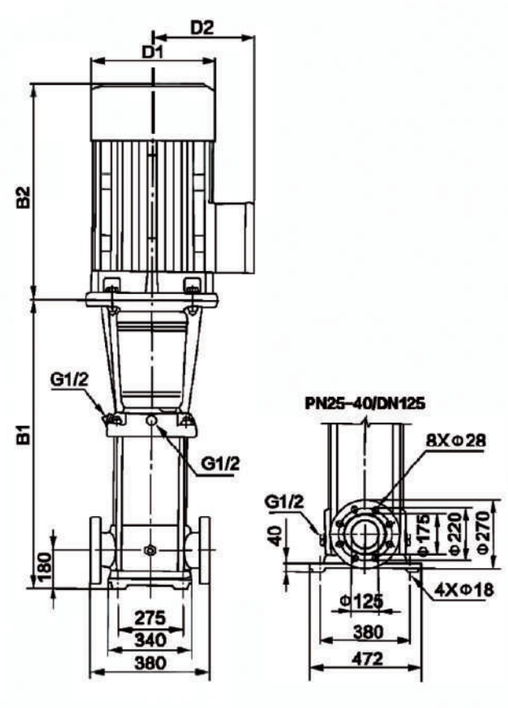

Габариты и вес

Тип	B1 (MV/ MVS) (мм)	B2 (мм)	B1+B2 (MV/ MVS) (мм)	D1 (мм)	D2 (мм)	Вес (MV/ MV (кг)
MV(S)150-1-1	840	580	1420	350	260	235
MV(S)150-1	840	580	1420	350	260	235
MV(S)150-2-2	1000	610	1610	350	260	250
MV(S)150-2-1	1000	645	1645	360	285	295
MV(S)150-2	1000	705	1705	400	310	350
MV(S)50-3-2	1160	705	1865	400	310	360
MV(S)150-3-1	1160	705	1865	400	310	385
MV(S)150-3	1160	705	1865	400	310	385
MV(S)150-4-2	1320	740	2060	460	340	460
MV(S)150-4-1	1320	740	2060	460	340	460
MV(S)150-4	1350	810	2160	550	370	560
MV(S)150-5-2	1510	810	2320	550	370	570
MV(S)150-5-1	1510	870	2380	580	410	690
MV(S)50-5	1510	870	2380	580	410	690
MV(S)50-6-2	1670	870	2540	580	410	700
MV(S)150-6-1	1670	870	2540	580	410	703
MV(S)150-6	1670	870	2540	580	410	703

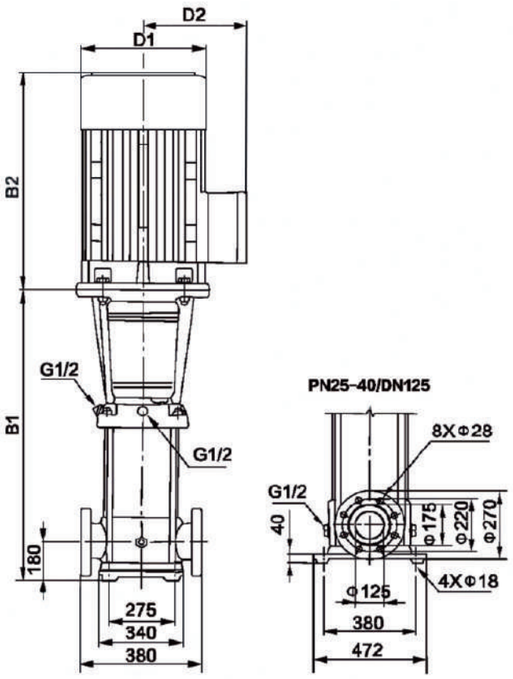

ONIS® | 50Hz
ПРЕИМУЩЕСТВА Экономия энергии | Высокая надежность

Габариты и вес

Тип	B1 (MV/ MVS) (мм)	B2 (мм)	B1+B2 (MV/ MVS) (мм)	D1 (мм)	D2 (мм)	Вес (MV/ MVS) (кг)
MV(S)200-1-B	907	610	1517	350	260	311
MV(S)200-1-A	907	645	1552	360	285	347
MV(S)200-1	907	705	1612	400	310	403
MV(S))200-2-2B	1101	705	1806	400	310	447
MV(S)200-2-2A	1101	740	1841	460	340	504
MV(S)200-2-A	1131	810	1941	550	370	595
MV(S)200-2	1131	810	1941	550	370	595
MV(S)200-3-2B	1325	870	2195	580	410	748
MV(S)200-3-A-B	1325	870	2195	580	410	748
MV(S)200-3-2A	1325	870	2195	580	410	748
MV(S)200-3-B	1325	870	2195	580	410	748
MV(S)200-3-A	1325	870	2195	580	410	748
MV(S)200-3	1325	920	2245	580	410	816
MV(S)200-4-2B	1519	920	2439	580	410	830
MV(S)200-4-2A	1519	1060	2579	660	550	1180
MV(S)200-4-A	1519	1060	2579	660	550	1180
MV(S)200-4	1519	1060	2579	660	550	1180

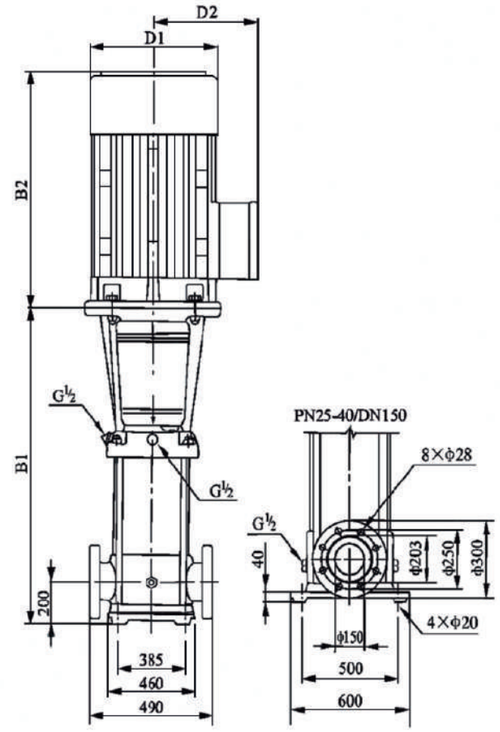

ГОРИЗОНТАЛЬНЫЕ МНОГОСТУПЕНЧАТЫЕ НАСОСЫ СЕРИИ - МН (ИЗ НЕРЖАВЕЮЩЕЙ СТАЛИ)

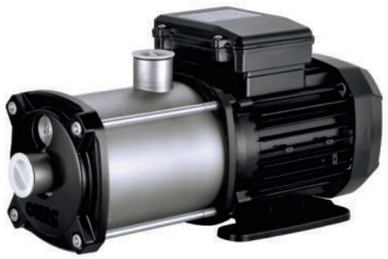

МН

Технические данные

- Диапазон производительности: от 0,4 м3/ч до 28 м3/ч.;
- Диапазон напора: от 15 м. до 60 м.;
- Мощность двигателя: от 0.25 кВт до 4 кВт.;
- Диапазон pH перекачиваемой среды: pH 5-9.;
- Максимальное рабочее давление: 10 bar;
- Класс защиты: Ip55;
- Класс изоляции: F;
- Режим работы: S1 (непрерывный режим работы);
- Напряжение сети: 220В, 380В;
- Частота сети: 50Гц;
- Высота установки над уровнем моря - не более 1000 метров;
- Тип присоеденения – резьбовое.

Расшифровка модели

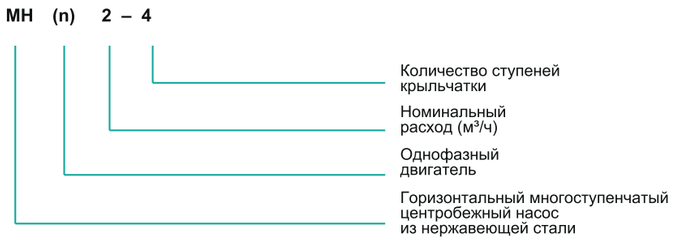

Назначение

Применяется для подачи и перекачивания водопроводной воды, щелочной минеральной воды, умягченной воды или слабокоррозионной среды. Использование двигателя большой мощности необходимо, если плотность или вязкость подаваемой среды выше, чем у воды.
Широко используется в составе станций повышения давления и пожаротушения.
Входит в состав чиллерных установок. Используется для полива, в системах кондиционирования воздуха, системах охлаждения, системах обработки воды и фильтрации и т.д.

Условия эксплуатации

Способ установки

Насос должен быть установлен горизонтально.

Рабочая среда

Чистая, негорючая и невзрывоопасная жидкость, не содержащая твердых частиц и волокон. Водопроводная вода, щелочная минеральная вода, умягченная вода, слабокорозионные среды.

Температура рабочей среды

стандартное исполнение:
от 0 С° до +68 С°
исполнение для горячей воды:
от 0 С° до +120 С°

Температура окружающей среды

до +40 С°

Модель	Номинальный расход (м3/ч)	Диапазон производительности (м3/ч)	Максимальное давление (Бар)	Мощность двигателя (кВт)	Максимальная эффективность (%)	Диапазон температур (°C)	Вход	Выход
МН 1	1	0.4-2.4	5.1	0.25-0.37	28	0°C -68°C	G1	G1
МН 2	2	0.8-4	5.6	0.25-0.75	39		G1	G1
МН 3	3	0.8-4	5.6	0.25-0.75	49		G1	G1
МН 4	4	1-6	5.6	0.37-1.3	52		G1 1/4	G1
МН 5	5	1-6	5.6	0.37-1.3	56		G1 1/4	G1

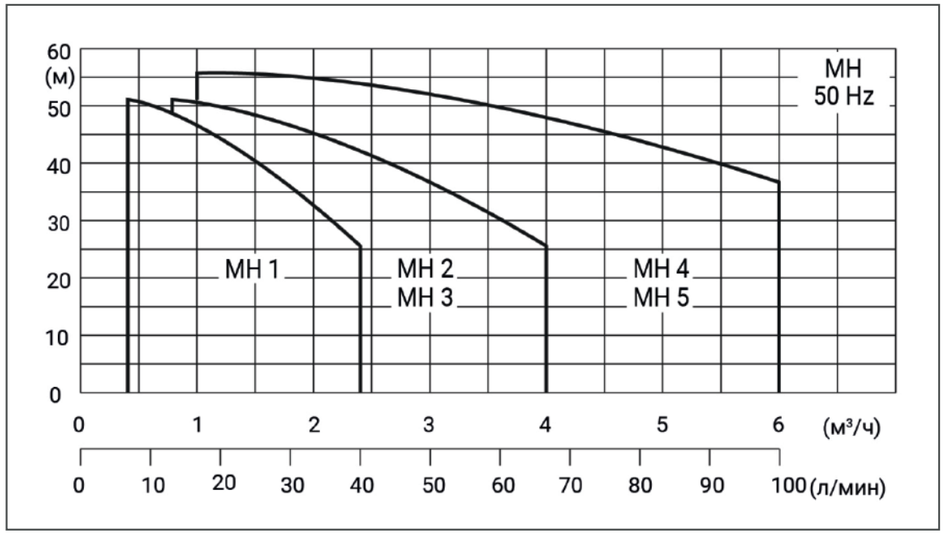

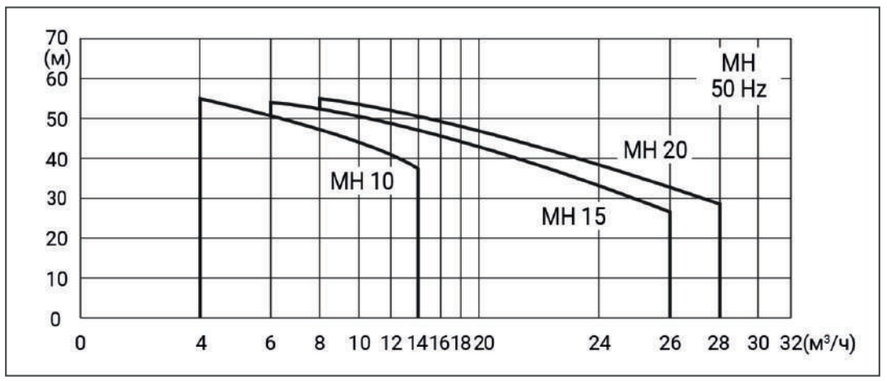

Кривая производительности MH 1

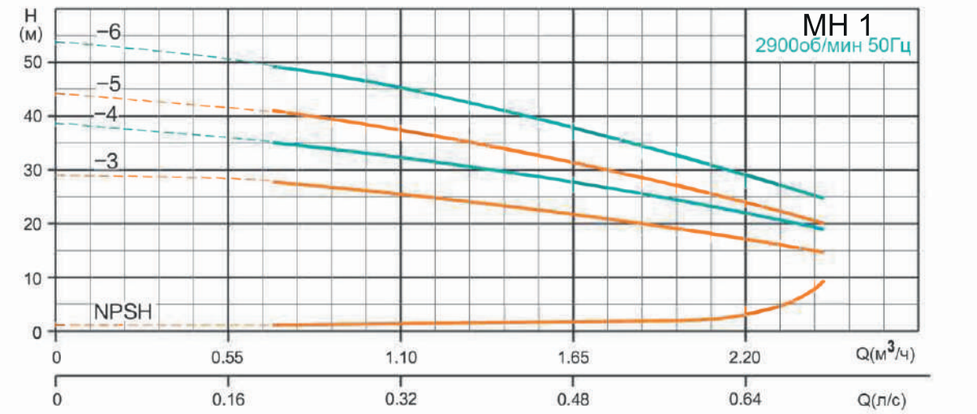

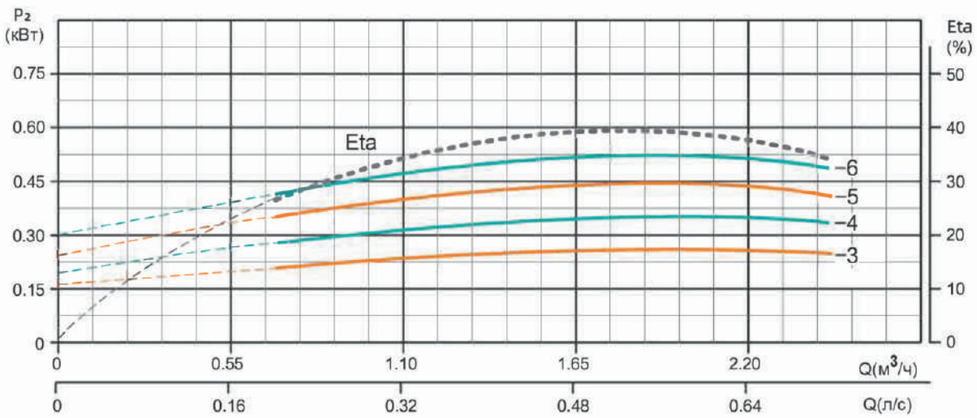

Артикул насоса	Модель	Мощность	Q (м3/ч)	0.4	0.6	0.8	1.0	1.2	1.4	1.6	1.8	2.0	2.2	2.4
112002	MH 1-3	0.25	H(м)	29	28.5	26	25	24.5	23.5	22	21	19	17	16
112003	MH 1-4	0.37		37	36	35	33	32	30	28	27	26	22	20
112004	MH 1-5	0.37		43	42	41	38	36	34	32	29	27	25	22
112005	MH 1-6	0.37		51	50	49	46	44	42	40	36	32	30	26

Кривая производительности MH 2

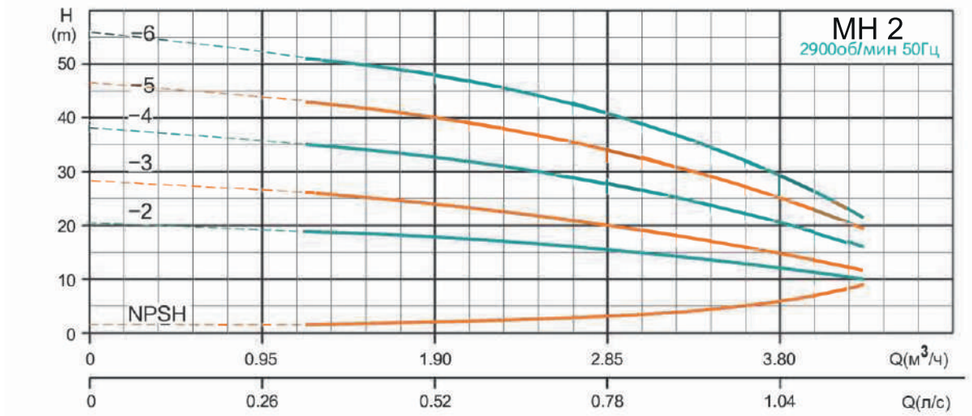

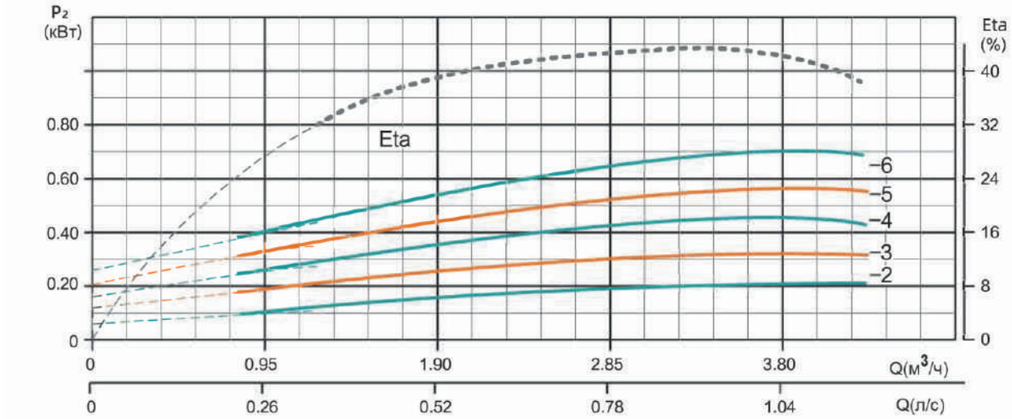

Артикул насоса	Модель	Мощность	Q(м3/ч)	0.8	1.2	1.6	2.0	2.4	2.8	3.2	3.6	4.0
112006	MH 2-2	0.25	H(м)	18.5	17.5	17	16	15	14	12	11	9.5
112007	MH 2-3	0.37		26	25	24	23	22	21	19	16	14
112008	MH 2-4	0.55		35	34	33	31	30	28	26	22	19
112009	MH 2-5	0.55		43	42	41	39	37	35	32	27.5	23
112010	MH 2-6	0.75		52	50.5	47	46	44	40	35	30.5	26

Кривая производительности MH 3

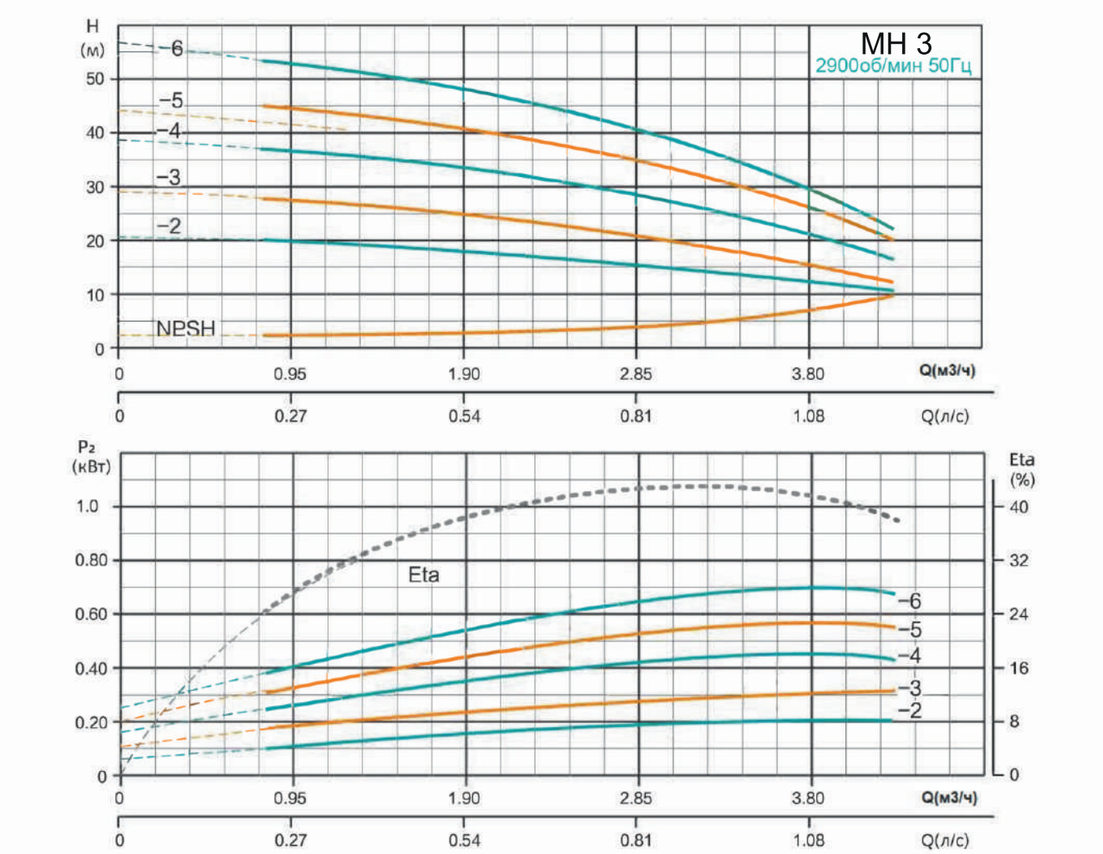

Артикул насоса	Model	Power	Q (m³/h)	0.8	1.2	1.6	2.0	2.4	2.8	3.0	3.2	3.6	4.0
112011	MH 3-2	0.25		18.5	17.5	17	16	15	14	13	12	11	9.5
112012	MH 3-3	0.37		26	25	24	23	22	21	20	19	16	14
112013	MH 3-4	0.55	H(m)	35	34	33	31	30	28	27	26	22	19
112014	MH 3-5	0.55		43	42	41	39	37	35	33	32	27.5	23
112015	MH 3-6	0.75		52	50.5	47	46	44	40	37	35	30.5	26

Кривая производительности MH 4

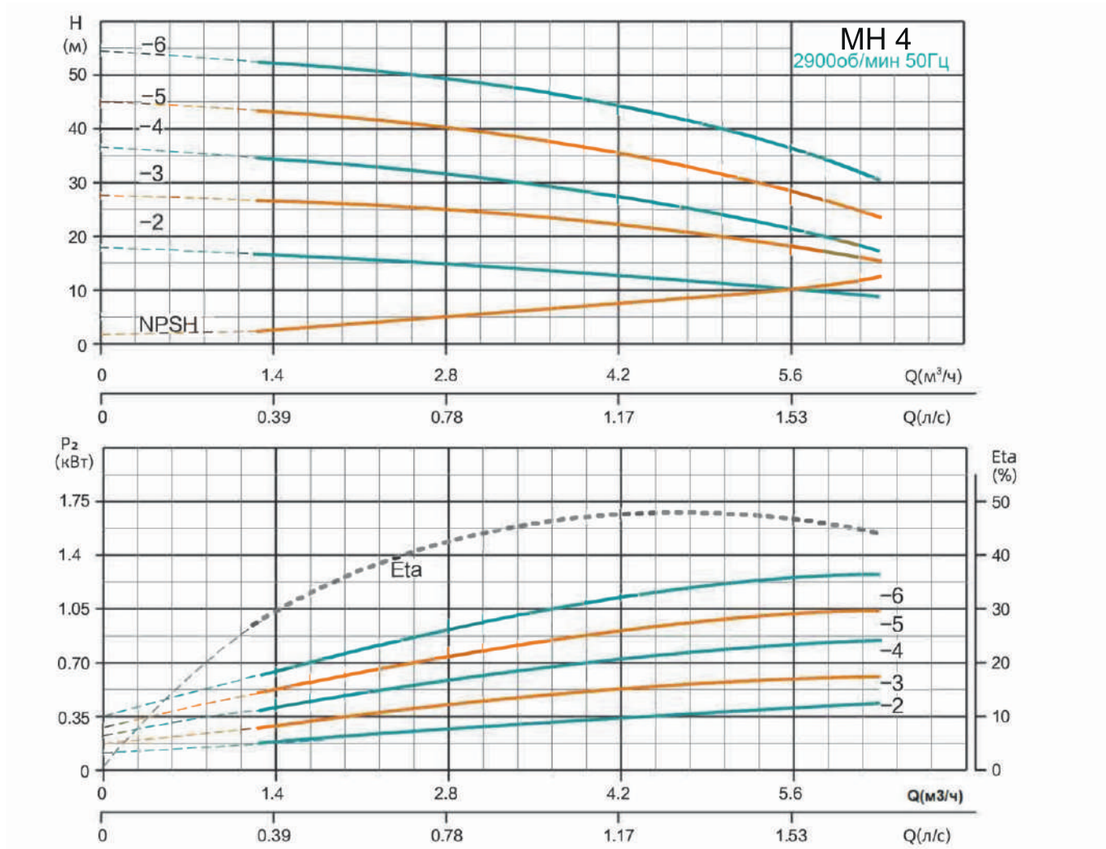

Артикул насоса	Модель	Мощность	Q(м3/ч)	1.0	1.5	2.0	2.5	3.0	3.5	4.0	4.5	5.0	5.5	6.0
112016	MH 4-2	0.37		18.5	18	17.5	17	16	15.5	15	13.5	13	11	10
112017	MH 4-3	0.55		29	28.5	28	27	26.5	25.5	25	23	22	20	18
112018	MH 4-4	0.75	H(м)	38	37	36	34	33.5	32	30	28	27	24	20
112019	MH 4-5	1.0		47	46	45	44	42.5	41	40	36	35	32	27
112020	MH 4-6	1.3		56.5	55	54	53	52.5	51	49	45	44	42	36

Кривая производительности MH 5

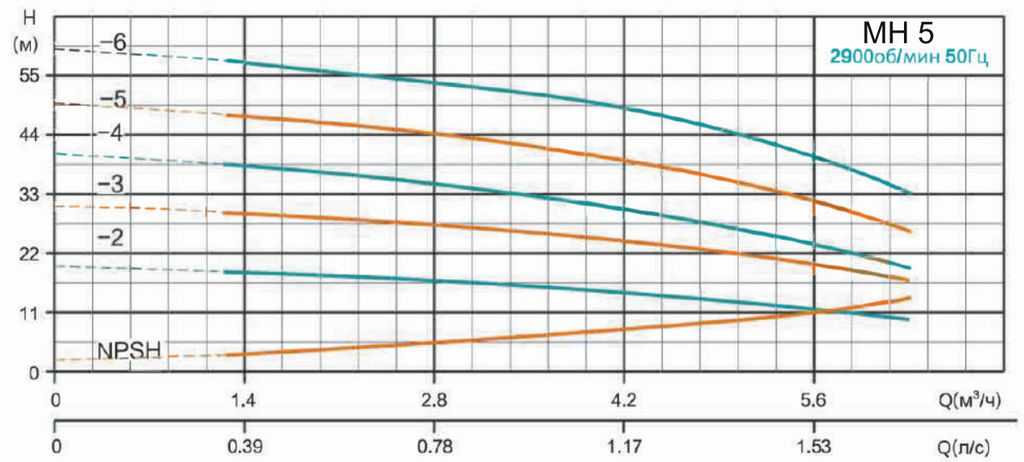

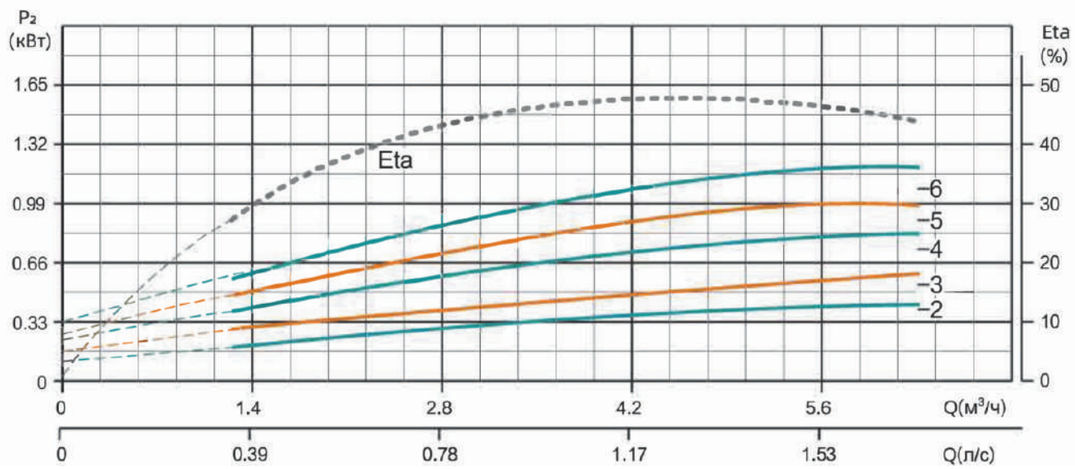

Артикул насоса	Модель	Мощность	Q(м3/ч)	1.0	1.5	2.0	2.5	3.0	3.5	4.0	4.5	5.0	5.5	6.0
112021	MH 5-2	0.37		18.5	18	17.5	17	16	15.5	15	13.5	13	11	10
112022	MH 5-3	0.55		29	28.5	28	27	26.5	25.5	25	23	22	20	18
112023	MH 5-4	0.75	H(м)	38	37	36	34	33.5	32	30	28	27	24	20
112024	MH 5-5	1.0		47	46	45	44	42.5	41	40	36	35	32	27
112025	MH 5-6	1.3		56.5	55	54	53	52.5	51	49	45	44	42	36

Кривая производительности MH 10

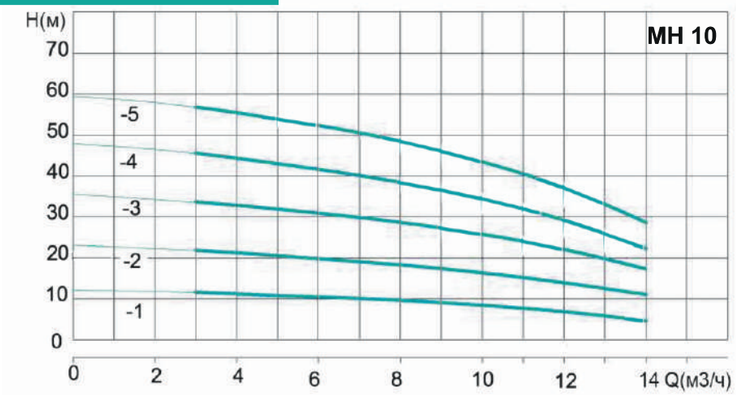

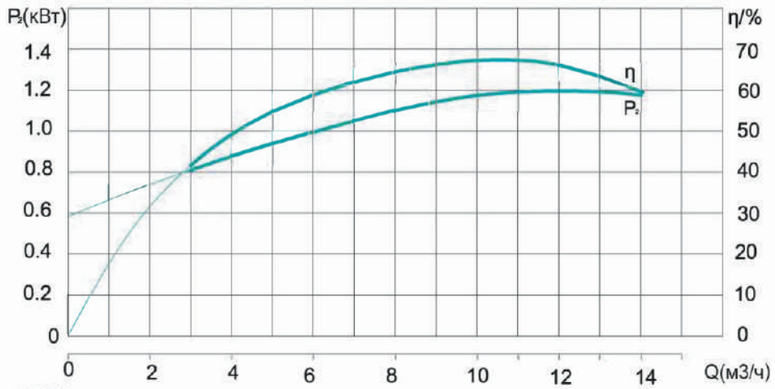

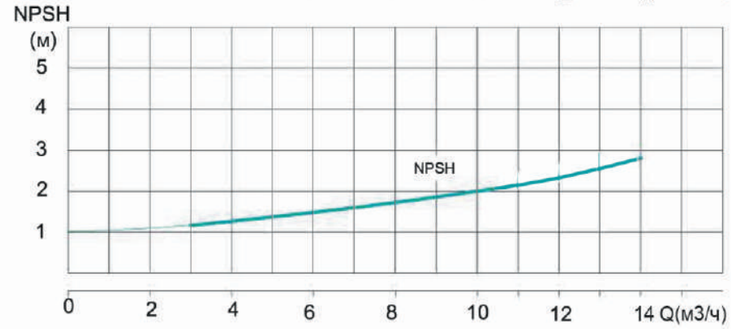

Артикул насоса	Модель	Двигатель P2 (кВт)	Q (м3/ч)	0	5.0	6.0	8.0	10.0	12.0	14.0	Диапазон напора
112027	MH 10-1	0.55		12	11	10.5	9.5	8	7	4.5	12~4.5
112029	MH 10-2	0.75		23	20.5	19.5	18	16.5	14	11	23~11
112031	MH 10-3	1.1	H(м)	34.5	32	31	28.5	25.5	22	17.5	34.5~17.5
112033	MH 10-4	1.5		48	43	41.5	38	34	29	22.5	48~22.5
112035	MH 10-5	1.8		59.5	53.5	52	48.5	43	37.3	28.5	59.5~28.5

Кривая производительности MH 15

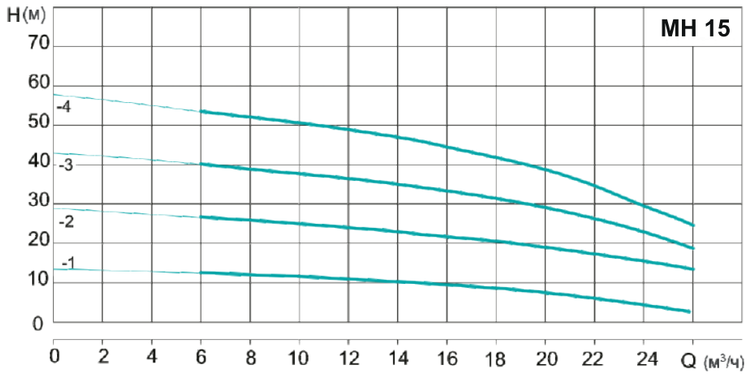

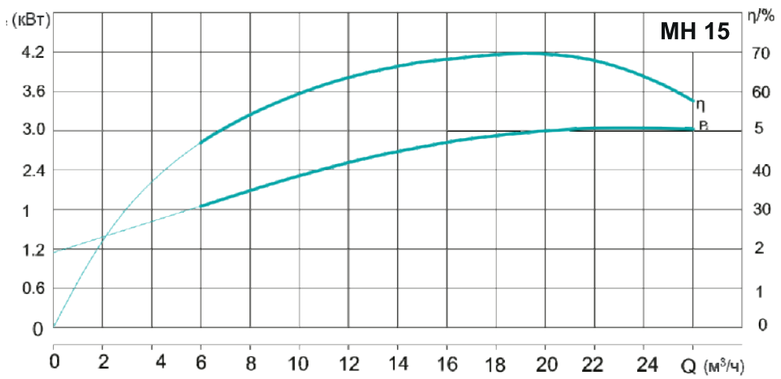

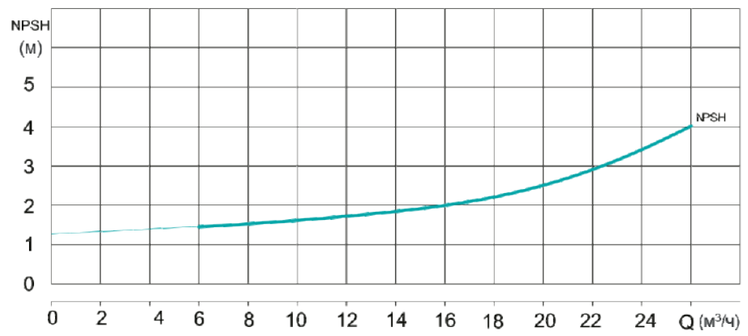

Артикул насоса	Модель	Двигатель P2 (кВт)	Q (м³/ч)	0	6	8	10	12	15	18	20	22	24	26	Диапазон потока (м)
112037	MH 15-1	0.75	H(м)	13.5	12.5	12	11.5	10.8	10	8.5	7.5	6	4.5	3	13.5~3
112039	MH 15-2	1.8		29	26.5	25.8	24.8	24	22.5	20.5	18.7	16.8	15.4	14	29~14
112040	MH 15-3	2.2		43	40	38.5	37.5	36.5	34	31.4	29	26.4	23	19.5	43~19.5
112041	MH 15-4	3		57.5	53.3	51.5	50.5	48.5	46	42	38	34.5	29.3	24.5	57.5~24.5

Кривая производительности MH 20

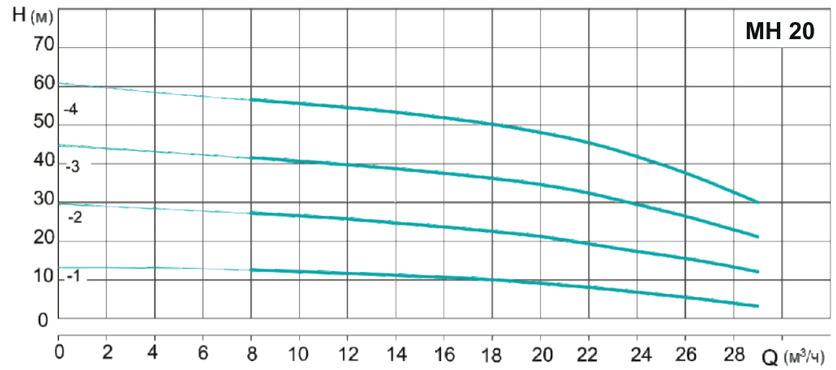

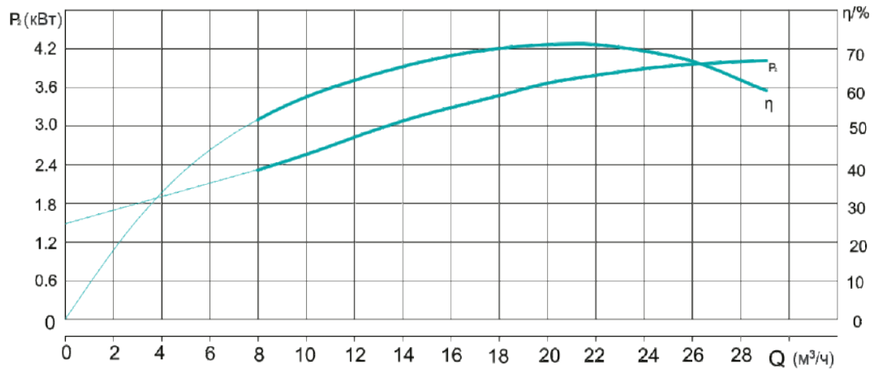

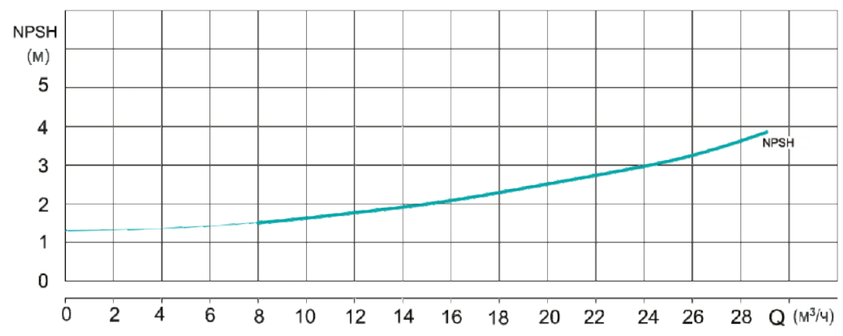

Артикул насоса	Модель	Двигатель P2 (кВт)	Q (м³/ч)	0	10	12	14	16	18	20	22	24	26	29	Диапазон потока (м)
112043	MH 20-1	1.1	H(м)	13.5	12	11.5	11.1	10.5	10	9.5	8	6.8	5.5	3.2	13.5~3.2
112044	MH 20-2	2.2		30	27	26	25	25.5	24	23	20.3	18.5	18	13	30~13
112045	MH 20-3	3		45	40.5	39.5	38.5	37.5	36.2	35	32.4	29.3	26.3	21	45~21
112046	MH 20-4	4		60.5	55.5	54.5	53.2	51.8	50	47	45.2	42	37.3	30	60.5~30

Вид в разобранном виде

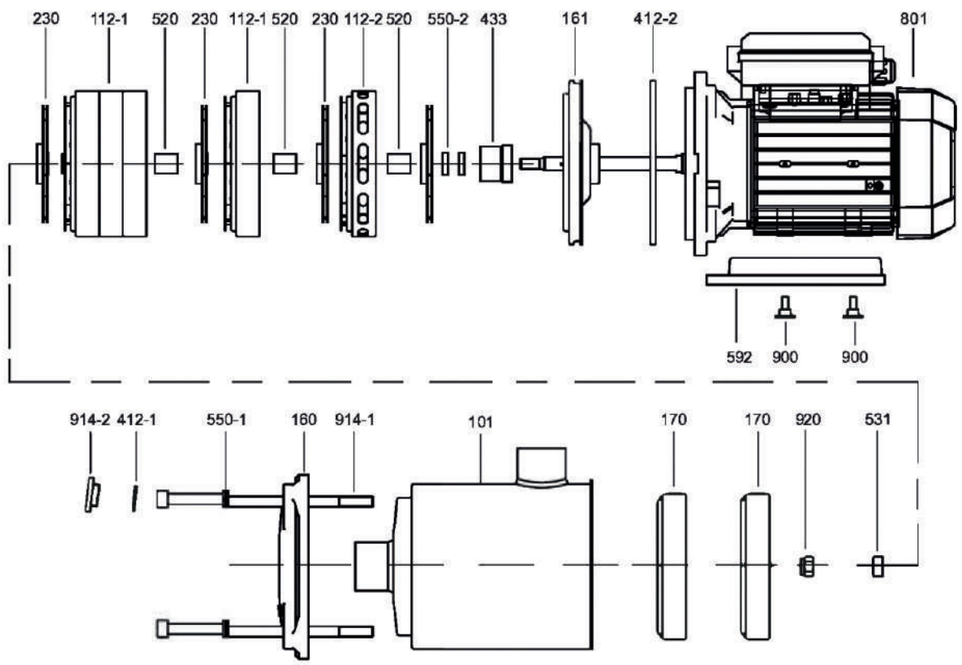

112-1. Диффузор
112-2. Выпускной диффузор
160. Передняя крышка насоса
161. Задняя крышка гидравлической части
170. Входной диффузор
230. Рабочее колесо
412-1. О-образный уплотнитель
412-2. О-образный уплотнитель
433. Механическое уплотнение
520. Длинная втулка
531. Гильза
550-2. Регулировочная шайба
592. Основание
801. Двигатель
900. Болт с шестигранным фланцем
914-1. Винт с шестигранной торцевой головкой
914-2. Винт с внутренним шестигранником
920. Тип 1 неметаллическая вставная шестигранная контргайка

Габариты упаковки и вес

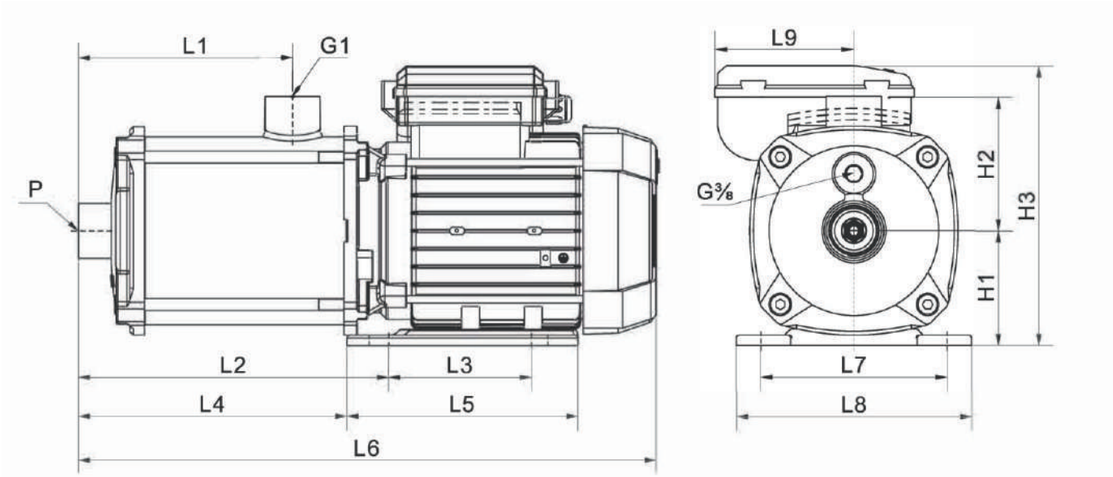

Модель	L1 (мм)	L2 (мм)	L3 (мм)	L4 (мм)	L5 (мм)	L6 (мм)	L7 (мм)	L8 (мм)	L9 (мм)	H1 (мм)	H2 (мм)	Одно-фазный	Трех-фазный	Резьба	Вес (кг)
												H3(мм)			
MH 1-3	72	131	96	115	136	305	125	158	93.5	75	90	174	174	G1	8
MH 1-4	90	149	96	133	136	323	125	158	93.5	75	90	174	174	G1	8.3
MH 1-5	108	167	96	151	136	341	125	158	93.5	75	90	174	174	G1	8.6
MH 1-6	144	203	96	187	136	377	125	158	93.5	75	90	174	174	G1	9

Модель	L1 (мм)	L2 (мм)	L3 (мм)	L4 (мм)	L5 (мм)	L6 (мм)	L7 (мм)	L8 (мм)	L9 (мм)	H1 (мм)	H2 (мм)	Одно-фазный	Трех-фазный	Резьба	Вес (кг)
												H3(мм)			
MH 2-2	72	131	96	115	136	305	125	158	93.5	75	90	174	174	G1	7.4
MH 2-3	72	131	96	115	136	305	125	158	93.5	75	90	174	174	G1	7.5
MH 2-4	90	154	96	126	155	334	125	158	93.5	75	90	197	188	G1	10
MH 2-5	108	172	96	144	155	352	125	158	93.5	75	90	197	188	G1	10.5
MH 2-6	144	208	96	180	155	388	125	158	93.5	75	90	197	188	G1	12

Габариты и вес

Модель	L1 (мм)	L2 (мм)	L3 (мм)	L4 (мм)	L5 (мм)	L6 (мм)	L7 (мм)	L8 (мм)	L9 (мм)	H1 (мм)	H2 (мм)	Одно-фазный	Трех-фазный	Резьба	Вес (кг)
												H3(мм)			
MH 3-2	72	131	96	115	136	305	125	158	93.5	75	90	174	174	G1	7.4
MH 3-3	72	131	96	115	136	305	125	158	93.5	75	90	174	174	G1	7.5
MH 3-4	90	154	96	126	155	334	125	158	93.5	75	90	197	188	G1	10
MH 3-5	108	172	96	144	155	352	125	158	93.5	75	90	197	188	G1	10.5
MH 3-6	144	208	96	180	155	388	125	158	93.5	75	90	197	188	G1	12

Модель	L1 (мм)	L2 (мм)	L3 (мм)	L4 (мм)	L5 (мм)	L6 (мм)	L7 (мм)	L8 (мм)	L9 (мм)	H1 (мм)	H2 (мм)	Одно-фазный	Трех-фазный	Резьба	Вес (кг)
												H3(мм)			
MH 4-2	72	131	96	115	136	305	125	158	93.5	75	90	174	174	G11/4	8
MH 4-3	72	136	96	108	155	316	125	158	93.5	75	90	197	188	G11/4	10
MH 4-4	90	154	96	126	155	334	125	158	93.5	75	90	197	188	G11/4	11.5
MH 4-5	108	207	125	179	175	396	140	178	102	90	90	238	215	G1 1/4	12.5
MH 4-6	144	243	125	215	175	432	140	178	102	90	90	238	215	G11/4	15

Модель	L1 (мм)	L2 (мм)	L3 (мм)	L4 (мм)	L5 (мм)	L6 (мм)	L7 (мм)	L8 (мм)	L9 (мм)	H1 (мм)	H2 (мм)	Одно-фазный	Трех-фазный	Резьба	Вес (кг)
												H3(мм)			
MH 5-2	72	131	96	115	136	305	125	158	93.5	75	90	174	174	G11/4	8
MH 5-3	72	136	96	108	155	316	125	158	93.5	75	90	197	188	G1 1/4	10
MH 5-4	90	154	96	126	155	334	125	158	93.5	75	90	197	188	G11/4	11.5
MH 5-5	108	207	125	179	175	396	140	178	102	90	90	238	215	G11/4	12.5
MH 5-6	144	243	125	215	175	432	140	178	102	90	90	238	215	G11/4	15

Габариты и вес

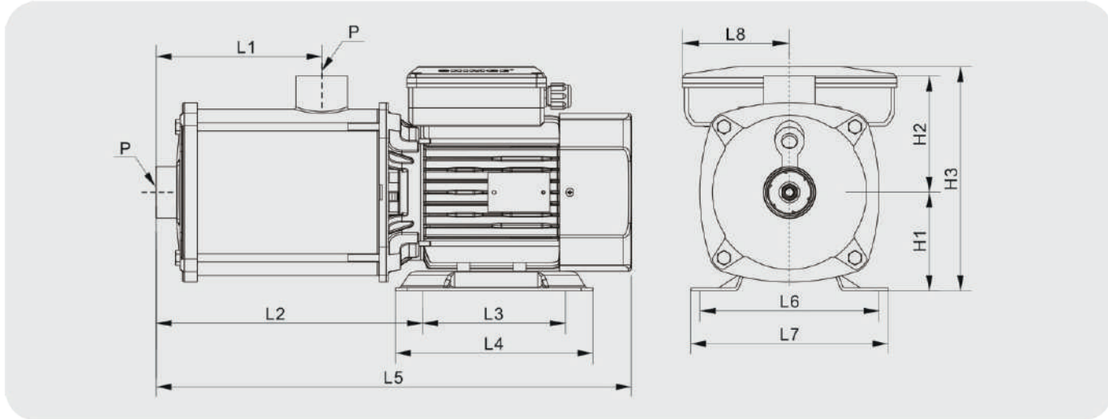

Модель	L1 (мм)	Одно-фазный	Трех-фазный	L3 (мм)	L4 (мм)	L5 (мм)	L6 (мм)	L7 (мм)	Одно-фазный	Трех-фазный	H1 (мм)	H2 (мм)	Одно-фазный	Трех-фазный	Резьба	Вес (кг)
		L 2 (мм)							L8 (мм)				H3 (мм)			
MH 10-1	78	169	169	96	140	356	125	158	109	91	100	118	218	218	G1½	12
MH 10-2	78	169	169	96	140	356	125	158	109	91	100	118	218	218	G1½	14
MH 10-3	108	217	217	140	200	418	125	158	109	100	100	118	227	226	G1½	15.5
MH 10-4	138	249	264	140	200	448	160	200	109	100	100	118	227	226	G1½	18.5
MH 10-5	168	281	281	140	200	478	160	200	109	100	100	118	227	226	G1½	25/21
MH 15-1	93	190	190	96	140	377	125	158	109	91	100	118	218	218	G2	13.5/13
MH 15-2	93	206	206	140	200	407	160	200	109	100	100	118	227	226	G2	18
MH 15-3	138	/	248	140	180	483	160	200	/	100	100	118	/	239	G2	23
MH 15-4	298	/	304	140	180	572	190	230	/	100	112	118	/	261	G2	28
MH 20-1	93	206	207	96	140	407	125	158	109	100	100	118	227	226	G2	15
MH 20-2	93	200	200	140	200	438	160	200	/	100	100	118	/	226	G2	22
MH 20-3	138	/	254	140	180	527	190	230	/	100	112	118	/	261	G2	28
MH 20-4	298	/	288	140	180	572	190	230	/	100	112	118	/	261	G2	32

ЦЕНТРОБЕЖНЫЕ МОНОБЛОЧНЫЕ НАСОСЫ СЕРИИ - MBL

MBL

Области применения

- Подходит для перекачивания воды без абразивных частиц или других жидкостей, свойства которых схожи с водой.
- Широко используется в промышленном и городском водоснабжении, повышении давления в высотных зданиях, системах противопожарной защиты, разведении животных.

По запросу

- Двигатель с классом изоляции F
- Подшипник NSK

Максимальные параметры насоса

Макс. Расход: 120 м3/ч
Макс. Напор: 52 м

Сертификат

EAC

Параметры эксплуатации

- Высота всасывания до 7 м
- Максимальная температура жидкости: до +40°C
- Окружающая температура: до +40°C
- Максимальное рабочее давление: 7 бар
- Флуктуация напряжения не должна превышать 10% от номинального значения.
- pH: от 6.5 до 8.5

Двигатель

- Трехфазное питание 380В / 50Гц
- Мотор: двухполюсный асинхронный двигатель, медная обмотка, встроенная тепловая защита, непрерывная работа
- Защита: IP44
- Изоляция: класс B

Расшифровка обозначений

MBL 32 - 160 - 1.5 /2

- /2 — Количество полюсов двигателя
- 1.5 — Номинальная мощность (кВт)
- 160 — Условный диаметр крыльчатки (мм)
- 32 — Напорный патрубок (DN)
- MBL — Центробежный насос

ONIS® | 50Hz
ПРЕИМУЩЕСТВА Экономия энергии | Высокая надежность

Гидравлическая кривая

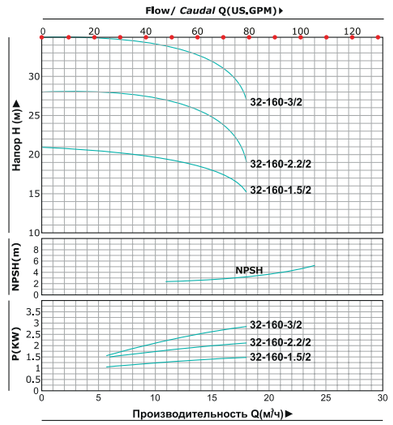

32-160

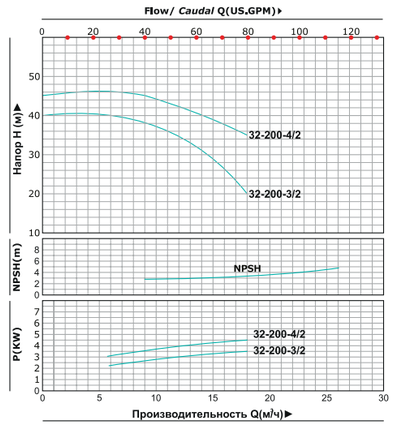

32-200

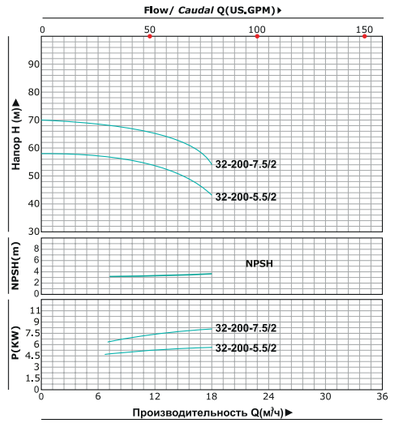

32-200

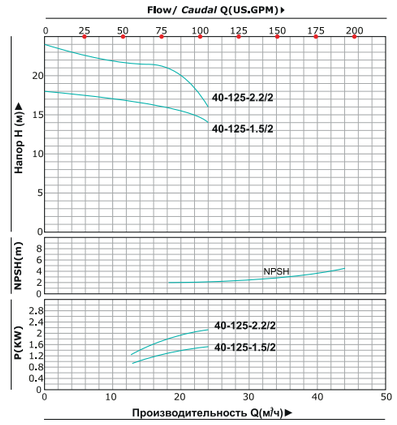

40-125

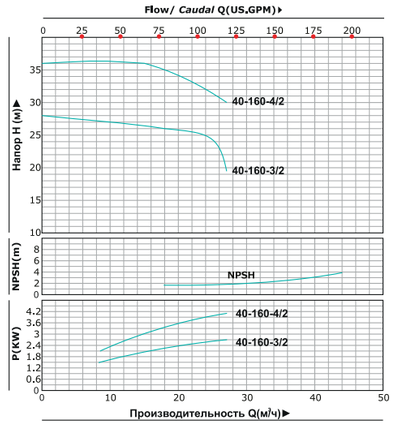

40-160

Гидравлическая кривая

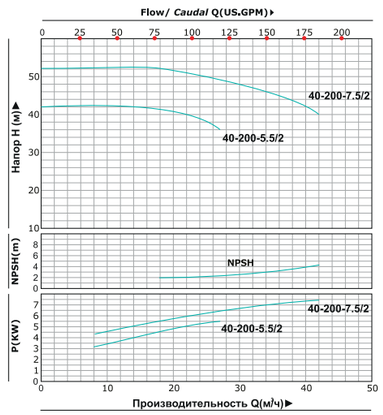

40-200

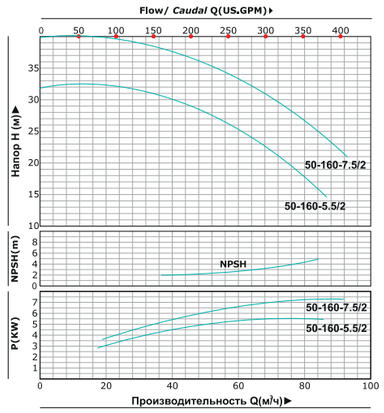

50-160

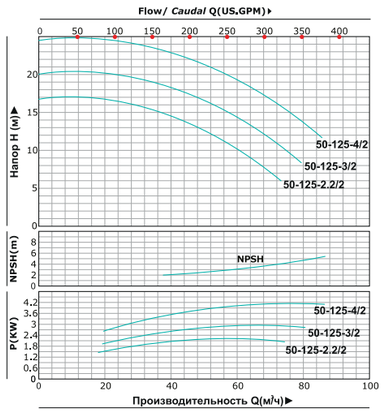

50-125

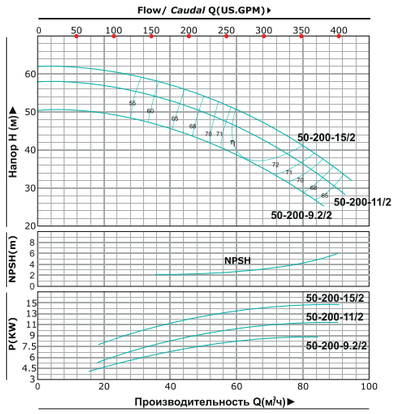

50-200

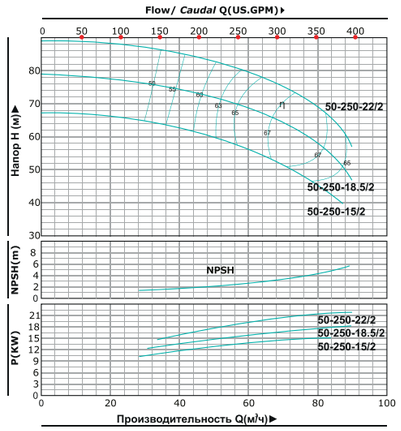

50-250

Гидравлическая кривая

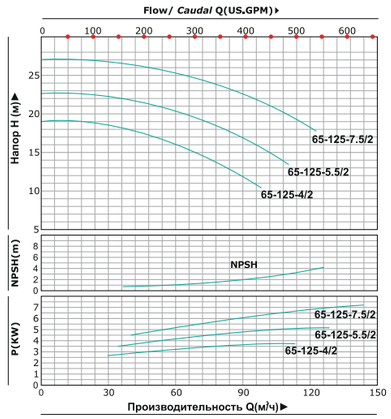

65-125

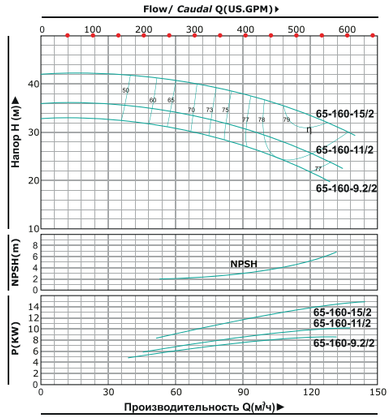

65-160

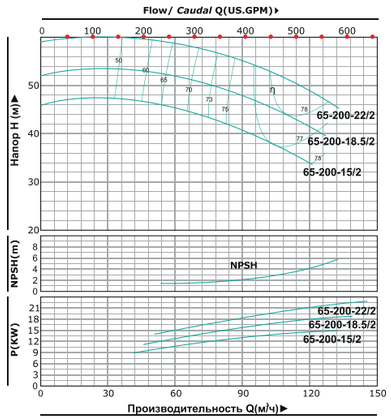

65-200

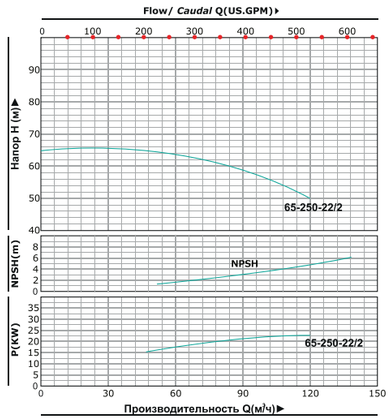

65-250

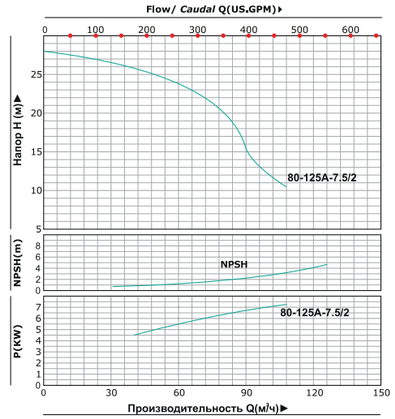

80-125

Гидравлическая кривая

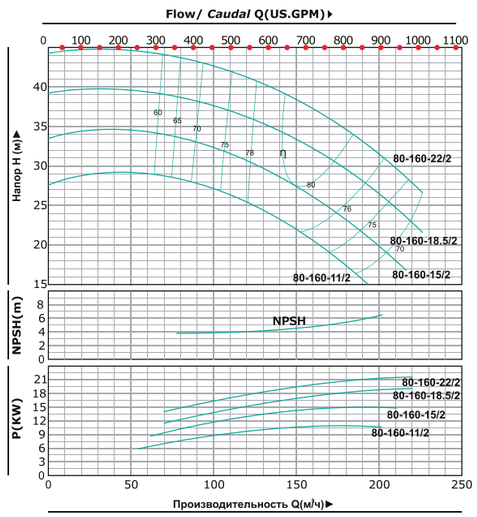

80-160

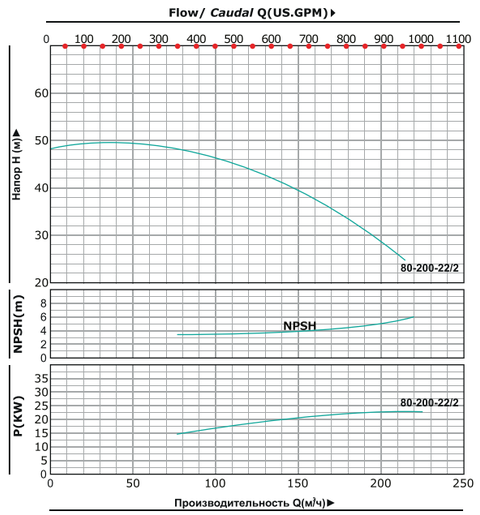

80-200

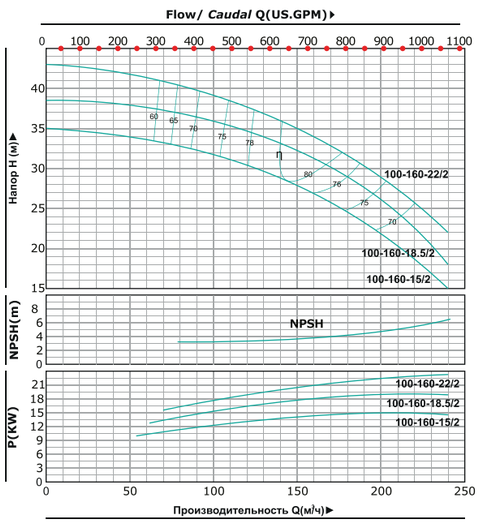

100-160

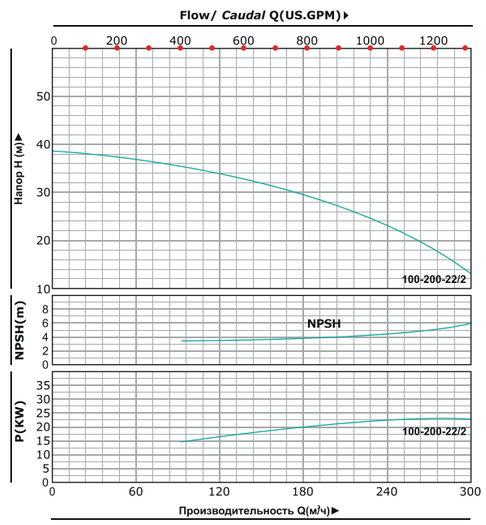

100-200

ONIS® | 50Hz
ПРЕИМУЩЕСТВА Экономия энергии | Высокая надежность

Артикул насоса	Модель	Мощн.		Напор		Вход/выход	л/мин.	0	100	150	250	300	400	450	600	700	800	900	1200	1400	1500	1800	2000	2300	3000
		кВт	л.с.	м³/ч	м	мм	м³/ч	0	6	9	15	18	24	27	36	42	48	54	72	84	90	108	120	138	180
108001	MBL32-160-1.5/2	1.5	2	15	18	50×32		21		20	18	16.5													
108002	MBL32-160-2.2/2	2.2	3	15	25	50×32		28		27.5	25	19													
108003	MBL32-160-3/2	3	4	15	32	50×32		35		34.5	32	27													
108004	MBL32-200-3/2	3	4	13	30	50×32		40		38	29	20													
108005	MBL32-200-4/2	4	5.5	15	38	50×32		45		45	38	35													
108006	MBL32-200-5.5/2	5.5	7.5	15	50	50×32		58		56	50	43													
108007	MBL32-200-7.5/2	7.5	10	15	62	50×32		70		67	62	54													
108008	MBL40-125-1.5/2	1.5	2	20	15	65×40		18		17	16.5	16	14												
108009	MBL40-125-2.2/2	2.2	3	20	20	65×40		24		22	21.5	21	16												
108010	MBL40-160-3/2	3	4	25	24	65×40		28		27	26.5	26	25	19.5											
108011	MBL40-160-4/2	4	5.5	25	32	65×40		36			36	35	32.5	30											
108012	MBL40-200-5.5/2	5.5	7.5	25	38	65×40		42			42	41	38.5	36	24										
108013	MBL40-200-7.5/2	7.5	10	25	48	65×40		52			52	52	49	48	46	40									
108014	MBL50-125-2.2/2	2.2	3	50	12	65×50		17							15.4	14	12.8	11.5	6.5						
108015	MBL50-125-3/2	3	4	55	15	65×50		20							18.8	18	17	15.6	11						
108016	MBL50-125-4/2	4	5.5	60	18	65×50		24							23.1	23	21.5	20.3	15.8	11.8					
108017	MBL50-160-5.5/2	5.5	7.5	50	27	65×50		32							30.6	30	28	26.6	20.5	14.8					
108018	MBL50-160-7.5/2	7.5	10	60	28	65×50	H (m)	40							38	36	34	30	26	21					
108019	MBL50-200-9.2/2	9.2	12.5	48	43	65×50		50.5							46.8	45	43	40.9	32.5	26.7					
108020	MBL50-200-11/2	11	15	60	45	65×50		57.5							53.5	52	50	47.5	40	34	29				
108021	MBL50-200-15/2	15	20	65	50	65×50		62							58	56.5	54.5	52	44.5	39	35.5				
108022	MBL50-250-15/2	15	20	50	60	65×50		68.5							64	63	61.5	59	50	41					
108023	MBL50-250-18.5/2	18.5	25	55	70	65×50		79							75.8	74.8	74	71.5	63.5	55.5	47				
108024	MBL50-250-22/2	22	30	60	75	65×50		89.5							86	85.3	84	81.5	73.5	65.5	57				
108025	MBL65-125-4/2	4	5.5	62	16	80×65		19									17.3	16.8	14.5	13	11.8				
108026	MBL65-125-5.5/2	5.5	7.5	74	19	80×65		23									21.3	20.9	19	17.5	16.7	13.7			
108027	MBL65-125-7.5/2	7.5	10	85	20	80×65		27									26	25	23	20	19	18	16		
108028	MBL65-160-9.2/2	9.2	12.5	72	30	80×65		33										31.5	30	28	27.1	24	21.5		
108029	MBL65-160-11/2	11	15	74	33	80×65		36										34.5	33	31.5	30.8	28	25.5		
108030	MBL65-160-15/2	15	20	85	38	80×65		42										41	40	38.5	37.8	35	33	29.5	
108031	MBL65-200-15/2	15	20	62	44	80×65		45										45.5	43	41	40.2	36.5	34		
108032	MBL65-200-18.5/2	18.5	25	74	50	80×65		52										52.3	51	49	48.2	44.5	42		
108033	MBL65-200-22/2	22	30	85	54	80×65		59										59.5	58	56	55	52	49.5	44.5	
108034	MBL65-250-22/2	22	30	84	60	80×65		64.8										64.7	62	60	58.5	53	50		
108035	MBL80-125A-7.5/2	7.5	10	85	18	100×80		28									25	24.5	22	19	16.5	10.5			

Артикул насоса	Модель	Мощн.		Напор		Вход/выход	л/мин.	0	1000	1500	2000	2400	3000	3333	3500	3666	4000	4666	5000	6000	6666	8333	10000	13333	16666
		кВт	л.с.	м³/ч	м	мм	м³/ч	0	60	90	120	144	180	200	210	220	240	280	300	360	400	500	600	800	1000
108036	MBL80-160-11/2	11	15	130	22.5	100×80		27	27	27.3	24.5	21.1	16												
108037	MBL80-160-15/2	15	20	145	27	100×80		32.8	32.6	32.5	30	27	22.1	18.5	16.7										
108038	MBL80-160-18.5/2	18.5	25	160	31	100×80		39	38.5	38	35	33.6	28.8	25.3	23.5										
108039	MBL80-160-22/2	22	30	160	35	100×80		44	43.5	43	41.7	38.6	33.8	30.3	28.5										
108040	MBL80-200-22/2	22	30	130	42	100×80	H (m)	48	47.7	47.5	43.5	39.2	32.5	27.2	24.5										
108041	MBL100-160-15/2	15	20	180	24.5	125×100		35	33.5	32.5	30	27.8	24.5	21.5	20	18.3	15								
108042	MBL100-160-18.5/2	18.5	25	180	29	125×100		38.5	37.5	36.5	34.3	32.2	29	25.7	24	22	18								
108043	MBL100-160-22/2	22	30	180	31.5	125×100		43	41	40	37.6	35.2	31.5	28.5	27	25.3	22								
108044	MBL100-200-22/2	22	30	150	32	125×100		38.5	36.7	35.7	33.8	31.7	28.5	26.8	26	25	22.9	16.3	13						

Компоненты и материалы

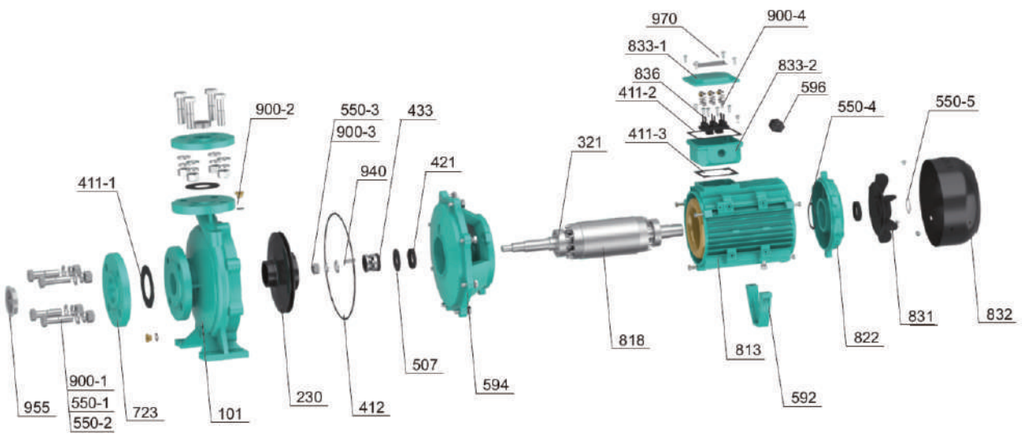

№	Компонент	№	Компонент	№	Компонент
101	Корпус насоса	550-4	Волновая пружина	836	Проводниковый клеммник
230	Крыльчатка	550-5	Стопорное кольцо для вала	900-1	Шестигранный болт с головкой
321	Подшипник	592	Ножка	900-2	Резьбовая заглушка
411-1	Уплотнение	594	Муфта	900-3	Плоская шайба
411-2	Уплотнение (плоское)	596	Кабельный замок	900-4	Винт с потайной головкой
411-3	Уплотнение (плоское)	723	Фланец	940	Винт
412	Резиновая прокладка	813	Статор	955	Пылевой колпачок
421	Резиновая прокладка	818	Ротор	970	Шильдик насоса
433	Механическое уплотнение	822	Задняя крышка		
507	Сальниковое уплотнение	831	Вентилятор		
550-1	Пружинная шайба	832	Крышка вентилятора		
550-2	Шестигранный гайка типа I	833-1	Крышка разъемной коробки		
550-3	Шестигранный гайка типа I	833-2	Задняя крышка		

Компоненты и материалы

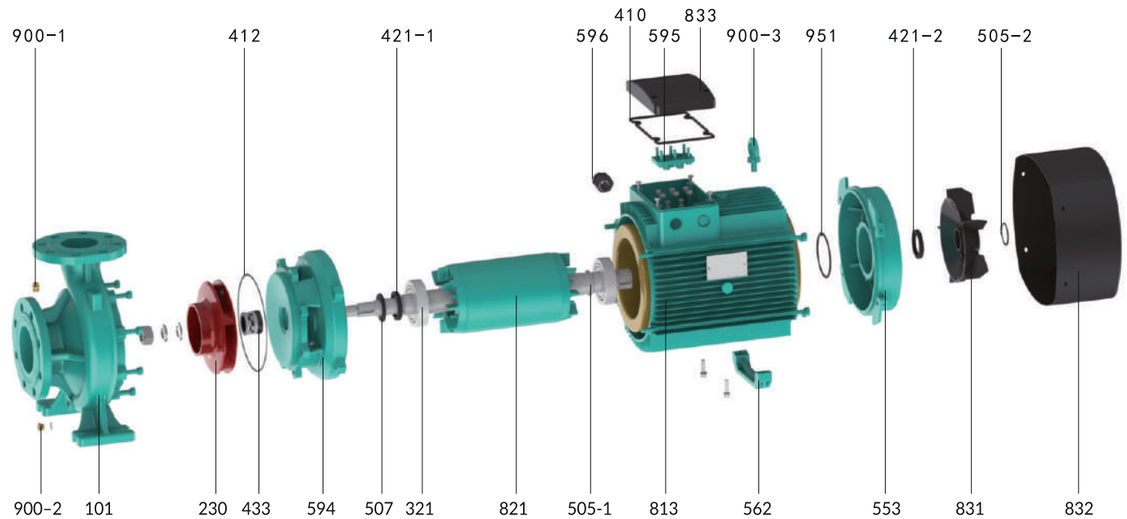

№	Компонент	№	Компонент	№	Компонент	№	Компонент	№	Компонент
101	Корпус насоса	421-1	Сальниковое уплотнение	507	Сальниковое уплотнение	596	Головка кабельного замка	833	Клеммная коробка
230	Крыльчатка	421-2	Сальниковое уплотнение	553	Торцевая крышка	813	Статор	951	Волновая пружина
321	Подшипник	433	Механическое уплотнение	562	Ножка	821	Ротор	900-1	Резьбовая заглушка
410	Резиновый уплотнитель	505-1	Контрольное кольцо	594	Муфта	831	Вентилятор	900-2	Резьбовая заглушка
412	Уплотнительное кольцо	505-2	Контрольное кольцо	595	Клеммник	832	Крышка вентилятора	900-3	Подъемный болт

Мощность (кВт)	1.5	2.2	3	4	5.5	7.5
Подшипник задней крышки	6204-2RS/C3Z2	6204-2RS/C3Z2	6205-2RS/C3Z2	6206-2RS/C3Z2	6206-2RS/C3Z2	6208-2RS/C3Z2
Подшипник муфты	6205-2RS/C3Z2	6205-2RS/C3Z2	6205-2RS/C3Z2	6206-2RS/C3Z2	6206-2RS/C3Z2	6208-2RS/C3Z2
Вал мотора	Steel 45#+304					
Механическое уплотнение	701-20/29 S:K(P)Стационарное уплотнительное кольцо ø35			701-25/31 S:K(P)Стационарное уплотнительное кольцо ø40		701-28/32 S:K(P) Стационарное упл.кольцо ø40
	A: Графит B: Алюминиевая керамика S: Реактивное боросиликатное стекло P: Нитриловый каучук					
Корпус двигателя	Алюминий					
Муфта	Чугун					
Корпус насоса	Чугун					
Лопасть	Чугун					
Крышка насоса	Чугун					

ВЕРТИКАЛЬНЫЕ ЦЕНТРОБЕЖНЫЕ НАСОСЫ СЕРИИ - INL

INL

Тип

Вертикальный центробежный насос с линейным расположением патрубков типа IN-LINE

Рабочие условия

Использование насосов типа INL должно соответствовать следующим условиям:

1. Диапазон диаметра: DN40 ~ DN300;
2. Диапазон расхода: 12.5 м3/ч ~ 900 м3/ч;
3. Диапазон напора: 9 м ~ 81 м;
4. Диапазон мощности: 1.1 кВт ~ 200 кВт;
5. Требования к питанию: 3~380В, 50Гц;
6. Скорость вращения: 1500, 3000 об/мин;
7. Давление системы: для диаметра 100 мм и меньше, максимальное давление составляет 1.6 МПа, для диаметра 125мм и выше, максимальное давление составляет 1.2 МПа;
8. Среда: температура от 0 до 120 °C, значение pH от 5 до 9;
9. Окружающая температура: 40 °C.

Расшифровка обозначений

INL 50 - 35 - 40 - 7.5 /2 -(a:b:c:d)

- Код уплотнения вала
- Число полюсов двигателя
- Мощность двигателя (кВт)
- Номинальный напор (м)
- Номинальная производительность (м3/ч)
- Номинальный диаметр всасывающего и нагнетательного патрубков (мм)
- Тип насоса

ВЕРТИКАЛЬНЫЕ ЦЕНТРОБЕЖНЫЕ НАСОСЫ СЕРИИ - INL

Область применения

Насосы INL предназначены для чистых, некоррозионных сред, не содержащих твердых частиц и волокон, которые могут вызвать физические или химические повреждения насоса. Насосы INL применяются в основном в качестве оборудования для перекачки, повышения давления и циркуляции жидкости, таких как:

- Системы отопления.
- Региональные системы водоснабжения.
- Вторичное повышение давления в трубопроводах многоэтажных зданий.
- Системы циркуляции и охлаждения кондиционирования воздуха. Системы
- очистки и циркуляции общего промышленного оборудования. Подача
- воды котлам.
- Общее домашнее водоснабжение.

Описание продукта

INL тип центробежного насоса с линейным расположением патрубков типа IN-LINE, который поставляется с высокоэффективным стандартным двигателем и, благодаря оптимизации гидравлической и конструктивной системы, а также промышленному и надежному дизайну, обладает высокой эффективностью, экономичностью, стабильной работой, низким уровнем шума, отсутствием перегрузок, большим расходом, широким диапазоном высокой эффективности и привлекательным внешним видом, и может полностью заменить аналогичные зарубежные изделия.

Компоненты и материалы

Двигатель
- Высокая эффективность, экономия энергии
- Стандартный мотор B5
- Более безопасная работа и низкий уровень шума

Соединительная муфта
- Улучшенный дизайн
- Улучшенная конструкция с защитным покрытием
- Электрофоретическое покрытие поверхности
- Эффективная вентиляция

Гидравлическая часть
- Современный дизайн
- Улучшенная конструкция с пропускным каналом
- Изготовлен на станке с ЧПУ
- Хорошая производительность
- Электрофоретическое покрытие поверхности
- Надежное гидравлическое самобалансирование

Основание
- Удобный при монтаже/демонтаже
- Красивый внешний вид и легкий вес
- Изготовлено из листовой стали высокой прочности

Вал насоса
- Тип: муфтовой
- Прошел 100000 испытаний на надежность
- Изготовлен из нержавеющей стали

Крыльчатка
- Литье по немецкой технологии
- Высокоэффективный дизайн
- Поверхностная электрофорезная обработка

Уплотнение вала
- Универсальное механическое уплотнение
- Улучшенная надежность уплотнения
- Материал, стойкий к износу и высоким температурам

Гайка
- Самозатягивающаяся функция для предотвращения раскручивания
- Изготовлена из нержавеющей стали

Применение международно популярного модульного дизайна для сокращения количества деталей и упрощения процессов закупки, производства и обслуживания

Гидравлическая кривая

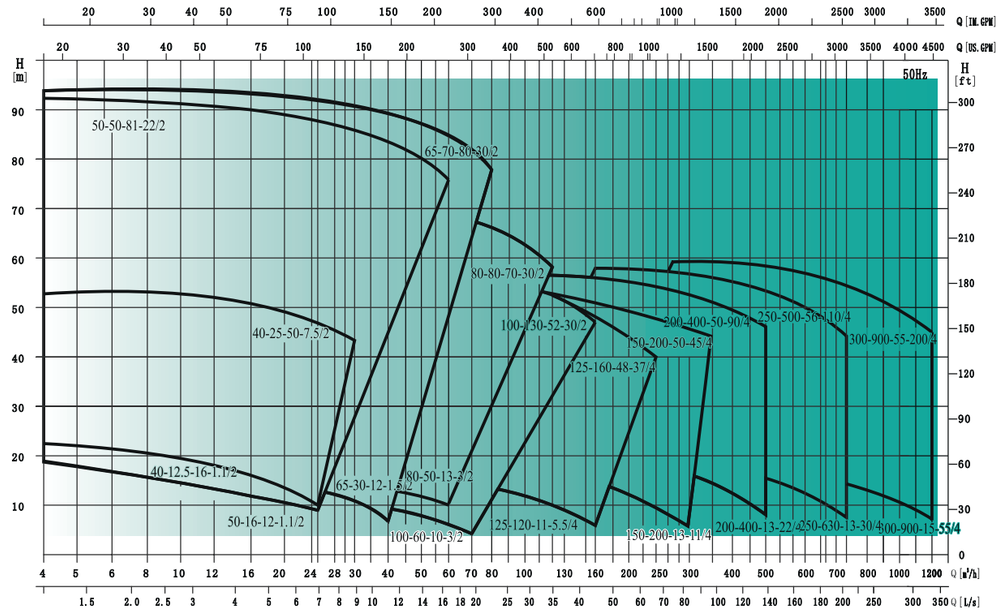

Технические характеристики

Артикул насоса	Модель	Производительность ($м^3$/ч)	Напор (м)	Скорость (об./мин.)	Мощность двигателя (кВт)	Значение NPSH (м)
104001	INL40-12.5-16-1.1/2	12.5	16	3000	1.1	2.0
104002	INL40-12.5-21-1.5/2	12.5	21		1.5	2.0
104003	INL40-20-20-2.2/2	20	20		2.2	2.0
104004	INL40-20-26-3/2	20	26		3	2.0
104005	INL40-25-30-4/2	25	30		4	2.0
104006	INL40-25-36-5.5/2	25	36		5.5	2.0
104007	INL40-25-50-7.5/2	25	50		7.5	2.0
104008	INL50-16-12-1.1/2	16	12		1.1	2.0
104009	INL50-20-15-1.5/2	20	15		1.5	2.0
104010	INL50-25-18-2.2/2	25	18		2.2	2.0
104011	INL50-25-24-3/2	25	24		3	2.0
104012	INL50-30-28-4/2	30	28		4	2.0
104013	INL50-30-36-5.5/2	30	36		5.5	2.0
104014	INL50-35-40-7.5/2	35	40		7.5	2.0
104015	INL50-40-50-11/2	40	50		11	2.0
104016	INL50-50-60-15/2	50	60		15	2.0

Технические характеристики

Артикул насоса	Модель	Производительность ($м^3$/ч)	Напор (м)	Скорость (об./мин.)	Мощность двигателя (кВт)	Значение NPSH (м)
104017	INL50-50-71-18.5/2	50	71		18.5	2.5
104018	INL50-50-81-22/2	50	81		22	2.5
104019	INL65-30-12-1.5/2	30	12		1.5	2.5
104020	INL65-30-15-2.2/2	30	15		2.2	2.5
104021	INL65-30-20-3/2	30	20		3	2.5
104022	INL65-40-22-4/2	40	22		4	2.5
104023	INL65-40-30-5.5/2	40	30		5.5	2.5
104024	INL65-50-34-7.5/2	50	34		7.5	2.5
104025	INL65-50-42-11/2	50	42		11	2.5
104026	INL65-50-52-15/2	50	52		15	2.5
104027	INL65-60-60-18.5/2	60	60		18.5	3.0
104028	INL65-70-70-22/2	70	70		22	3.0
104029	INL65-70-80-30/2	70	80		30	3.0
104030	INL80-50-13-3/2	50	13		3	3.0
104031	INL80-50-19-4/2	50	19		4	3.0
104032	INL80-50-23-5.5/2	50	23	3000	5.5	3.0
104033	INL80-50-29-7.5/2	50	29		7.5	3.0
104034	INL80-80-30-11/2	80	30		11	3.5
104035	INL80-80-38-15/2	80	38		15	3.5
104036	INL80-80-47-18.5/2	80	47		18.5	3.5
104037	INL80-80-60-22/2	80	60		22	3.5
104038	INL80-80-70-30/2	80	70		30	3.5
104039	INL100-60-10-3/2	60	10		3	3.5
104040	INL100-60-15-4/2	60	15		4	3.5
104041	INL100-80-17-5.5/2	80	17		5.5	4.5
104042	INL100-80-22-7.5/2	80	22		7.5	4.5
104043	INL100-100-27-11/2	1 00	27		11	4.5
104044	INL100-100-34-15/2	100	34		15	4.5
104045	INL100-110-40-18.5/2	110	40		18.5	4.0
104046	INL100-120-48-22/2	120	48		22	4.0
104047	INL100-130-52-30/2	130	52		30	4.0
104048	INL125-120-11-5.5/4	120	11		5.5	2.5
104049	INL125-120-15-7.5/4	120	15		7.5	2.5
104050	INL125-160-18-11/4	160	18		11	2.5
104051	INL125-160-22-15/4	160	22	1500	15	2.5
104052	INL125-160-28-18.5/4	160	28		18.5	2.5
104053	INL125-160-33-22/4	160	33		22	2.5
104054	INL125-160-40-30/4	160	40		30	2.5

Технические характеристики

Артикул насоса	Модель	Производительность ($м^3$/ч)	Напор (м)	Скорость (об./мин.)	Мощность двигателя (кВт)	Значение NPSH (м)
104055	INL125-160-48-37/4	160	48		37	3.0
104056	INL150-200-13-11/4	200	13		11	3.0
104057	INL150-200-17-15/4	200	17		15	3.0
104058	INL150-200-22-18.5/4	200	22		18.5	3.0
104059	INL150-200-25-22/4	200	25		22	3.0
104060	INL150-200-34-30/4	200	34		30	3.0
104061	INL150-200-41-37/4	200	41		37	3.0
104062	INL150-200-50-45/4	200	50		45	3.0
104063	INL200-300-16-18.5/4	300	16		18.5	4.0
104064	INL200-300-20-22/4Z	300	20		22	4.0
104065	INL200-300-24-30/4	300	24		30	4.0
104066	INL200-300-32-37/4Z	300	32		37	4.0
104067	INL200-300-36-45/4	300	36		45	4.0
104068	INL200-300-48-55/4	300	48		55	3.5
104075	INL200-400-43-75/4	400	43		75	3.5
104070	INL200-400-13-22/4	400	13		22	5.0
104071	INL200-400-20-30/4	400	20		30	5.0
104072	INL200-400-23-37/4	400	23		37	4.5
104073	INL200-400-27-45/4	400	27		45	4.5
104074	INL200-400-32-55/4	400	32		55	4.5
104075	INL200-400-43-75/4	400	43		75	4.0
104076	INL200-400-50-90/4	400	50		90	4.0
104077	INL250-500-16-30/4	500	16	1500	30	5.5
104078	INL250-500-19-37/4	500	19		37	5.5
104079	INL250-500-22-45/4	500	22		45	5.5
104080	INL250-500-29-55/4	500	29		55	5.5
104081	INL250-500-36-75/4	500	36		75	5.5
104082	INL250-500-47-90/4	500	47		90	5.5
104083	INL250-500-56-110/4	500	56		110	5.5
104084	INL250-630-13-30/4	630	12.5		30	5.5
104085	INL250-630-14-37/4	630	14		37	5.5
104086	INL250-630-17-45/4	630	17		45	5.5
104087	INL250-630-20-55/4	630	20		55	5.5
104088	INL250-630-26-75/4	630	26		75	5.5
104089	INL250-630-32-90/4	630	32		90	5.5
104090	INL250-630-40-110/4	630	40		110	5.5
104091	INL250-630-50-132/4	630	50		132	5.5
	INL300-900-15-55/4	900	15		55	5.5
	INL300-900-20-75/4	900	20		75	5.5
	INL300-900-25-90/4	900	25		90	5.5
	INL300-900-30-110/4	900	30		110	5.5
	INL300-900-35-132/4	900	35		132	5.5
	INL300-900-44-160/4	900	44		160	5.5
	INL300-900-55-200/4	900	55		200	5.5

Двигатель

Структура: Полный ассортимент полностью закрытых трехфазных асинхронных стандартных моторов с воздушным охлаждением; от 1,1 кВт до 2,2 кВт также доступны однофазные моторы.
Защита мотора: Однофазные моторы оснащены встроенным тепловым защитным устройством; трехфазные моторы должны быть подключены к пускателю мотора в соответствии с местными нормативными актами.
Температура окружающей среды: ≤ 40 °C; при превышении этой температуры в окружающей среде или при установке мотора на высоте 1000 м или выше из-за снижения плотности воздуха ухудшается охлаждающий эффект мотора, повышается потеря витков и железного сердечника, и уменьшается рабочая эффективность, что приводит к уменьшению выходной мощности (P2) мотора; в таком случае необходимо использовать мотор с более высокой выходной мощностью, как показано на рисунке 1.
Положение разъемной коробки мотора: При поставке насоса с завода, разъемная коробка мотора устанавливается на левой стороне входного фланца насоса как стандарт; если у заказчика есть особые требования, разъемную коробку можно поворачивать на угол 0°, 90°, 180° и 270°. Как показано на рисунке 2.

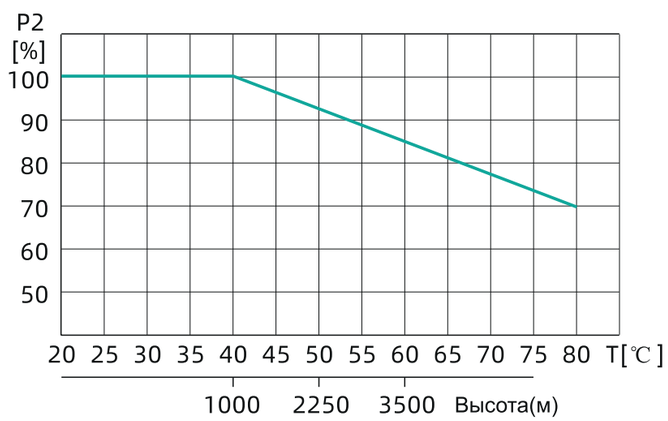

Зависимость между выходной мощностью двигателя (P2) и температурой окружающей среды

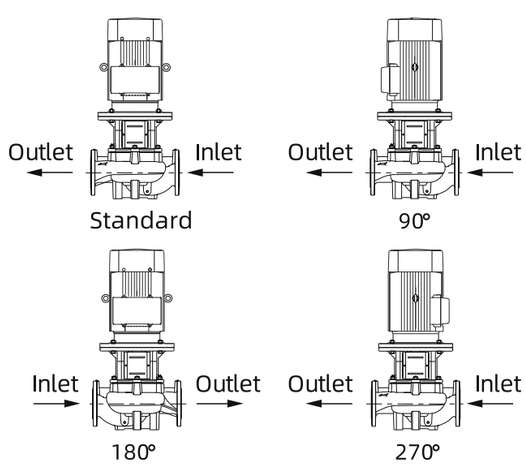

Положение распределительной коробки

Параметры трехфазного мотора стандарта высокой эффективности (IE2):

Номинальная мощность кВт	Номинальный ток А		Номинальная скорость об./мин.	Коэффициент мощности COSφ	Эффект.%	Схема подключения	Подшипник
	380V	415V					
1.1	2.53	2.32	2860	0.83	79.6	Y	6204ZZ
1.5	3.34	3.06	2890	0.84	81.3	Y	Передн. 6305ZZ, Задн. 6205ZZ
2.2	4.73	4.33	2890	0.85	83.2	Y	Передн. 6305ZZ, Задн. 6205ZZ
3	6.19	5.67	2880	0.87	84.6	Y	Передн. 6305ZZ, Задн. 6205ZZ
4	8.05	7.37	2910	0.88	85.8	△	Передн. 6305ZZ, Задн. 6205ZZ
5.5	10.9	10.0	2905	0.88	87.0	△	6308ZZ
7.5	14.5	13.3	2915	0.89	88.1	△	6308ZZ
11	21.0	19.2	2935	0.89	89.4	△	Передн. 7309B, Задн. 6309ZZ
15	28.4	26.0	2935	0.89	90.3	△	Передн. 7309B, Задн. 6309ZZ
18.5	34.7	31.8	2935	0.89	90.9	△	Передн. 7319B, Задн. 6309ZZ
22	41.1	37.7	2950	0.89	91.3	△	Передн. 7311B, Задн. 6311ZZ
30	55.7	51.0	2960	0.89	92.0	△	Передн. 7312, Задн. 6312ZZ
5.5	11.6	10.6	1455	0.82	87.7	△	6308ZZ
7.5	15. 5	14.2	1455	0.83	88.7	△	6308ZZ
11	22.4	20.5	1465	0.83	89.8	△	Передн. 7309B, Задн. 6309ZZ
15	29.9	27.4	1465	0.84	90.6	△	Передн. 7309B, Задн. 6309ZZ
18.5	36.3	33.2	1470	0.85	91.2	△	Передн. 7311B, Задн. 6311ZZ
22	42.9	39.3	1470	0.85	91.6	△	Передн. 7311B, Задн. 6311ZZ

Параметры трехфазного мотора стандарта высокой эффективности (IE2):

Номинальная мощность кВт	Номинальный ток А		Номинальная скорость об./мин.	Коэффициент мощности COSφ	Эффект.%	Схема подключения	Подшипник
	380V	415V					
30	58.1	53.2	1475	0.85	92.3	△	Передн. 7312B, Задн. 6312ZZ
37	70.5	64.6	1480	0.86	92.7	△	Передн. 7313B, Задн. 6313ZZ
45	85.4	78.2	1480	0.86	93.1	△	Передн. 7313B, Задн. 6313ZZ
55	104	95	1480	0.86	93.5	△	Передн. 7314B, Задн. 6314ZZ
75	139	128	1485	0.87	94.0	△	Передн. 7317B, Задн. 6317ZZ
90	165	151	1485	0.88	94.2	△	Передн. 7317B, Задн. 6317ZZ
110	199	182	1485	0.89	94.5	△	Передн. 7319B, Задн. 6319ZZ
132	238	218	1485	0.89	94.7	△	Передн. 7319B, Задн. 6319ZZ
160	288	264	1485	0.89	94.9	△	Передн. 7319B, Задн. 6319ZZ
200	359	329	1485	0.89	95.1	△	Передн. 7319B, Задн. 6319ZZ

Параметры трехфазного двигателя с ультравысокой эффективностью (IE3):

Номинальная мощность кВт	Номинальный ток А		Номинальная скорость об./мин.	Коэффициент мощности COSφ	Эффект.%	Схема подключения	Подшипник
	380V	415V					
1.1	2.4	2.2	2880	0.83	82.7	Y	620427
1.5	3.2	3.0	2895	0.84	84.2	Y	Передн. 6305ZZ, Задн. 6205ZZ
2.2	4. 6	4.2	2895	0.85	85.9	Y	Передн. 6305ZZ, Задн. 6205ZZ
3	6.0	5.5	2895	0.87	87.1	Y	Передн. 6306ZZ, Задн. 6206ZZ
4	7.8	7.2	2905	0.88	88.1	△	Передн. 6306ZZ, Задн. 6206ZZ
5.5	10.6	9.8	2930	0.88	89.2	△	6308ZZ
7.5	14.4	13.2	2930	0.88	90.1	△	6308ZZ
11	20.6	18.9	2945	0.89	91.2	△	Передн. 7309B, Задн. 6309ZZ
15	27.9	25.5	2945	0.89	91.9	△	Передн. 7309B, Задн. 6309ZZ
18.5	34.2	31.3	2940	0.89	92.4	△	Передн.7319B, Задн. 6309ZZ
22	40.5	37.1	2955	0.89	92.7	△	Передн.7311B, Задн. 6311ZZ
30	54.9	50.3	2960	0.89	93.3	△	Передн.7312B, Задн.6312ZZ
5.5	11.2	10.3	1440	0.83	89.6	△	6308ZZ
7.5	15.0	13.7	1460	0.84	90.4	△	6308ZZ
11	21.5	19.7	1465	0.85	91.4	△	Передн.7309B, Задн. 6309Z2
15	28.8	26.4	1465	0.86	92.1	△	Передн. 7309B, Задн. 6309ZZ
18.5	35.3	32.3	1470	0.86	92.6	△	Передн. 7311B, Задн. 6311ZZ
22	41.8	38.3	1470	0.86	93.0	△	Передн. 7311B, Задн. 6311ZZ
30	56.6	51.9	1475	0.86	93.6	△	Передн.7312B, Задн. 6312ZZ
37	69.6	63.7	1485	0.86	93.9	△	Передн.7313B, Задн. 6313ZZ
45	84.4	77.3	1485	0.86	94.2	△	Передн. 7313B, Задн. 6313ZZ
55	102.7	94.1	1485	0.86	94.6	△	Передн. 7314B, Задн. 6314ZZ
75	136.3	124.8	1486	0.88	95.0	△	Передн. 7317B, Задн. 6317ZZ
90	163.2	149.5	1486	0.88	95.2	△	Передн. 7317B, Задн. 6317ZZ
110	196.8	180.2	1488	0.89	95.4	△	Передн.7319B, Задн. 6319ZZ
132	235.7	215.8	1488	0.89	95.6	△	Передн. 7319B, Задн. 6319ZZ
160	285	261	1488	0.89	95.8	△	Передн. 7319B, Задн. 6319ZZ
200	352	322	1490	0.90	96.0	△	Передн. 7319B, Задн. 6319ZZ

Структура продукта

Продукт в основном состоит из пяти основных компонентов: корпуса насоса, ротора, крышки насоса, вала насоса и двигателя; двигатель может быть отделен от насоса, часть насоса выполнена в виде верхней съемной конструкции, и все модели оснащены стандартным двигателем и механическим уплотнением.
Ротор имеет закрытую конструкцию с изогнутыми лопастями для обеспечения более эффективной гидравлической эффективности. Крышка насоса выполняет двойную функцию поддержки двигателя и герметизации корпуса насоса, а уплотнение между крышкой насоса и корпусом насоса осуществляется статическим уплотнением с помощью "О-кольца". Входной и выходной фланцы насоса соответствуют стандартам GBT17241.6, IS07005-2 и DIN2501.

Конструктивные характеристики

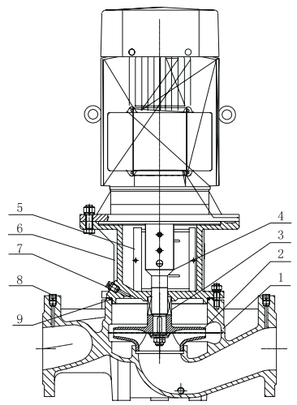

INL40-INL150

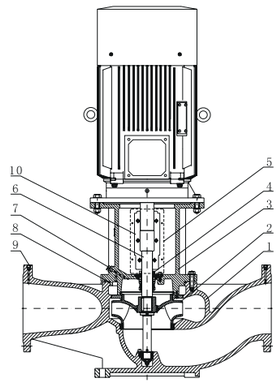

INL200-INL250

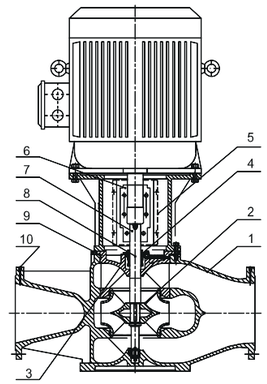

INL300

№	Наименование	Материал
1	Корпус насоса	Чугун HT200
2	Крыльчатка	Чугун HT200/ нерж. сталь
3	Механическое уплотнение	См. прилож. 1
4	Вал насоса	Нерж. сталь304
5	Защитная пластина	Нерж. сталь304
6	Крышка насоса	Чугун HT200
7	Выпуск. клапан	Латунь
8	Резьбовая заглушка	Нерж. сталь304
9	Прокладка	Фторированный каучук

№	Наименование	Материал
1	Корпус насоса	Чугун HT200
2	Крыльчатка	Чугун HT200/ нерж.сталь
3	Крышка насоса	Чугун HT200
4	Механическое уплотнение	См. прилож. 1
5	Защитная пластина	Нерж. сталь304
6	Вал насоса	Нерж. сталь304
7	Выпуск. клапан	Латунь
8	Упл. кольцо	Нитриловый каучук
9	Резьбовая заглушка	Нерж. сталь304
10	Муфта	Литая сталь

№	Наименование	Материал
1	Корпус насоса	Сфероидальный чугун QT500-7
2	Крыльчатка	Чугун HT200/ нерж. сталь
3	Крышка насоса	Сфероидальный чугун QT500-7
4	Механическое уплотнение	Graphite/Sic
5	Защитная пластина	06Cr19Ni10
6	Муфта	ZG270-500
7	Вал насоса	20Cr13
8	Выпускной клапан	06Cr19Ni10
9	Упл. кольцо	NBR
10	Резьбовая заглушка	06Cr19Ni10

Взрыв-схема

Взрыв-схема насосов INL40-INL150

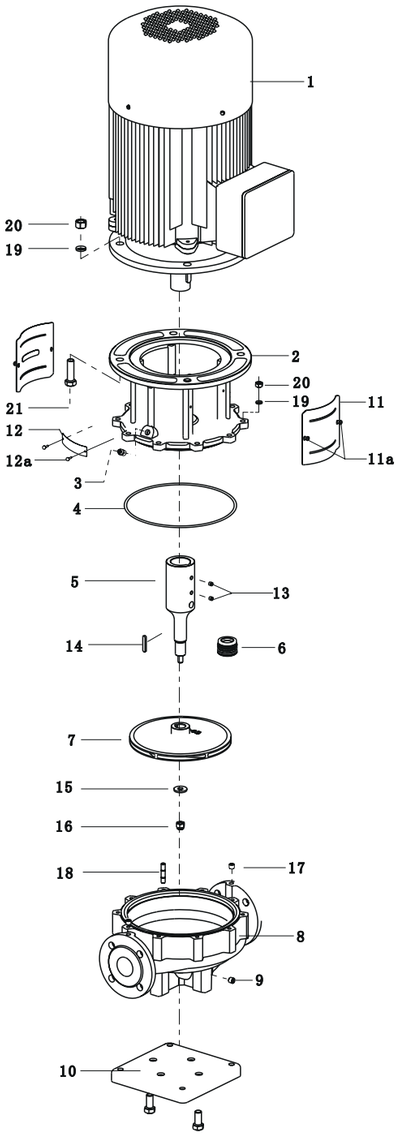

Внешний вид модели может варьироваться

№	Наименование	Материал
1	Мотор	/
2	Крышка насоса	HT 200
3	Спускной клапан	Латунь
4	Уплотнительное кольцо	Фторорезина
5	Вал насоса	304
6	Механическое уплотнение	См. приложение 1
7	Крыльчатка	См. техн. докум.
8	Корпус насоса	HT 200
9	Сливной клапан	304
10	Основание	A3, Смотрите подробные размеры основания для получения подробной информации
11	Защитная пластина	304
11a	Крестообразные винты с плоской головкой	Q235A
12	Номерная табличка	Алюминиевая пластина
12a	Крепления для таблички	T3
13	Штифтовый винт	Q235A
14	Плоский ключ	304
15	Прокладка для ротора	304
16	Фиксирующая гайка	304
17	Пробка для измерения давления	304
18	Ступица	Q235A
19	Шайба пружинная	65Mn
20	Гайка шестигранная	Q235A
21	Болт шестигранный	Q235A

Взрыв-схема

Взрыв-схема насосов INL200-INL250

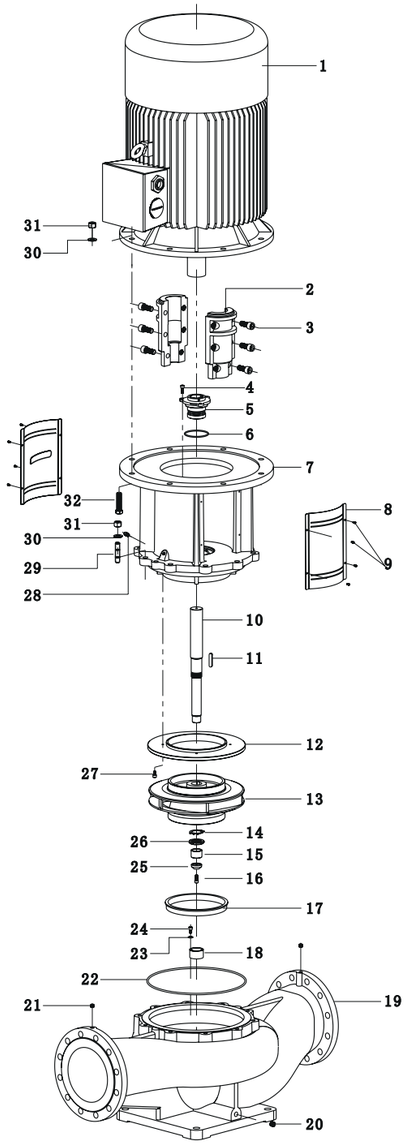

Внешний вид модели может варьироваться

№	Наименование	Материал
1	Мотор	/
2	Муфта	Чугун ZG270- -500
3	Винт с внутренним шестигранником	304
4	Винт с внутренним шестигранником	Q235A
5	Механическое уплотнение	См. приложение 1
6	Уплотнительное кольцо	Фторорезина
7	Крышка насоса	HT200
8	Защитная пластина	304
9	Крестообразные винты с плоской головкой	Q235A
10	Вал насоса	304
11	Плоский ключ	304
12	Сальник	HT200
13	Крыльчатка	См. техн. докум.
14	Фиксирующая шайба	Q235A
15	Нижняя втулка	Q235A
16	Винт с внутр. шестигранником	Q235A
17	Направляющее кольцо	304
18	Нижний подшипник	YG6
19	Корпус насоса	HT200
20	Сливной клапан	304
21	Пробка для изм. давления	304
22	Уплотнительное кольо	Нитриловый каучук
23	Шайба	304
24	Винт с внутр. шестигранником	304
25	Железный фланец	Q235A
26	Круглая гайка	45
27	Винт с внутр. шестигранником	Q235A
28	Спускной клапан	Латунь
29	Ступица	65Mn
30	Шайба пружинная	Q235A
31	Гайка шестигранная	Q235A
32	Болт шестигранный	Q235A

Условия установки

В соответствии с размерами и техническими характеристиками изделия имеются различные требования к установке, и конкретные требования к установке следующие:

Если системная трубопроводная сеть способна поддерживать насос, насосы с мотором мощностью до 2.2 кВт можно непосредственно подвешивать на трубопроводе. Если системная трубопроводная сеть не способна поддерживать насос или мощность мотора превышает 2.2 кВт, насосы должны быть установлены на поддержке или базовой плите, как показано на рисунке A. Насосы с мотором мощностью до 2.2 кВт могут быть установлены горизонтально или перпендикулярно трубопроводу. Насосы с мотором мощностью более 2.2 кВт должны быть установлены только перпендикулярно трубопроводу. Как показано на рисунке B. Насос должен быть установлен таким образом, чтобы напряжение в системном трубопроводе не передавалось на насос во время работы.
Для обеспечения нормальной работы мотора насос должен быть установлен в хорошо проветриваемой и сухой среде, а температура окружающей среды не должна превышать 40 °C.
Если насос устанавливается на открытом воздухе, необходимо установить соответствующие защитные устройства, чтобы предотвратить попадание посторонних предметов или воды в мотор.
Для облегчения последующего обслуживания насоса должно быть достаточно места вокруг него. Как показано на рисунке C.
Для минимизации вибрации и шума насоса и обеспечения наилучшей работы, рекомендуется принять необходимые меры при установке насоса, например, установить амортизирующую базу. Рекомендуется использовать цементную базу с виброизоляцией, как показано на рисунке D.

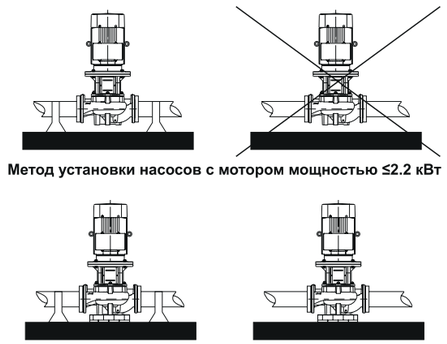

Метод установки насосов с мотором мощностью ≤2.2 кВт

Метод установка насосов с мотором мощностью >2.2 кВт

Рисунок A

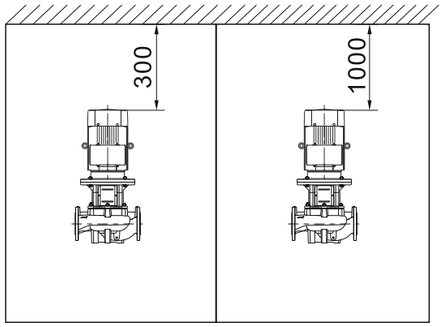

Насосы с мотором мощностью <5.5 кВт

Насосы с мотором мощностью ≥5.5 кВт

Рисунок C

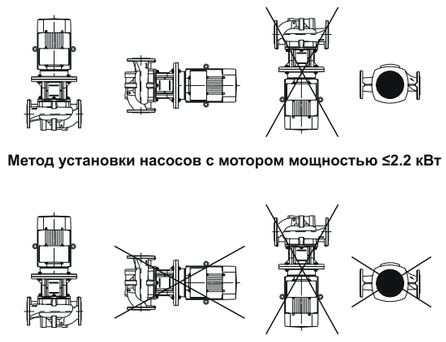

Метод установки насосов с мотором мощностью ≤2.2 кВт

Метод установка насосов с мотором мощностью >2.2 кВт

Рисунок B

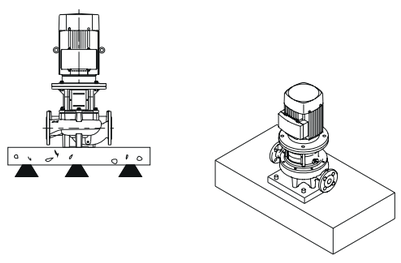

Рисунок D

Расчет минимального входного давления

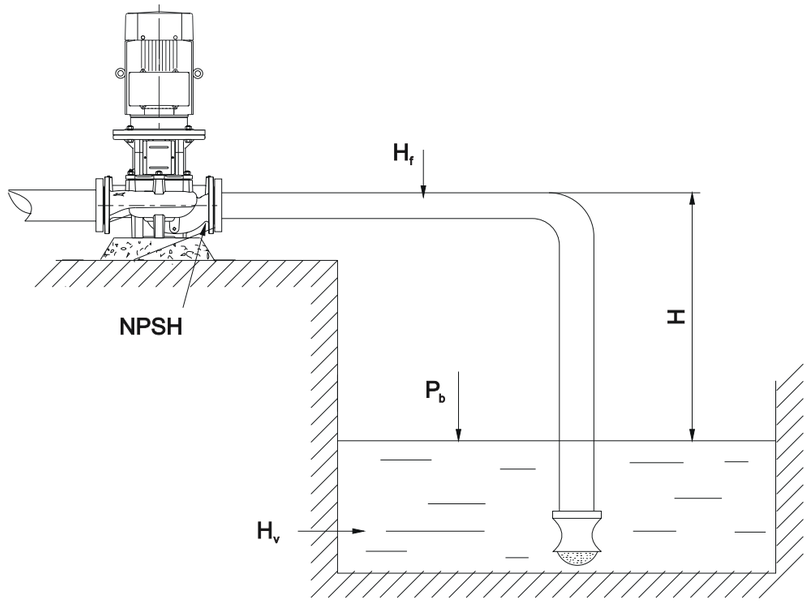

Входное давление: Чтобы обеспечить оптимальную работу насоса и минимальное значение шума, необходимо правильно рассчитать и установить входное давление. Если давление внутри насоса ниже давления испарения перекачиваемой среды, возникает кавитация насоса. Для обеспечения минимального давления на входе насоса может быть рассчитано максимальное всасывающее - напор H(м) согласно следующей формуле:

$$H = P_b \times 10.2 - NPSH - H_f - H_v - H_s$$

Pb: Значение атмосферного давления, единица измерения: бар;
NPSH: Чистая высота всасывания, единица измерения: м (значение можно узнать из соответствующей модели графика NPSH для максимальной точки расхода насоса в работе);
Hf: Потеря давления во входной трубе при максимальном расходе насоса в работе, единица измерения: м;
Hv: Давление испарения жидкости, единица измерения: м (см. схему справа);
Hs: Запас безопасности, единица измерения: м, обычно принимается равным 0,5 м.
Рассчитывая по указанной формуле, если значение "H" положительно, насос может работать при указанном всасывающем напоре.
Если значение "H" отрицательно, требуется обеспечить, чтобы входное давление было не ниже значения "H" метров для нормальной работы.
Примечание: Обычно такие расчеты не требуются и проводятся в следующих случаях:

1) Высокая температура жидкости;
2) Неблагоприятные условия захвата воды;
3) Длинная входная труба или необходимость установки насоса для всасывания;
4) Слишком низкое давление в системе;
5) Слишком высокая скорость потока жидкости, что приводит к большим потерям в трубопроводе.

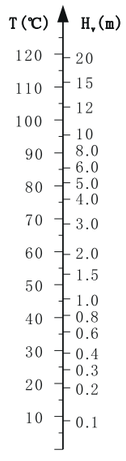

Основные размеры

Type I

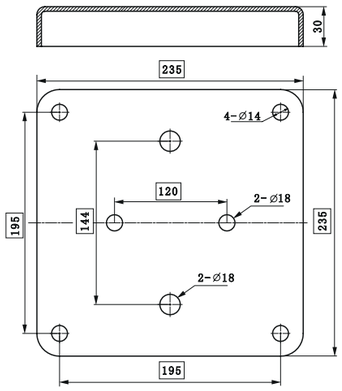

Type II

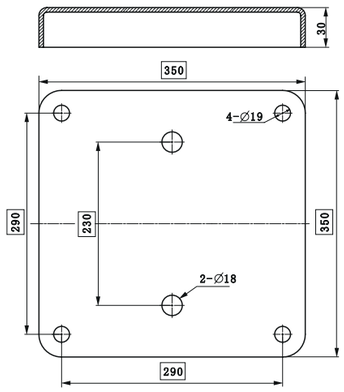

№	Модель насоса	Тип	№	Модель насоса	Тип	№	Модель насоса	Тип
1	INL40-12.5-16-1.1/2	Type I	22	INL65-40-22-4/2	Type I	43	INL100-100-27-11/2	Type I
2	INL40-12.5-21-1.5/2	Type I	23	INL65-40-30-5.5/2	Type I	44	INL100-100-34-15/2	Type I
3	INL40-20-20-2.2/2	Type I	24	INL65-50-34-7.5/2	Type I	45	INL100-110-40-18.5/2	Type II
4	INL40-20-26-3/2	Type I	25	INL65-50-42-11/2	Type I	46	INL100-120-48-22/2	Type II
5	INL40-25-30-4/2	Type I	26	INL65-50-52-15/2	Type I	47	INL100-130-52-30/2	Type II
6	INL40-25-36-5.5/2	Type I	27	INL65-60-60-18.5/2	Type I	48	INL125-120-11-5.5/4	Type II
7	INL40-25-50-7.5/2	Type I	28	INL65-70-70-22/2	Type I	49	INL125-120-15-7.5/4	Type II
8	INL50-16-12-1.1/2	Type I	29	INL65-70-80-30/2	Type I	50	INL125-160-18-11/4	Type II
9	INL50-20-15-1.5/2	Type I	30	INL80-50-13-3/2	Type I	51	INL125-160-22-15/4	Type II
10	INL50-25-18-2.2/2	Type I	31	INL80-50-19-4/2	Type I	52	INL125-160-28-18.5/4	Type II
11	INL50-25-24-3/2	Type I	32	INL80-50-23-5.5/2	Type I	53	INL125-160-33-22/4	Type II
12	INL50-30-28-4/2	Type I	33	INL80-50-29-7.5/2	Type I	54	INL125-160-40-30/4	Type II
13	INL50-30-36-5.5/2	Type I	34	INL80-80-30-11/2	Type I	55	INL125-160-48-37/4	Type II
14	INL50-35-40-7.5/2	Type I	35	INL80-80-38-15/2	Type I	56	INL150-200-13-11/4	Type II
15	INL50-40-50-11/2	Type I	36	INL80-80-47-18.5/2	Type I	57	INL150-200-17-15/4	Type II
16	INL50-50-60-15/2	Type I	37	INL80-80-60-22/2	Type I	58	INL150-200-22-18.5/4	Type II
17	INL50-50-71-18.5/2	Type I	38	INL80-80-70-30/2	Type I	59	INL150-200-25-22/4	Type II
18	INL50-50-81-22/2	Type I	39	INL100-60-10-3/2	Type I	60	INL150-200-34-30/4	Type II
19	INL65-30-12-1.5/2	Type I	40	INL100-60-15-4/2	Type I	61	INL150-200-41-37/4	Type II
20	INL65-30-15-2.2/2	Type I	41	INL100-80-17-5.5/2	Type I	62	INL150-200-50-45/4	Type II
21	INL65-30-20-3/2	Type I	42	INL100-80-22-7.5/2	Type I			

Примеры гидравлических кривых

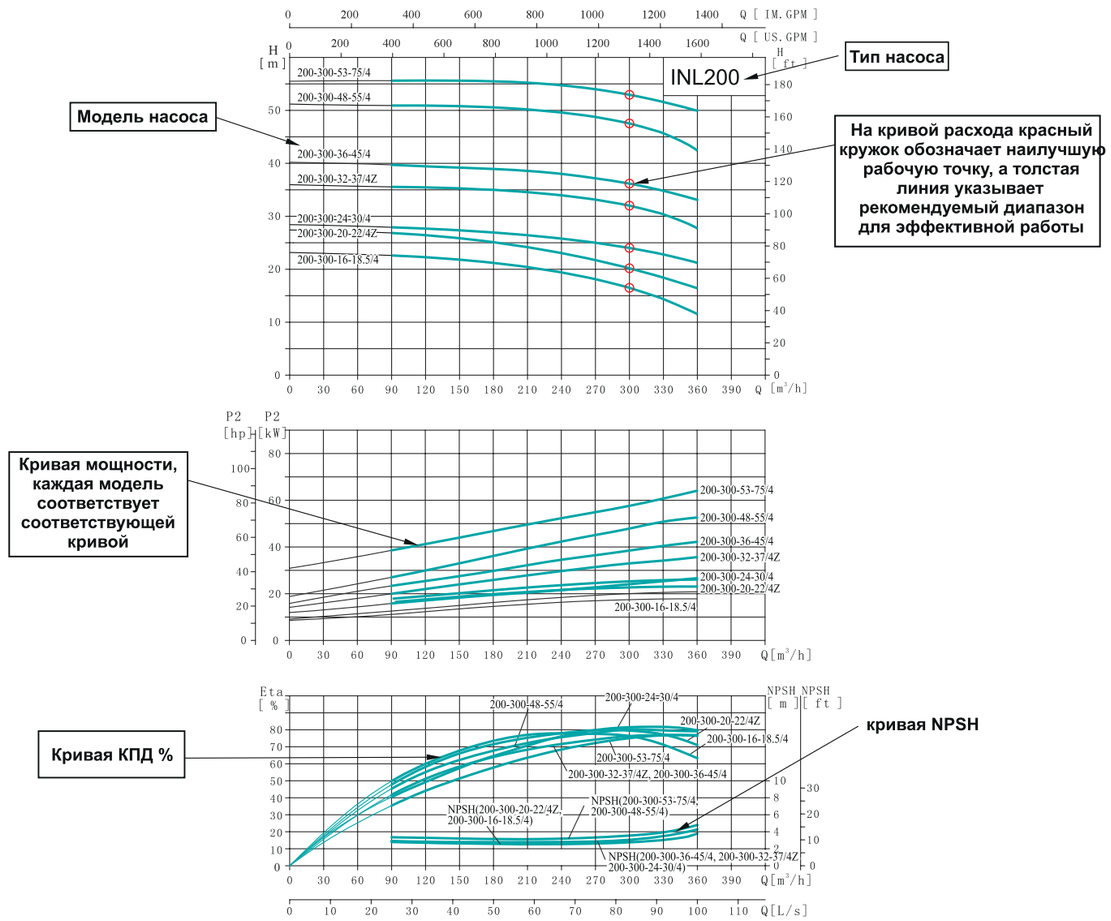

Принципы применения кривых характеристик

Кривая допуска соответствует Приложению А стандарта IS09906.
Испытательная среда - чистая вода при температуре 20 °C, не содержащая твердых примесей и воздуха.
Все кривые основаны на моторе 3X380V с номинальной скоростью 2900 об/мин / 1450 об/мин.
Кривая применима для жидкостей с кинематической вязкостью Y = 1 мм2/с (1 сст).
Для предотвращения риска перегрева насос должен работать в пределах толстой кривой, чтобы избежать перегрузки мотора.

INL40

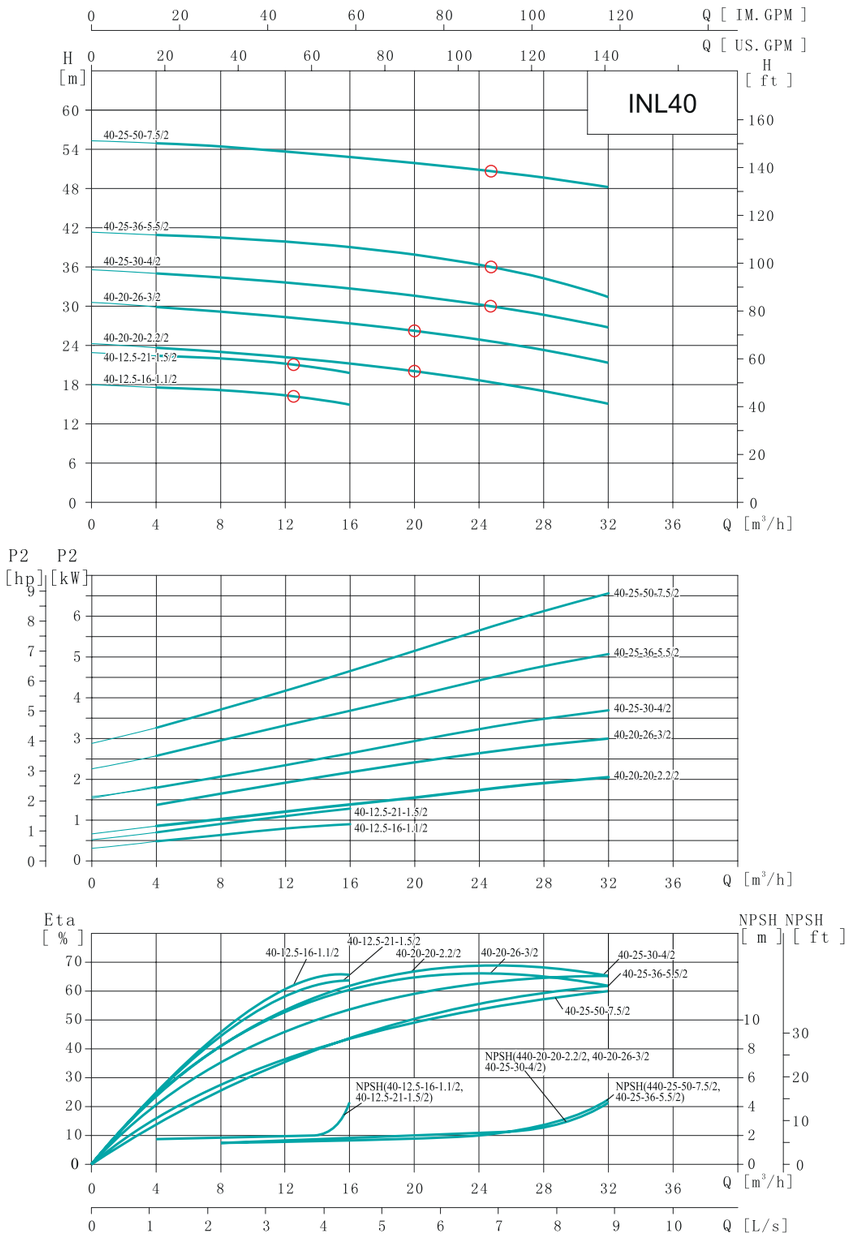

ONIS® | 50Hz
ПРЕИМУЩЕСТВА Экономия энергии | Высокая надежность

Таблица характеристик

Артикул насоса	Модель	Мощн. двиг. (кВт)	Q (м/ч)	4	8	12.5	16	20	25	28	32
104001	INL40-12.5-16-1.1/2	1.1		17.8	16.9	16	14.5				
104002	INL40-12.5-21-1.5/2	1.5		22.8	21.7	21	19.7				
104003	INL40-20-20-2.2/2	2.2	H(м)	23.6	23.4	22.1	21.4	20	18.1	16.7	14.6
104004	INL40-20-26-3/2	3		29.8	29.2	28.1	27.4	26	24	22.7	20.8
104005	INL40-25-30-4/2	4		35.2	34.8	33.5	32.6	31.9	30	27.4	26.1
104006	INL40-25-36-5.5/2	5.5		40.2	39.5	38.7	37.5	37.1	36	34.6	32.5
104007	INL40-25-50-7.5/2	7.5		55.4	54.2	53.1	52.7	51.3	50	49.2	48.4

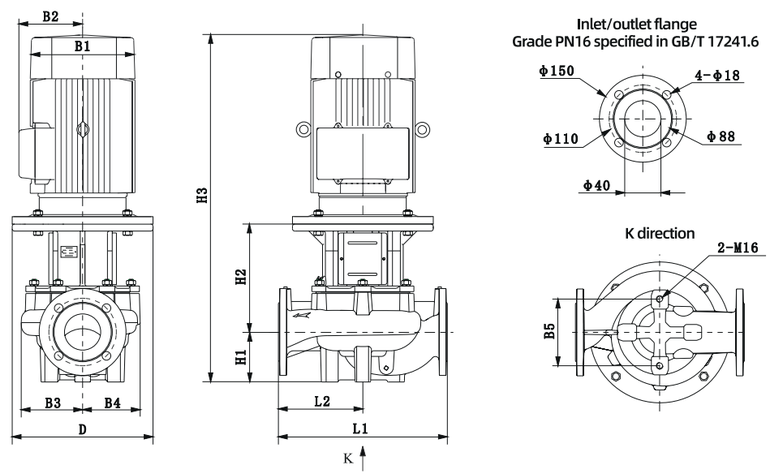

Размеры и вес

Модель	Размер (мм)											Вес [кг]
	D	B1	B2	B3	B4	B5	H1	H2	H3	L1	L2	
INL40-12.5-16-1.1/2	200	153	94	122	122	120	68	170	490	320	160	32
INL40-12.5-21-1.5/2	200	168	106	122	122	120	68	170	531	320	160	36
INL40-20-20-2.2/2	200	168	106	122	122	144	100	170	563	340	170	39
INL40-20-26-3/2	250	195	121	1 22	122	144	100	190	607	340	170	53
INL40-25-30-4/2	250	215	138	1 22	122	144	100	190	633	340	170	61
INL40-25-36-5.5/2	300	260	160	16 8	168	144	110	225	755	440	220	90
INL40-25-50-7.5/2	300	260	160	16 8	168	144	110	225	755	440	220	94

INL50

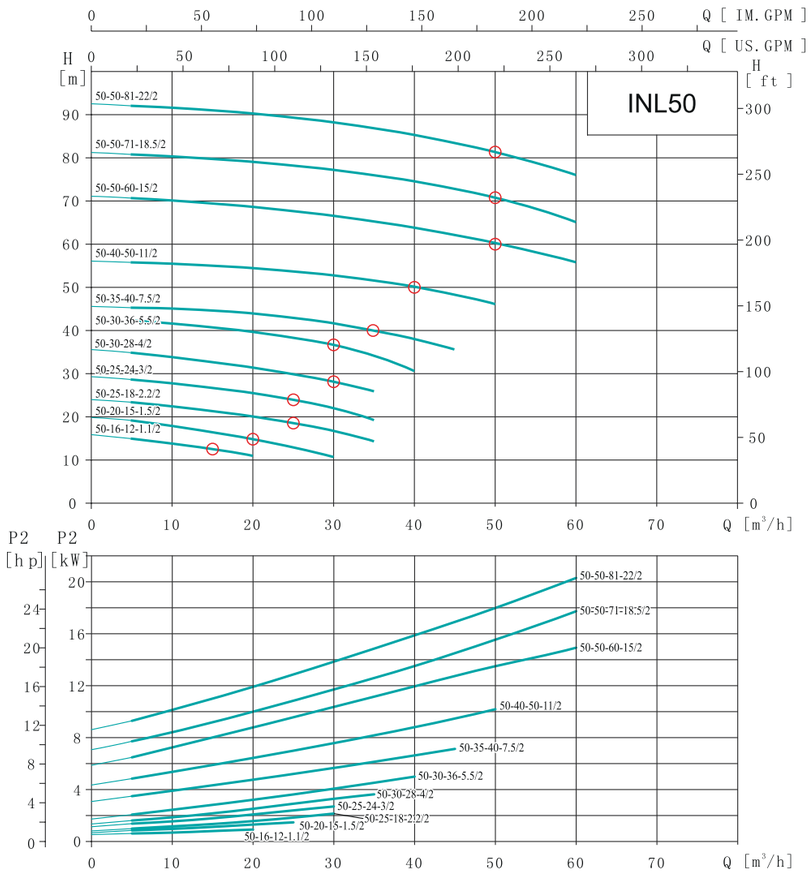

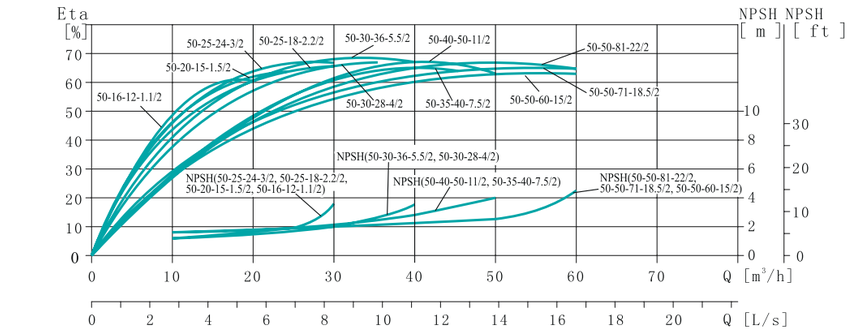

Таблица характеристик

Артикул насоса	Модель	Мощн.двиг. (кВт)	Q (м/ч)	5	10	16	20	25	30	35	40	45	50	60
104008	INL50-16-12-1.1/2	1.1		15.2	14.8	12	10.8							
104009	INL50-20-15-1.5/2	1.5		18.2	17.5	16.1	15	13.2	10.5					
104010	INL50-25-18-2.2/2	2.2		23.3	22.4	21.2	20.5	18	16	14				
104011	INL50-25-24-3/2	3		28.4	27.3	26.2	25.5	24	21.6	19.2				
104012	INL50-30-28-4/2	4		34.4	33.1	32.6	31.8	30.2	28	26.7				
104013	INL50-30-36-5.5/2	5.5	H(м)	42.2	41.5	40.2	39.6	38.1	36	33.5	30.5			
104014	INL50-35-40-7.5/2	7.5		45.2	44.6	43.4	42.8	42.1	41.1	40	38.1	35.2		
104015	INL50-40-50-11/2	11		56.1	55.4	55.2	54.8	54.3	53.5	52	50	47.2	46.1	
104016	INL50-50-60-15/2	15		70.7	70.4	70.2	69.2	68.5	67.6	66.1	64.2	62.2	60	56.8
104017	INL50-50-71-18.5/2	18.5		80.5	80.2	80	79.7	79.2	78.4	77.4	75.6	73.2	71	65.1
104018	INL50-50-81-22/2	22		91.6	91.1	90.5	90.1	89.5	88.2	87.1	86	84	81	76

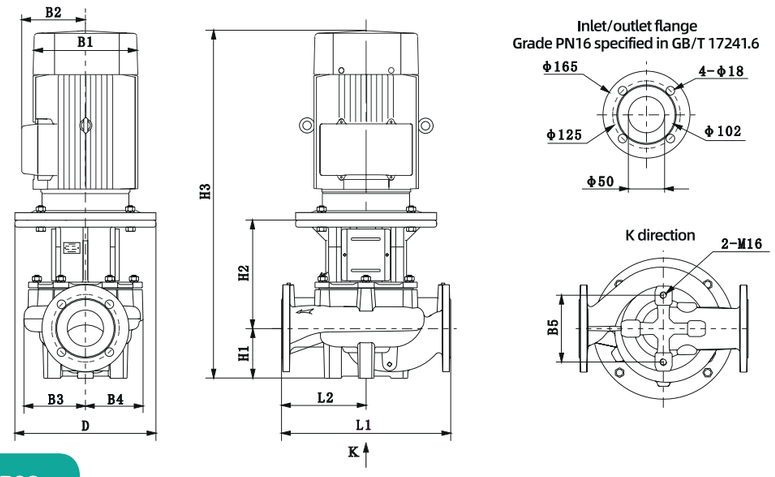

Размеры и вес

Модель	Размер [мм]											Вес [кг]
	D	B1	B2	B3	B4	B5	H1	H2	H3	L1	L2	
INL50-16-12-1.1/2	200	153	94	122	122	144	115	150	517	340	170	38
INL50-20-15-1.5/2	200	168	106	122	122	144	115	150	558	340	170	42
INL50-25-18-2.2/2	200	168	106	122	122	144	115	150	558	340	170	45
INL50-25-24-3/2	250	195	121	12 2	122	144	115	170	602	340	170	55
INL50-30-28-4/2	250	215	138	12 2	122	144	115	182	640	340	170	64
INL50-30-36-5.5/2	300	260	160	12 2	122	144	115	222	757	340	170	77
INL50-35-40-7.5/2	300	260	160	16 8	168	144	115	223	758	440	220	102
INL50-40-50-11/2	350	314	251	168	168	144	115	258	871	440	220	171
INL50-50-60-15/2	350	314	251	168	168	144	115	258	871	440	220	183
INL50-50-71-18.5/2	350	314	251	168	168	144	115	258	915	440	220	202
INL50-50-81-22/2	350	35 5	267	1 68	68	144	115	258	951	440	220	242

INL65

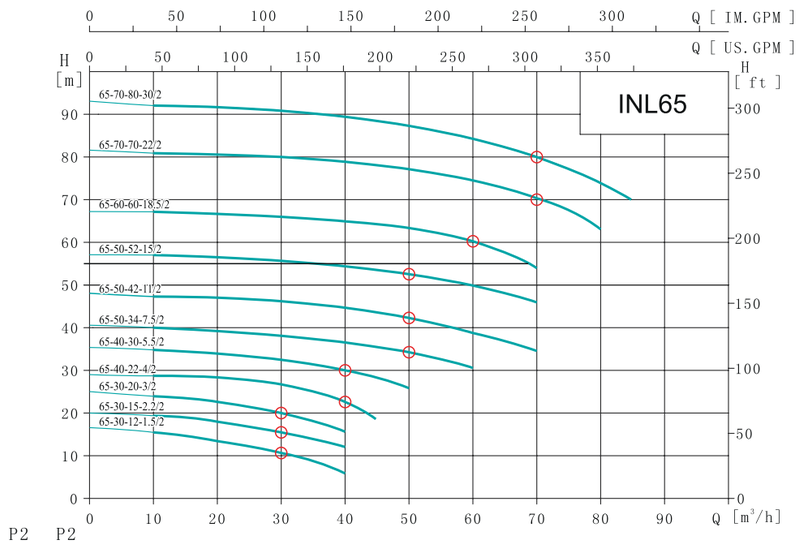

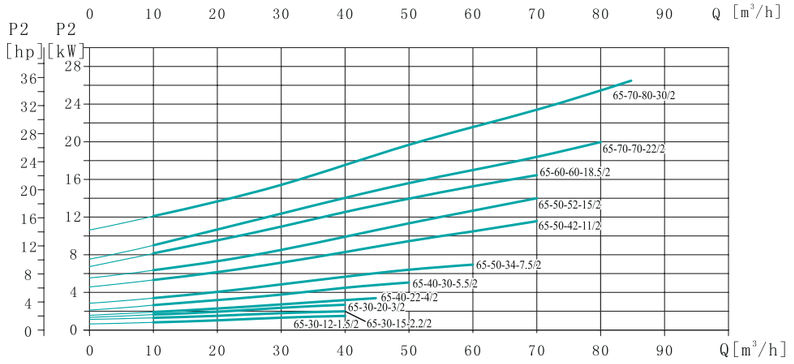

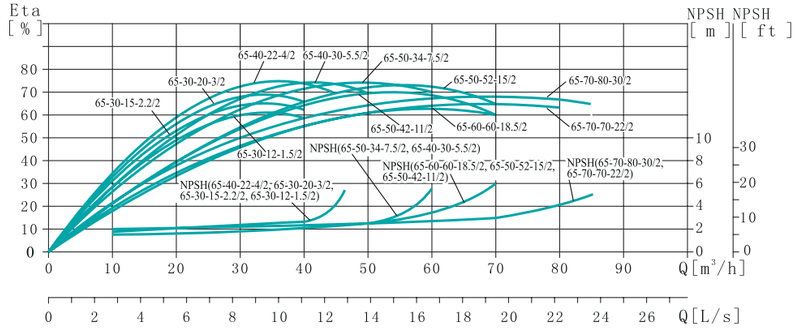

Таблица характеристик

Артикул насоса	Модель	Мощн.двиг. (кВт)	Q (м/ч)	10	20	25	30	40	50	60	70	80	85
104019	INL65-30-12-1.5/2	1.5		15.5	14.1	12	10.7	8					
104020	INL65-30-15-2.2/2	2.2		20.4	18.8	17.2	15	12.5					
104021	INL65-30-20-3/2	3		25.2	23.5	21.8	20	18.2					
104022	INL65-40-22-4/2	4		29.5	28.2	26.9	25.6	22	43/15				
104023	INL65-40-30-5.5/2	5.5		34.3	33.1	32.7	32.2	30	26.6				
104024	INL65-50-34-7.5/2	7.5	H(м)	40.2	39.3	38.5	37.7	36.8	34	30.6			
104025	INL65-50-42-11/2	11		47.9	46.4	46	45.5	44.1	42	38.3	35.1		
104026	INL65-50-52-15/2	15		58.4	56.6	56.2	55.8	54.2	52	48.5	45.1		
104027	INL65-60-60-18.5/2	18.5		67.4	66.7	66.4	66.1	65.1	62.4	60	55.4		
104028	INL65-70-70-22/2	22		81.4	80.9	80.5	80.2	79.3	77.6	74.3	70	62	
104029	INL65-70-80-30/2	30		92.1	92.0	91.0	90.0	89.0	87.0	84.0	80	74	70

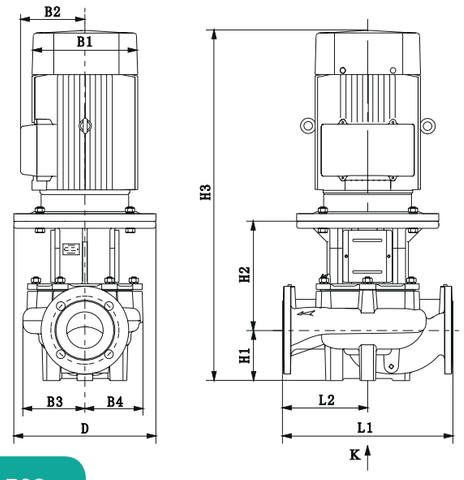

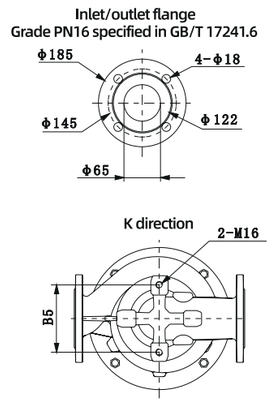

Размеры и вес

Модель	Размер [мм]											Вес [кг]
	D	B1	B2	B3	B4	B5	H1	H2	H3	L1	L2	
INL65-30-12-1.5/2	200	168	106	133	122	144	105	170	568	360	180	45
INL65-30-15-2.2/2	200	168	106	133	122	144	105	170	568	360	180	48
INL65-30-20-3/2	250	195	121	133	122	144	105	190	612	360	180	57
INL65-40-22-4/2	250	215	138	13 3	122	144	105	190	638	360	180	66
INL65-40-30-5.5/2	300	260	160	13 3	122	144	105	230	755	360	180	79
INL65-50-34-7.5/2	300	260	160	13 3	122	144	105	230	755	360	180	89
INL65-50-42-11/2	350	314	251	17 0	168	144	125	260	883	475	237.5	175
INL65-50-52-15/2	350	314	251	17 0	168	144	125	260	883	475	237.5	185
INL65-60-60-18.5/2	350	314	251	17 0	168	144	125	260	927	475	237.5	206
INL65-70-70-22/2	350	355	267	17 0	168	144	125	260	963	475	237.5	246
INL65-70-80-30/2	400	397	299	170	168	144	125	260	1046	475	237.5	316

INL80

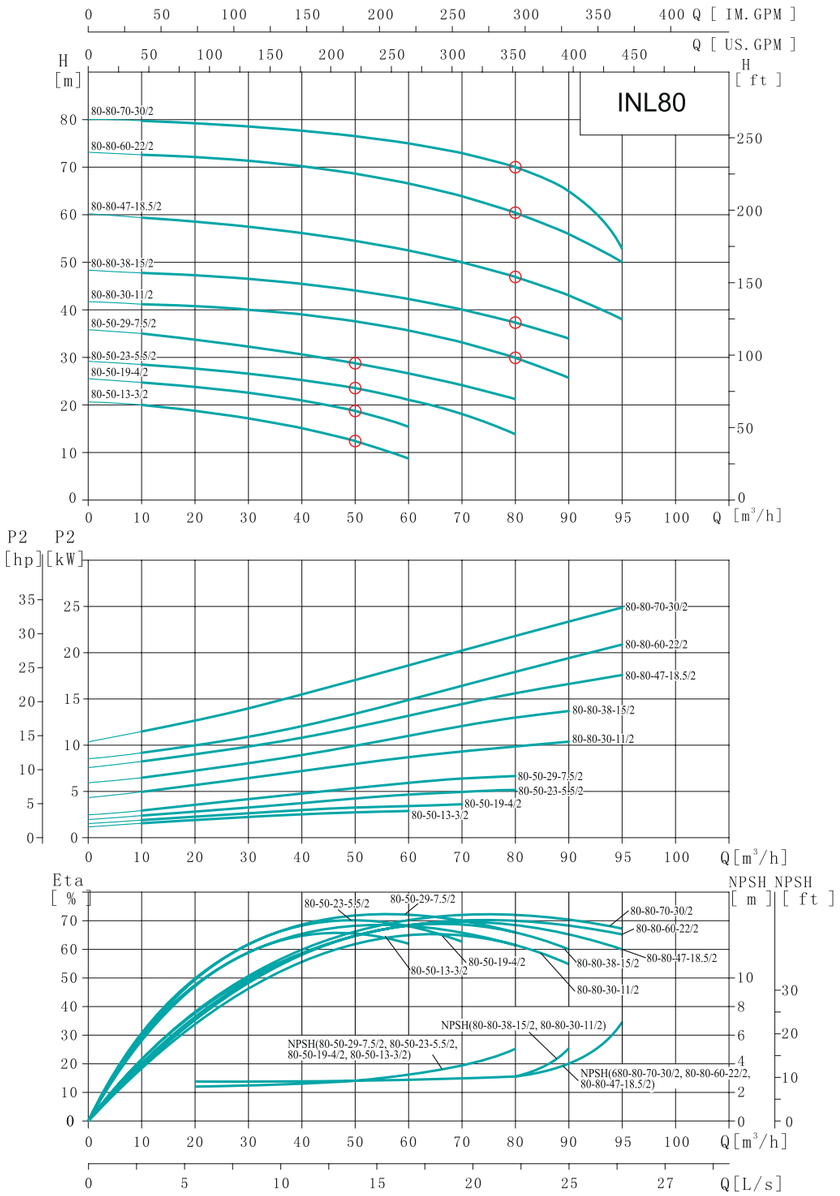

Таблица характеристик

Артикул насоса	Модель	Мощн. двиг. (кВт)	Q (м/ч)	10	20	30	40	50	60	70	80	90	95
104030	INL80-50-13-3/2	3		20	18.3	16.7	14.7	13	9.2				
104031	INL80-50-19-4/2	4		25	24.2	22.5	20.8	19	15.2				
104032	INL80-50-23-5.5/2	5.5		28.3	27.8	26.4	24.6	23	20.5	17.7	13.6		
104033	INL80-50-29-7.5/2	7.5		34.6	33.5	32.7	31.2	29	25.4	23.3	21.5		
104034	INL80-80-30-11/2	11	H(m)	41.8	41.3	40.4	39.1	37.4	35.2	33.1	30	26.5	
104035	INL80-80-38-15/2	15		48.1	47.9	47.3	46.1	45.2	42.7	40.1	38	34	
104036	INL80-80-47-18.5/2	18.5		59.2	57.6	57.1	55.7	54.1	52	49.8	47	42.6	38.2
104037	INL80-80-60-22/2	22		72.1	71	70.4	69.2	68.1	65.4	62.8	60	55.4	50.2
104038	INL80-80-70-30/2	30		79.7	79.2	78.7	78	76	74.8	71.5	70	65.2	53.2

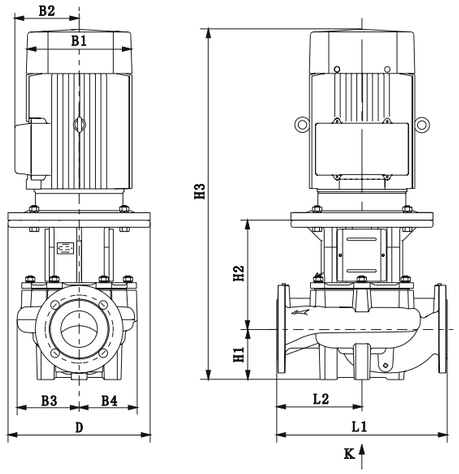

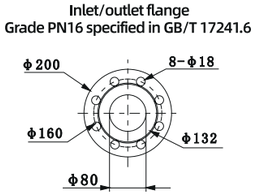

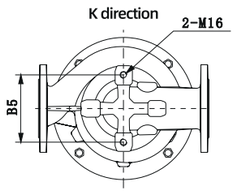

Размеры и вес

Модель	Размер[мм]											Вес [кг]
	D	B1	B2	B3	B4	B5	H1	H2	H3	L1	L2	
INL80-50-13-3/2	250	195	121	132	122	144	97	200	614	440	220	61
INL80-50-19-4/2	250	215	138	132	122	144	97	200	640	440	220	69
INL80-50-23-5.5/2	300	260	160	132	122	144	97	240	757	440	220	83
INL80-50-29-7.5/2	300	260	160	1 32	122	144	97	240	757	440	22	93
INL80-80-30-11/2	350	314	251	175	167	144	115	275	888	500	250	176
INL80-80-38-15/2	350	314	251	175	167	144	115	275	888	500	250	187
INL80-80-47-18.5/2	350	314	251	175	167	144	115	275	932	500	250	208
INL80-80-60-22/2	350	355	267	175	167	144	115	275	968	500	250	247
INL80-80-70-30/2	400	397	299	175	167	144	115	275	1051	500	250	318

INL100

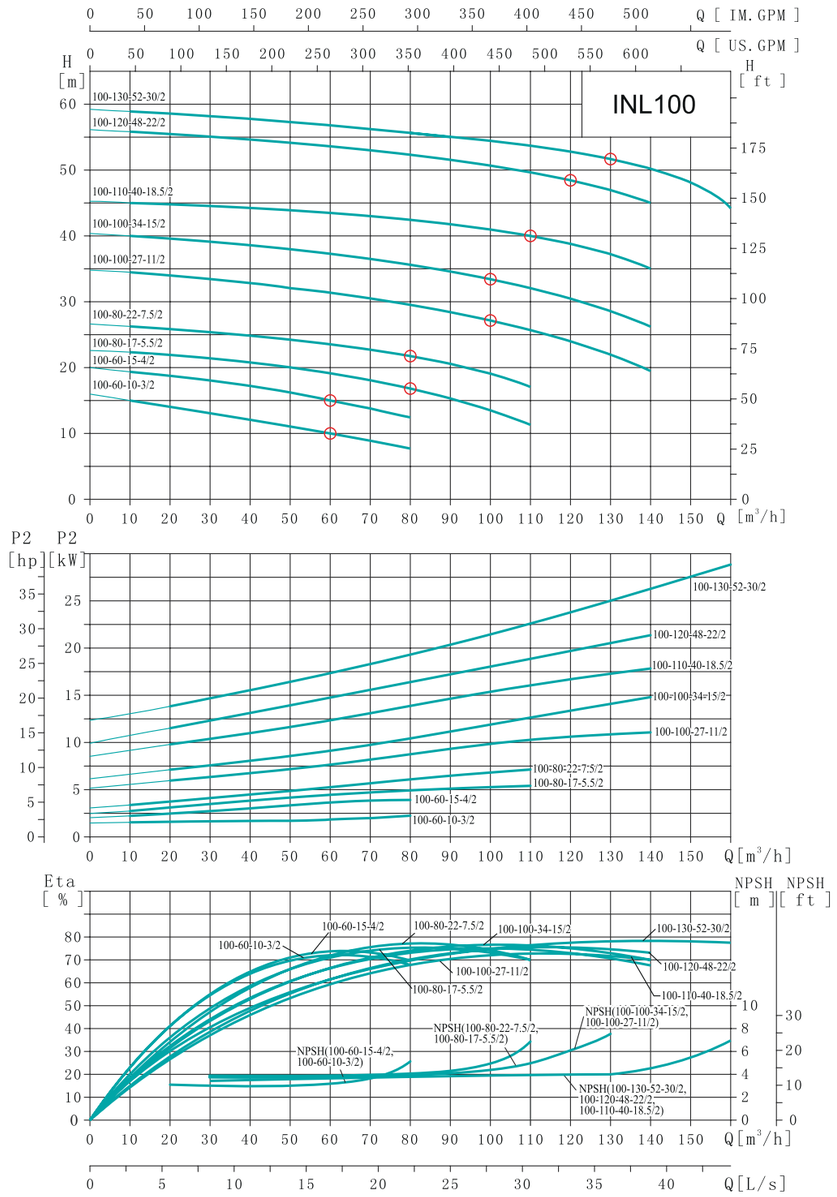

Таблица характеристик

Артикул насоса	Модель	Мощн двиг. (кВт)	Q (м/ч)	10	20	30	40	50	60	70	80	90	100	110	120	130	140	160
104039	INL100-60-10-3/2	3		15.4	15	14.5	13	11.8	10	9	7.3							
104040	INL100-60-15-4/2	4		19.2	19.1	18.7	17.7	16.7	15	14.4	12.8							
104041	INL100-80-17-5.5/2	5.5		22.2	21.5	20.9	20.5	19 .7	18.6	17.8	17	15.5	13.6	11.1				
104042	INL100-80-22-7.5/2	7.5		26.7	26.3	25.8	25.1	24 .4	23.8	22.9	22	21.1	19.6	17.5				
104043	INL100-100-27-11/2	11	H(м)	34.5	34.2	33.6	32.8	32.2	31.7	30.8	29.9	28.3	27	25 .5	23.6	20.8	19.6	
104044	INL100-100-34-15/2	15		40.5	40.2	39.7	39.4	39.1	38.4	37.3	36.8	35.2	34	32.2	31.2	27.5	26.5	
104045	INL100-110-40-18.5/2	18.5		44.7	44.6	44.4	44 .2	43.9	43 .6	43.3	43.0	42.2	41	40	38.2	37.2	35.5	
104046	INL100-120-48-22/2	22		56.7	56.5	56.3	56.2	55.7	55.1	54.2	53.6	52.4	51.3	49.3	48	46.4	45.5	
104047	INL100-130-52-30/2	30		57.9	57.6	57.2	56.9	56.8	56.7	56.5	56.2	55.7	54.5	53.2	52.5	52	49.5	44.5

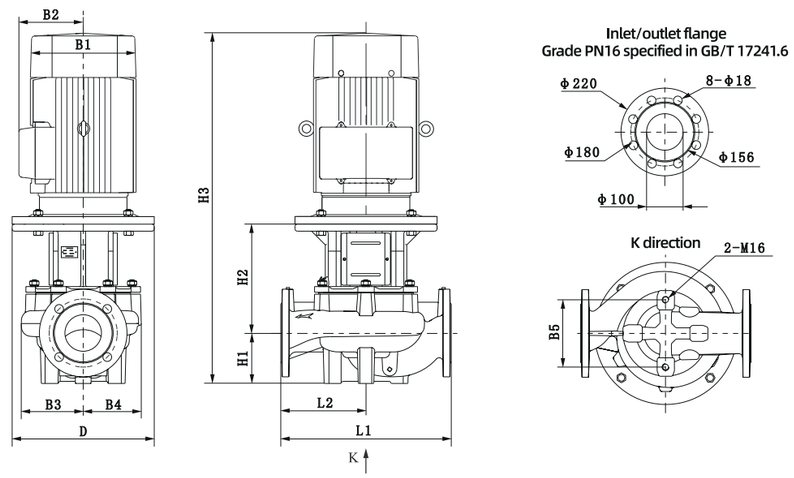

Размеры и вес

Модель	Размер[мм											Вес [кг]
	D	B1	B2	B3	B4	B5	H1	H2	H3	L1	L2	
INL100-60-10-3/2	250	195	121	148	122	144	105	190	612	450	225	61
INL100-60-15-4/2	250	215	138	148	122	144	105	190	638	450	225	65
INL100-80-17-5.5/2	300	260	160	148	122	144	140	230	790	500	250	92
INL100-80-22-7.5/2	300	260	16 0	148	122	144	140	230	790	500	250	102
INL100-100-27-11/2	35 0	314	2 51	148	123	144	140	265	903	550	275	172
INL100-100-34-15/2	35 0	314	2 51	148	123	144	140	265	903	550	275	182
INL100-110-40-18.5/2	35 0	314	2 51	168	168	230	140	270	952	550	275	221
INL100-120-48-22/2	35 0	355	26 7	168	168	230	140	270	988	550	275	260
INL100-130-52-30/2	40 0	397	299	1 68	168	230	140	270	1071	550	275	331

INL125

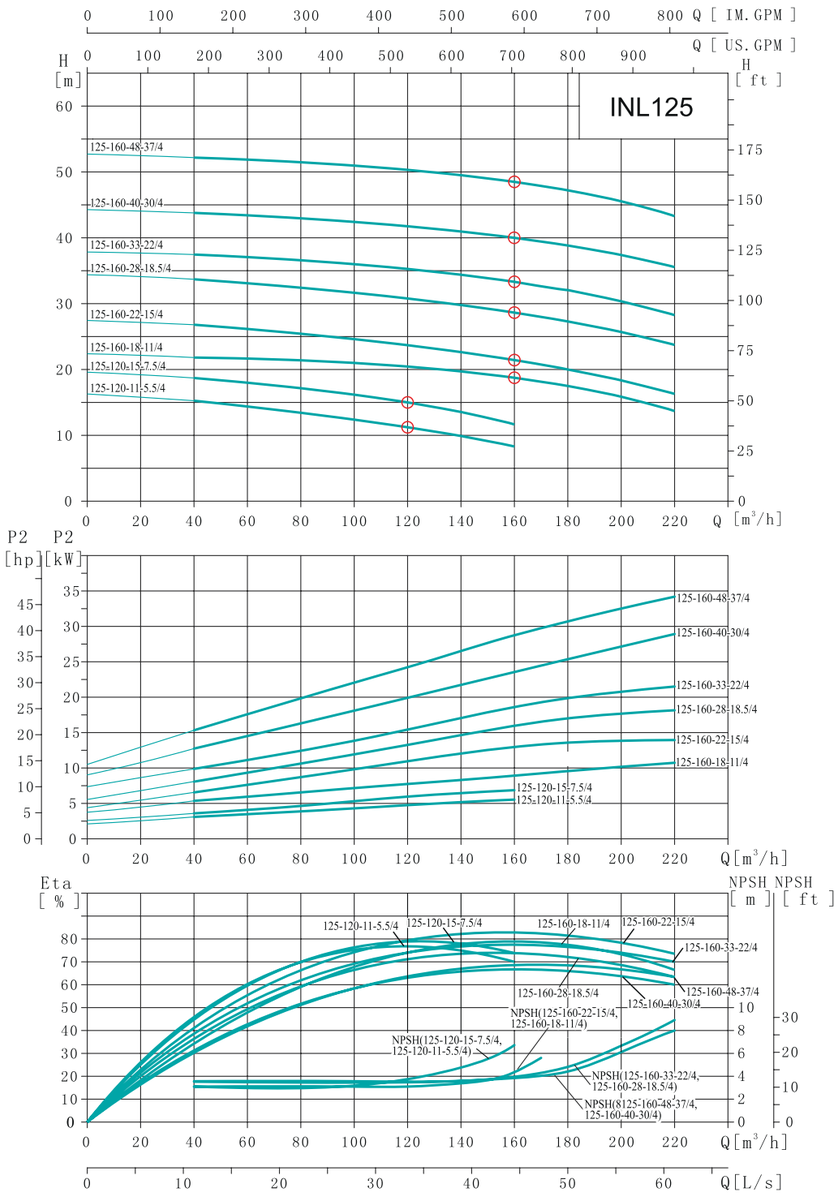

Таблица характеристик

Артикул насоса	Модель	Мощн. двиг. (кВт)	Q (м/ч)	40	60	80	100	120	140	160	180	200	220
104048	INL125-120-11-5.5/4	5. 5	H(м)	15.3	14.6	14.1	13.1	11	10	8			
104049	INL125-120-15-7.5/4	7. 5		18.4	18.1	17.4	16.4	15	13.4	11.8			
104050	INL125-160-18-11/4	11		22.7	22.6	22.4	21.8	21.1	20.2	18	17.7	16.5	14.3
104051	INL125-160-22-15/4	15		25.9	25.7	25.4	24.5	23.8	23.1	22	20.8	19.2	16.5
104052	INL125-160-28-18.5/4	18.5		33.5	33.2	32.6	31.4	30.9	29.2	28	27.1	26.3	23.7
104053	INL125-160-33-22/4	22		37.3	37.1	36.8	36.5	35.3	34.2	33	31.8	30.7	28.4
104054	INL125-160-40-30/4	30		44.0	43.4	42.8	42.3	41.7	41.1	40	39.2	37.8	35.6
104055	INL125-160-48-37/4	37		51.6	51.1	50.8	50.5	50.1	49.2	48	46.8	44.6	42.7

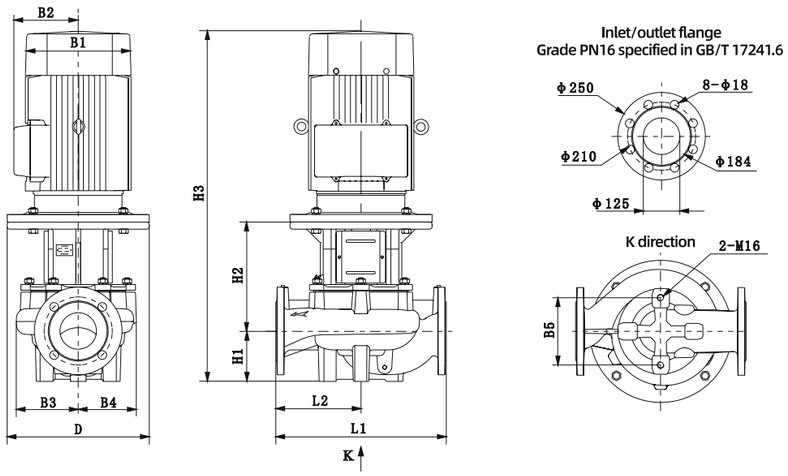

Размеры и вес

Модель	Размер[мм]											Вес [кг]
	D	B1	B2	B3	B4	B5	H1	H2	H3	L1	L2	
INL125-120-11-5.5/4	300	260	160	205	170	230	215	235	870	620	310	145
INL125-120-15-7.5/4	300	260	160	205	170	230	215	235	870	620	310	155
INL125-160-18-11/4	350	314	251	225	191	230	215	290	1003	800	400	252
INL125-160-22-15/4	35 0	314	251	225	191	230	215	290	1047	800	400	273
INL125-160-28-18.5/435 0		355	267	248	219	230	215	285	1078	800	400	333
INL125-160-33-22/4	35 0	355	267	248	219	230	215	285	1116	800	400	362
INL125-160-40-30/4	40 0	397	299	273	261	230	215	320	1196	800	400	454
INL125-160-48-37/4	45 0	446	322	273	261	230	215	320	1219	800	400	524

INL150

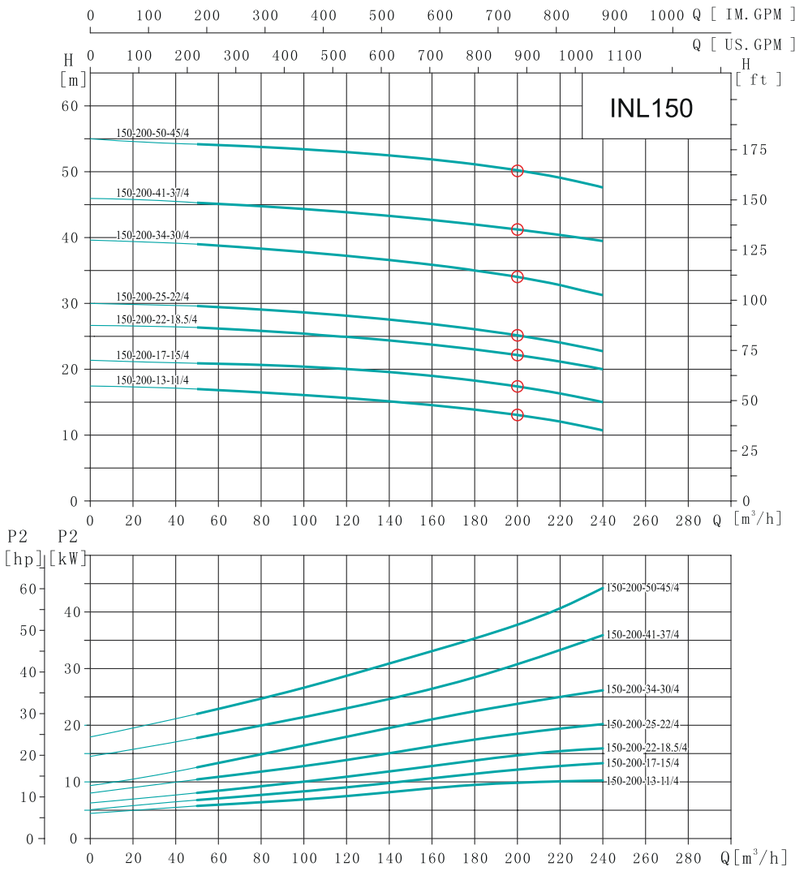

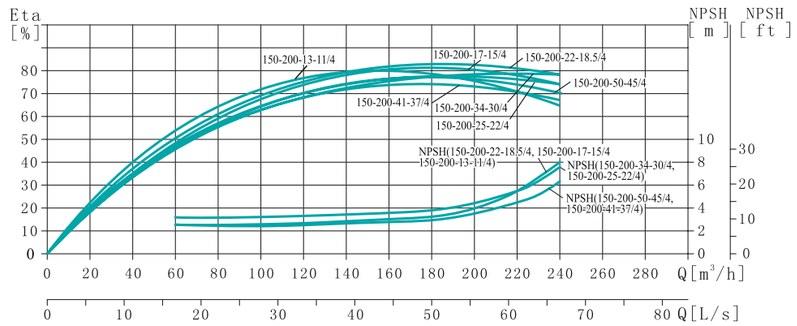

Таблица характеристик

Артикул насоса	Модель	Мощн. двиг. (кВт)	Q (м/ч)	50	80	100	120	140	160	180	200	220	240
104056	INL150-200-13-11/4	11		16.7	16.4	15.6	15.2	14.6	13.8	13.4	13	12.5	11
104057	INL150-200-17-15/4	15		20.7	20.3	19.9	19.6	18.8	17.9	17.4	17	16.1	15.2
104058	INL150-200-22-18.5/4	18.5		26.3	26.1	25.7	25.2	24.6	23.4	22.8	22	21.1	20.2
104059	INL150-200-25-22/4	22	H(м)	29.6	29.3	28.8	28.2	27.4	26.5	25.9	25	24.1	22.4
104060	INL150-200-34-30/4	30		39.1	38.7	38.2	37.8	37.1	36.1	35.2	34	32.7	31.6
104061	INL150-200-41-37/4	37		45.4	45	44.7	44.4	43.7	43.2	42.3	41	40.5	39.3
104062	INL150-200-50-45/4	45		54.5	54.2	54.1	53.8	53.3	52.1	51.3	50	49.3	48.7

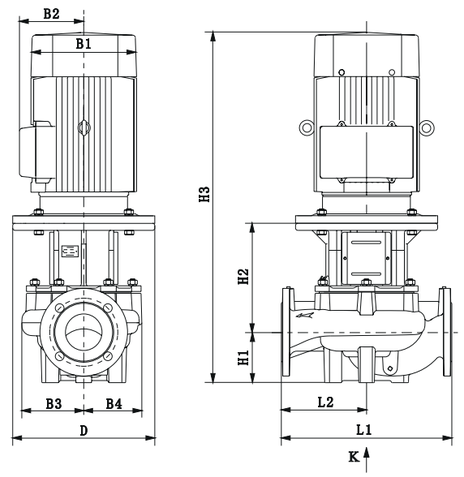

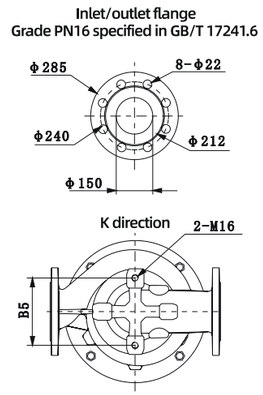

Размеры и вес

Модель	Размер [мм]											Вес [кг]
	D	B1	B2	B3	B4	B5	H1	H2	H3	L1	L2	
INL150-200-13-11/4	350	314	251	242	202	230	215	275	988	800	400	244
INL150-200-17-15/4	350	314	251	242	202	230	215	275	1032	800	400	281
INL150-200-22-18.5/4	350	355	267	265	231	230	215	285	1078	800	400	346
INL150-200-25-22/4	350	355	26 7	265	231	230	215	285	1116	800	400	379
INL150-200-34-30/4	400	397	29 9	265	231	230	215	315	1181	800	400	457
INL150-200-41-37/4	450	446	32 2	285	262	230	230	285	1199	900	450	536
INL150-200-50-45/4	450	446	32 2	285	262	230	230	285	1224	900	450	559

INL200

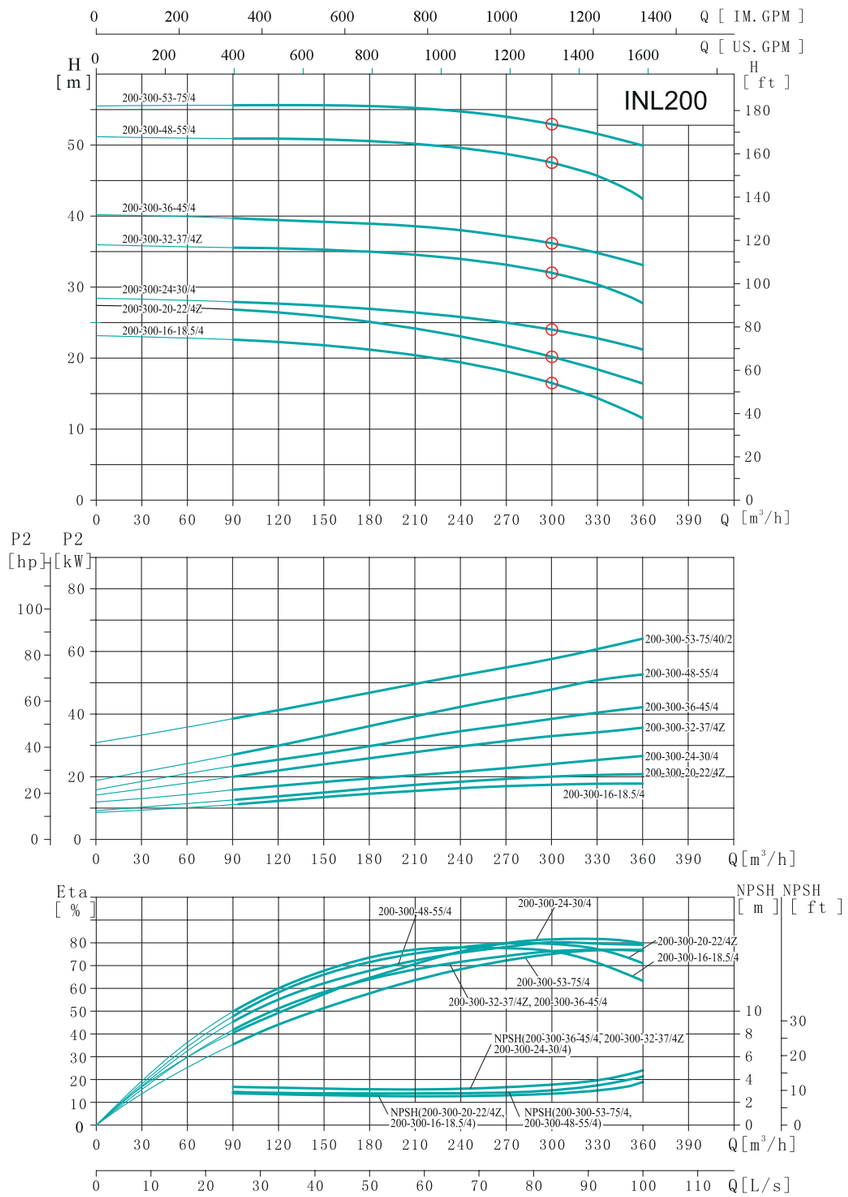

Таблица характеристик

Артикул насоса	Модель	Мощн.двиг. (кВт)	Q (м/ч)	90	120	150	180	210	240	270	300	330	360
104063	INL200-300-16-18.5/4	18.5		23.5	23.2	22.8	22.3	21.5	19.3	18.6	16	14.3	12.1
104064	INL200-300-20-22/4Z	22		27.4	27.2	26.6	25.1	24.2	22.8	21.4	20	18.5	16.3
104065	INL200-300-24-30/4	30		28.6	27.5	26.9	26.4	25.8	25.4	24.8	24	23.5	21.5
104066	INL200-300-32-37/4Z	37	H(м)	35.6	35.4	35.2	35.0	34.7	34.1	33.1	32	30.4	28.7
104067	INL200-300-36-45/4	45		39.6	39.4	39.1	38.8	38.5	37.9	37	36	34.7	33
104068	INL200-300-48-55/4	55		52.6	52.1	51.4	50.7	50.2	49.5	48.9	48	45.2	42.9
	INL200-300-53-75/4	75		55.7	55.6	55.6	55.4	55.1	54.7	54.2	53	51.5	50.1

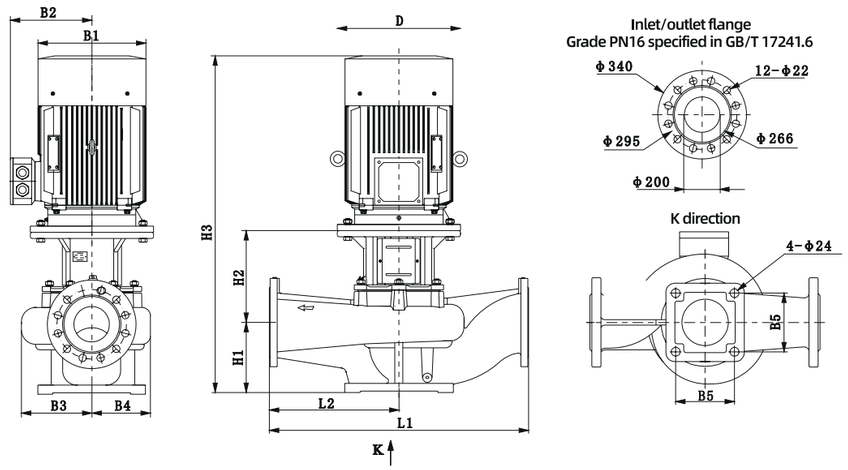

Размеры и вес

Модель	Размер [мм]											Вес [кг]
	D	B1	B2	B3	B4	B5	H1	H2	H3	L1	L2	
INL200-300-16-18.5/4	350	355	267	308	253	360	270	415	1263	1000	500	415
INL200-300-20-22/4Z	350	355	267	308	253	360	270	415	1301	1000	500	427
INL200-300-24-30/4	400	397	299	312	263	360	270	487	1418	1100	550	490
INL200-300-32-37/4Z	450	446	322	31 2	263	360	270	517	1471	1100	550	602
INL200-300-36-45/4	450	446	322	31 2	263	360	270	517	1496	1100	550	635
INL200-300-48-55/4	550	485	358	32 2	281	360	270	513	1553	1100	550	706
INL200-300-53-75/4	550	547	387	32 2	281	360	270	513	1625	1100	550	777

INL200

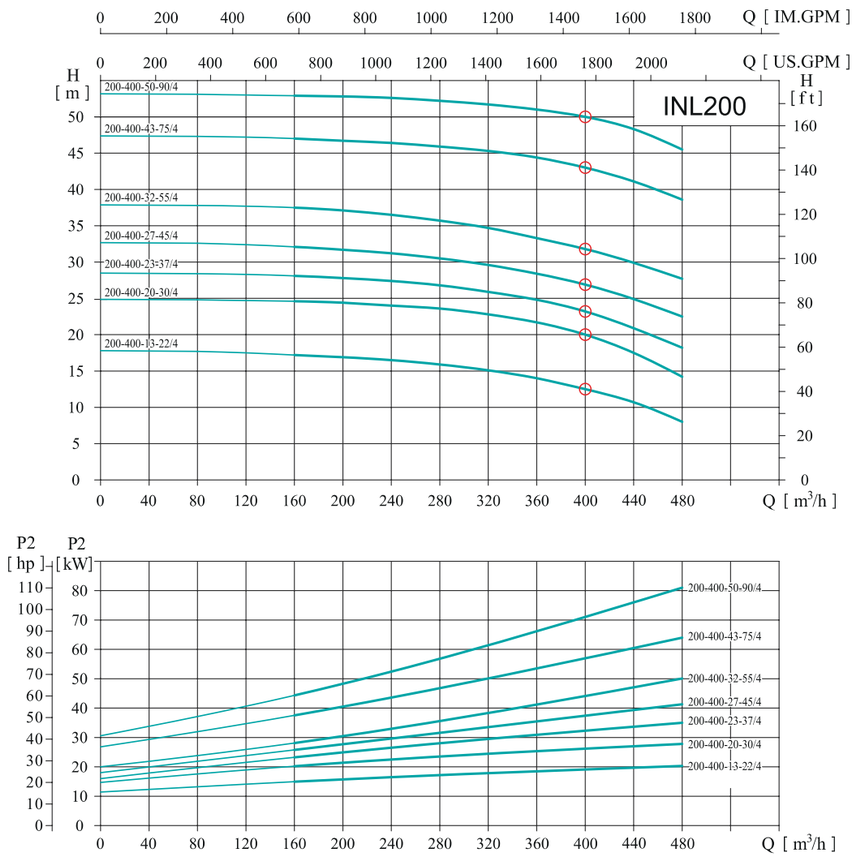

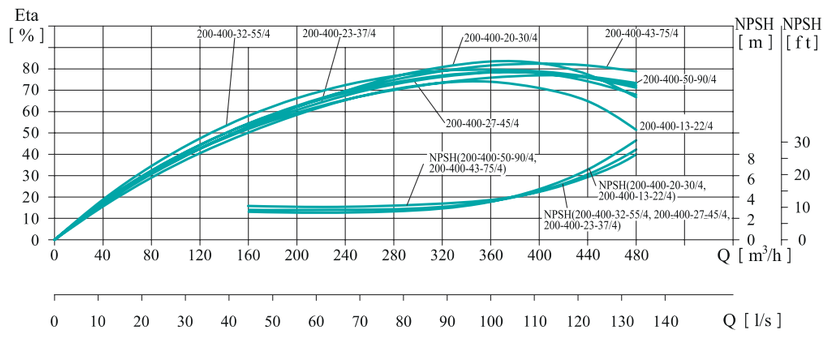

ONIS® | 50Hz
ПРЕИМУЩЕСТВА Экономия энергии | Высокая надежность

Таблица характеристик

Артикул насоса	Модель	Мощн.двиг. (кВт)	Q (м/ч)	160	200	240	28 0	320	360	400	440	480
104070	INL200-400-13-22/4	22	H(м)	17.5	16.9	16.4	15.8	14.8	13.8	13	11.3	9.5
104071	INL200-400-20-30/4	30		24.6	24.4	24.1	23.4	22.8	21.5	20	18.2	15.5
104072	INL200-400-23-37/4	37		28.5	27.8	27.3	26.6	25.8	24.5	23	20.8	18.5
104073	INL200-400-27-45/4	45		32.2	31.8	31.4	30.8	29.6	28.7	27	25.8	22.7
104074	INL200-400-32-55/4	55		37.5	37.1	36.5	35.8	34.7	33.5	32	29.5	27.2
104075	INL200-400-43-75/4	75		47.1	46.3	45.7	45.2	44.5	43.7	43	41.4	38.3
104076	INL200-400-50-90/4	90		56.5	55.8	54.7	53.5	52.3	51.2	50	48.2	45.6

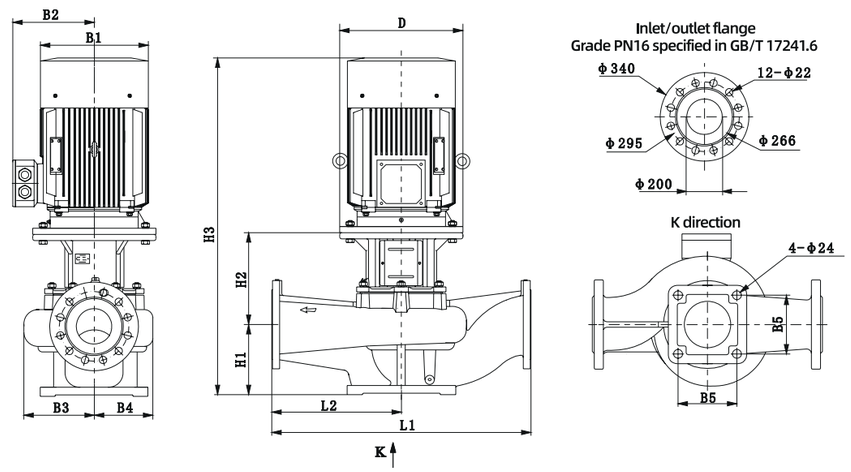

Размеры и вес

Модель	Размер [мм]											Вес [кг]
	D	B1	B2	B3	B4	B5	H1	H2	H3	L1	L2	
INL200-400-13-22/4	350	355	267	308	253	360	270	415	1301	1000	500	430
INL200-400-20-30/4	400	397	299	308	253	360	270	415	1346	1000	500	492
INL200-400-23-37/4	450	446	322	312	263	360	270	517	1471	1100	550	605
INL200-400-27-45/4	450	446	322	312	263	360	270	517	1496	1100	550	638
INL200-400-32-55/4	550	485	358	312	263	360	270	517	1557	1100	550	710
INL200-400-43-75/4	550	547	387	322	281	360	270	513	1625	1100	550	880
INL200-400-50-90/4	550	547	387	322	281	360	270	513	1676	1100	550	972

INL250

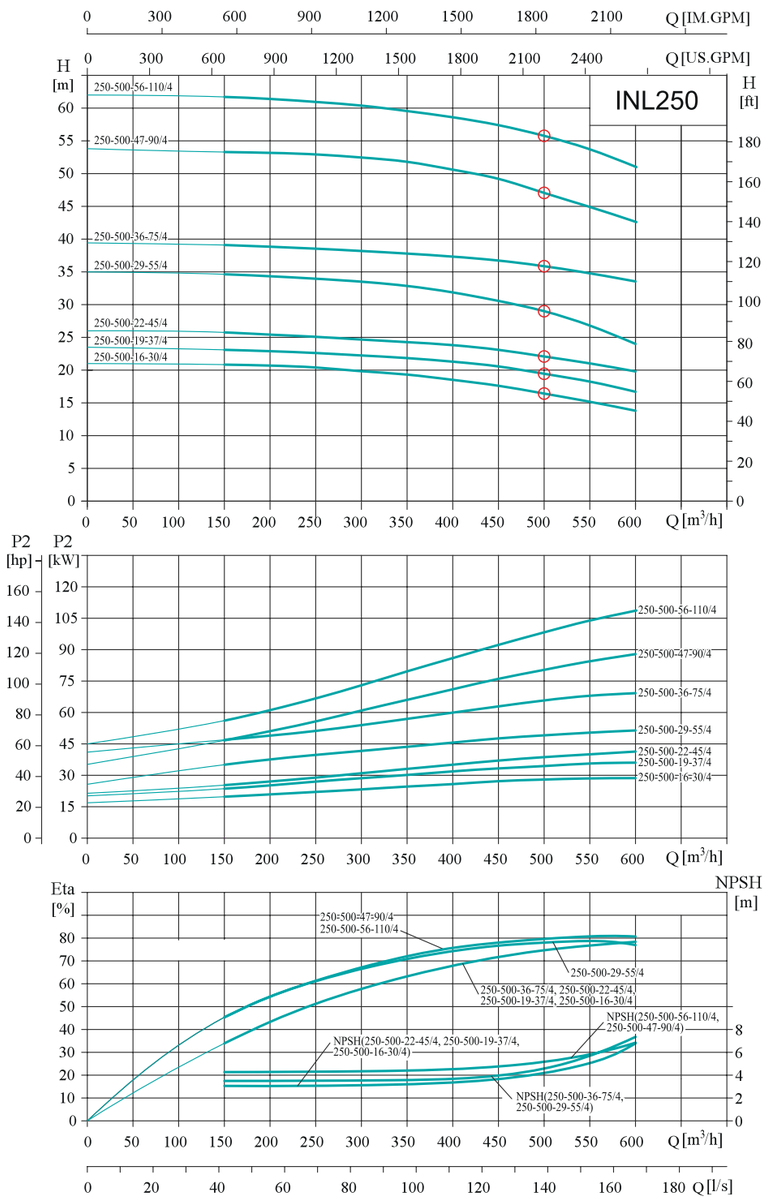

Таблица характеристик

Артикул насоса	Модель	Мощн. двиг. (кВт)	Q (м/ч)	150	200	250	30 0	350	400	450	500	550	600
104077	INL250-500-16-30/4	30	H(м)	20.6	20.4	20.1	19.6	19.1	18.5	17.2	16	14.7	13.2
104078	INL250-500-19-37/4	37		22.7	22.4	22.2	21.6	21.1	20.3	19.5	19	17.5	16.6
104079	INL250-500-22-45/4	45		26.2	25.8	25.4	24.8	24.4	23.7	23.1	22	21.2	19.8
104080	INL250-500-29-55/4	55		34.6	34.2	33.9	33.1	32.4	31.6	30.7	29	27.2	24.1
104081	INL250-500-36-75/4	75		39.2	38.8	38.5	37.8	37.4	37.1	36.6	36	34.3	32.4
104082	INL250-500-47-90/4	90		53.6	53.1	52.8	52.4	51.8	50.6	48.8	47	45.6	42.2
104083	INL250-500-56-110/4	110		61.6	61.1	60.5	60.1	59.7	58.5	57.4	56	53.6	51.2

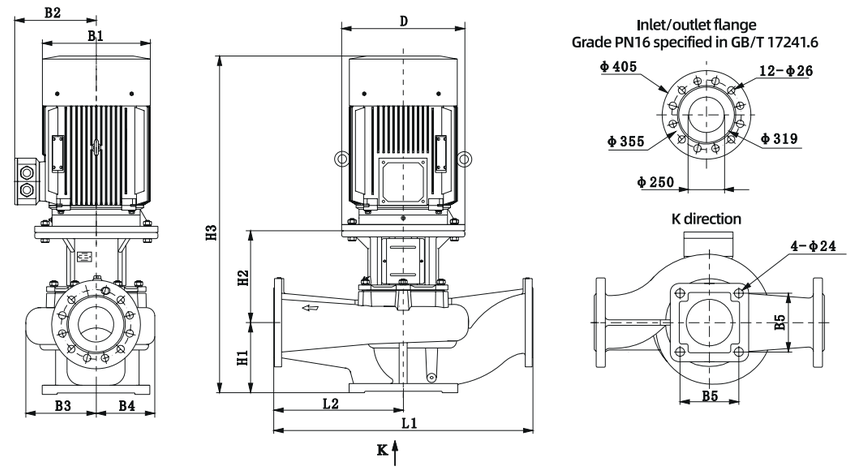

Размеры и вес

Модель	Размер [мм]											Вес [кг]
	D	B1	B2	B3	B4	B5	H1	H2	H3	L1	L2	
INL250-500-16-30/4	400	397	299	371	297	390	300	502	1475	1100	550	543
INL250-500-19-37/4	450	446	322	371	297	390	300	532	1528	1100	550	615
INL250-500-22-45/4	450	446	322	371	297	390	300	532	1553	1100	550	645
INL250-500-29-55/4	550	485	358	353	297	440	300	534	1604	1100	550	770
INL250-500-36-75/4	550	547	387	353	297	440	300	534	1676	1100	550	895
INL250-500-47-90/4	550	547	387	374	322	440	305	539	1725	1200	600	1021
INL250-500-56-110/4	660	620	527	374	322	440	305	584	1915	1200	600	1357

INL250

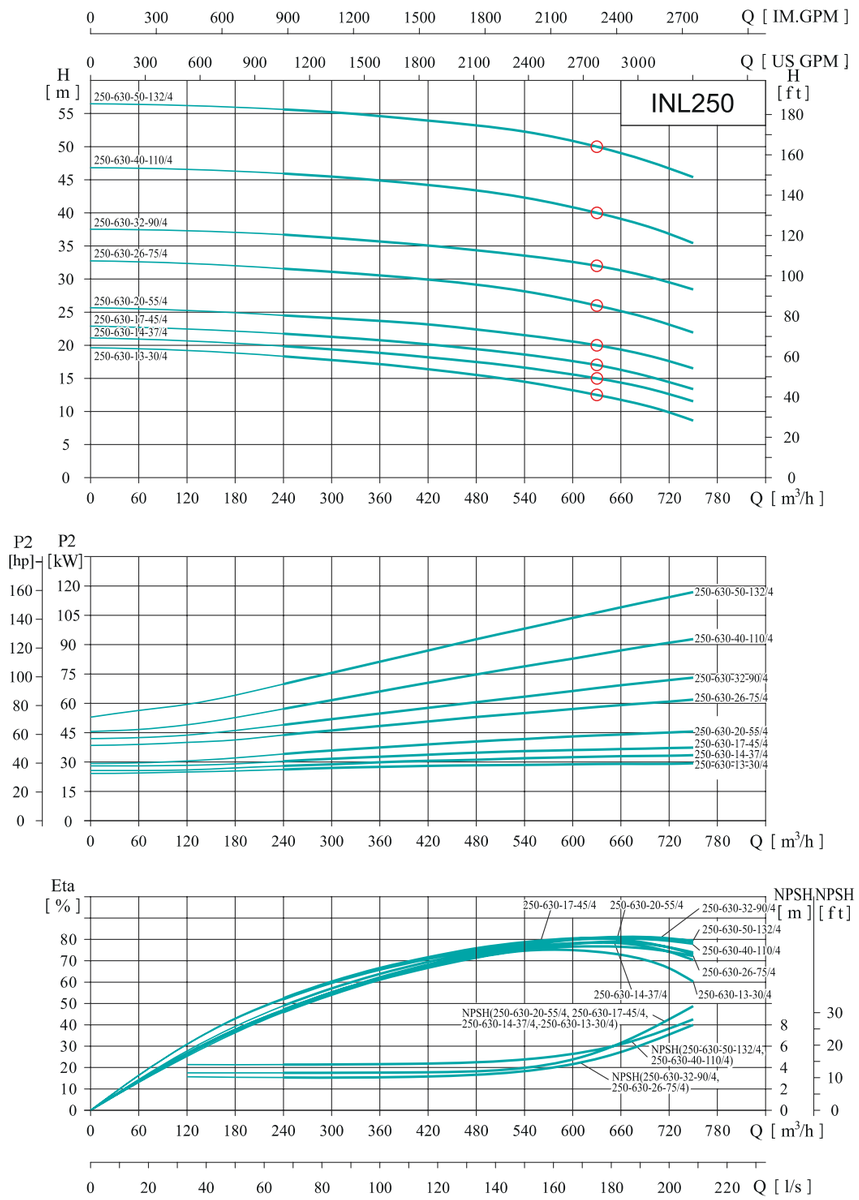

Таблица характеристик

Артикул насоса	Модель	Мощн. двиг. (кВт)	Q (м/ч)	240	300	360	420	480	540	600	630	660	720	750
104084	INL250-630-13-30/4	30		18.5	17.9	17.4	16.8	15.7	14.4	13.8	12.5	11.7	10.2	9.1
104085	INL250-630-14-37/4	37		20.5	19.8	19.2	18.6	17.8	16.6	15.7	14	13.3	12.5	11.2
104086	INL250-630-17-45/4	45		22.3	21.7	20.8	20.2	19.5	18.8	17.5	17	16.4	15.2	13.8
104087	INL250-630-20-55/4	55	H(м)	24.5	24.2	23.6	23.1	22.6	21.7	20.8	20	19.2	18.1	16.7
104088	INL250-630-26-75/4	75		31.5	31.1	30.6	29.8	28.9	27.7	26.8	26	25.1	24.2	22.5
104089	INL250-630-32-90/4	90		37.2	36.8	35.7	35.2	34.7	33.8	32.6	32	31.3	29.2	28.1
104090	INL250-630-40-110/4	110		46.5	45.9	45.3	44.3	43.6	42.5	41.1	40	38.8	36.2	35.2
104091	INL250-630-50-132/4	132		55.2	54.9	54.5	53.8	53.2	52.4	51.2	50	48.7	46.2	45.3

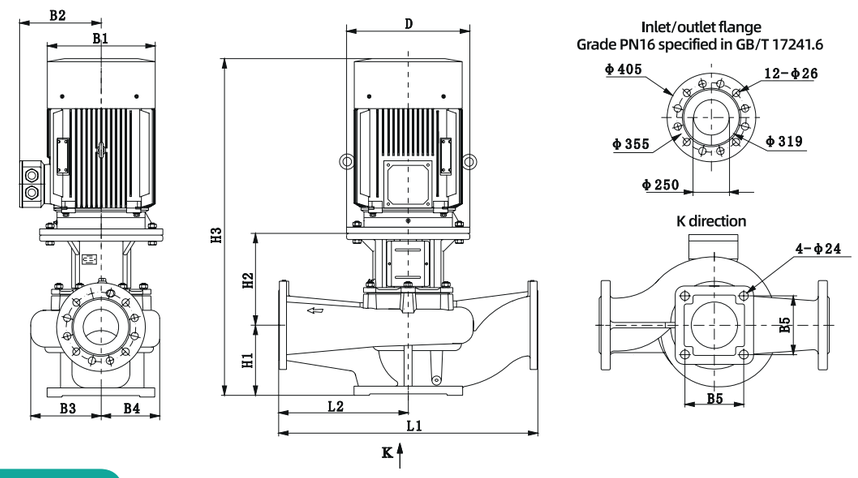

Размеры и вес

Модель	Размер [мм]											Вес [кг]
	D	B1	B2	B3	B4	B5	H1	H2	H3	L1	L2	
INL250-630-13-30/4	400	397	299	371	297	390	300	502	1475	1100	550	545
INL250-630-14-37/4	450	446	322	371	297	390	300	532	1528	1100	550	617
INL250-630-17-45/4	450	446	322	371	297	390	300	532	1553	1100	550	648
INL250-630-20-55/4	550	485	358	371	297	390	300	532	1614	1100	550	774
INL250-630-26-75/4	550	547	387	353	297	440	300	534	1676	1100	550	898
INL250-630-32-90/4	550	547	387	353	297	440	300	534	1727	1100	550	1024
INL250-630-40-110/4	660	620	527	374	322	440	305	584	1915	1200	600	1361
INL250-630-50-132/4	660	620	527	374	322	440	305	584	2025	1200	600	1445

INL300

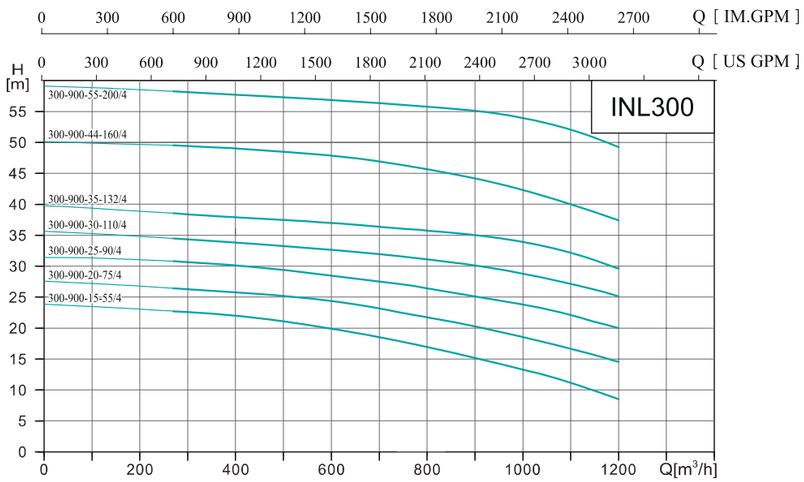

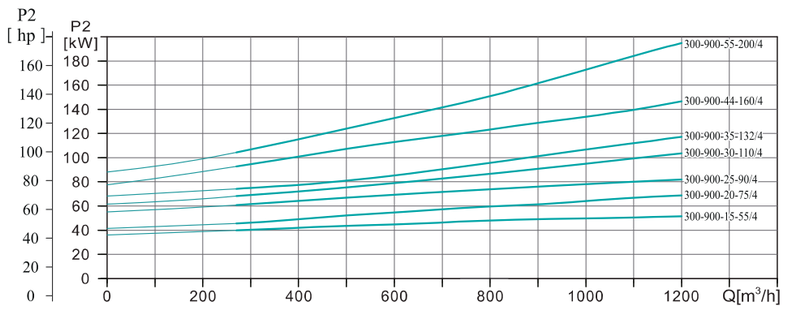

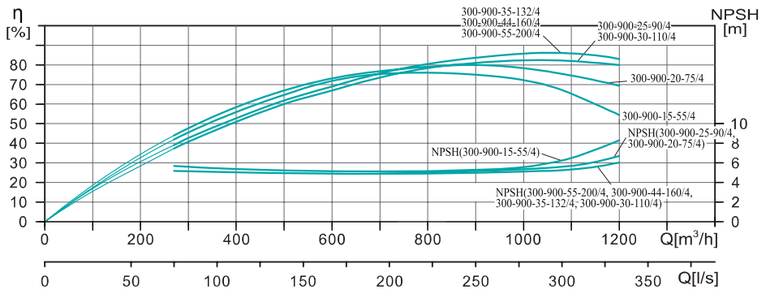

Таблица характеристик

Модель	Мощн. двиг. (кВт)	Q (м/ч)	270	360	450	630	750	900	1080	1200
INL300-900-15-55/4	55	H(м)	22.7	22.3	21.6	19.5	17.8	15	11.6	8.5
INL300-900-20-75/4	75		26.4	26	25.5	24.1	22.4	20	17.1	14.5
INL300-900-25-90/4	90		30.8	30.4	29.8	28.2	27.1	25	22.5	20
INL300-900-30-110/4	110		34.5	34	33.5	32.4	31.6	30	27.5	25
INL300-900-35-132/4	132		38.6	38.1	37.8	36.9	36	35	32.6	29.6
INL300-900-44-160/4	160		49.5	49.2	48.8	47.6	46.3	44	40.5	37.5
INL300-900-55-200/4	200		58.2	57.9	57.6	56.7	56.1	55	52.5	49.2

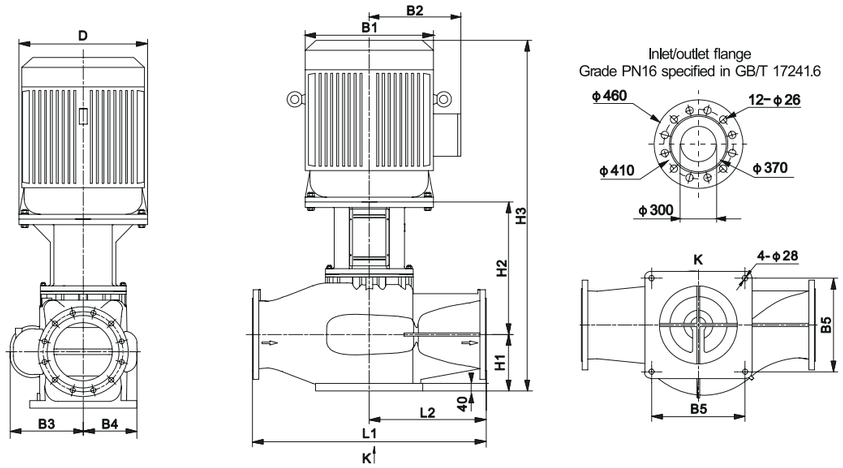

Размеры и вес

Модель	Размер[мм]											Вес [кг]
	D	B1	B2	B3	B4	B5	H1	H2	H3	L1	L2	
INL300-900-15-55/4	550	484	367	345	250	440	290	649	1720	1200	600	907
INL300-900-20-75/4	550	547	407	345	250	440	290	649	1770	1200	600	1075
INL300-900-25-90/4	550	547	407	380	280	480	290	659	1850	1200	600	1230
INL300-900-30-110/4	660	645	535	380	280	480	290	699	2000	1200	600	1570
INL300-900-35-132/4	660	645	535	380	280	480	290	699	2150	1200	600	1650
INL300-900-44-160/4	660	645	535	380	295	480	290	702	2150	1200	600	1790
INL300-900-55-200/4	660	645	535	380	295	480	290	702	2150	1200	600	1905

ЦИРКУЛЯЦИОННЫЕ НАСОСЫ СЕРИИ - CWR (с мокрым ротором)

CWR

Максимальные параметры насоса

Максимальный расход: 30 м3/ч
Максимальный напор:18 м

Сертификат

EAC

Параметры эксплуатации

- Температура жидкости: от +2°C до +110°C
- Максимальная окружающая температура: +40°C
- Максимальное давление в системе: 10 бар
- Уровень защиты: IP44
- Подключение к сети: 220В/50Гц, 380В/50Гц
- Класс изоляции: F
- Характеристики перекачиваемой жидкости: чистая, без твердых частиц и минеральных масел, нетоксичная, химически нейтральная, близкая к характеристикам воды.
- Установка: вал двигателя должен быть горизонтальным
- pH: от 6.5 до 8.5

Особенности

- Мокрый ротор, герметичный двигатель, низкий уровень шума, отсутствие утечек.
- Обладает высокой стойкостью к износу, выполнен из карбида кремния.

Расшифровка обозначений

CWR 40 - 12 F - 250

- Расстояние между входом и выходом(мм)
- F: Фланец, без «F» - резьба
- Макс. Напор (м)
- Диаметр входа и выхода (мм)
- Тип насоса: циркуляционный с экранированным ротором

Области применения

Для систем отопления, вентиляции и кондиционирования воздуха (HVAC), таких как система циркуляции горячей воды с использованием альтернативной энергии, система циркуляции горячей воды с использованием солнечных коллекторов, система отопления котлов, повышение давления в бытовой системе холодной и горячей воды, система циркуляции горячей или холодной воды в промышленности и т.д.

По запросу

- Продукция может быть настроена под напряжение и частоту, указанные заказчиком
- Корпус насоса из латуни, эмалированный корпус насоса, корпус насоса из нержавеющей стали

ONIS® | 50Hz
ПРЕИМУЩЕСТВА Экономия энергии | Высокая надежность

Гидравлическая кривая

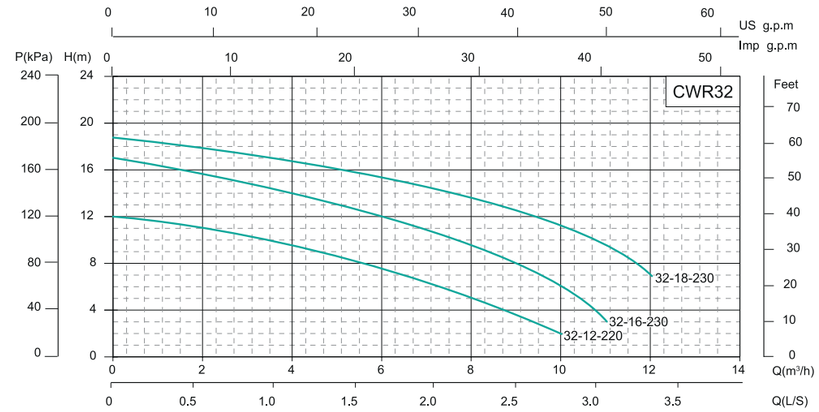

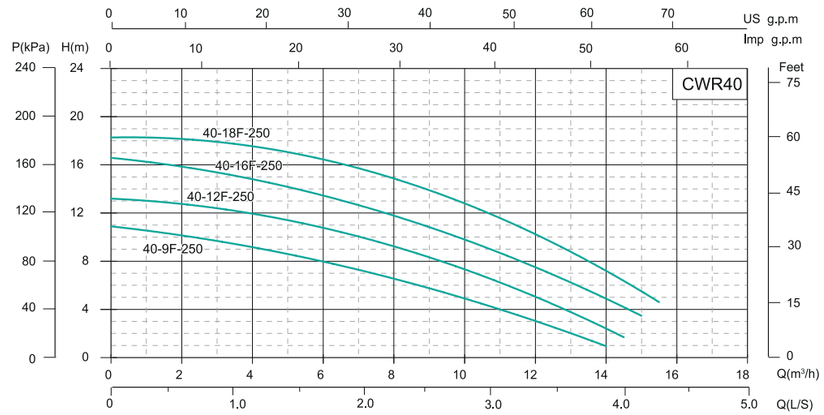

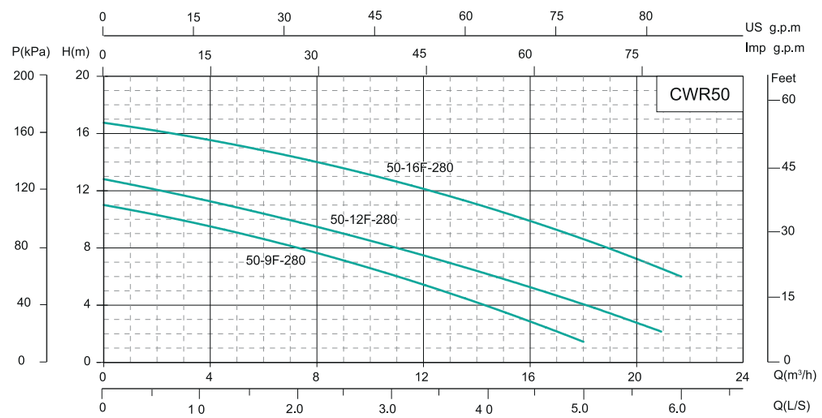

Гидравлическая кривая

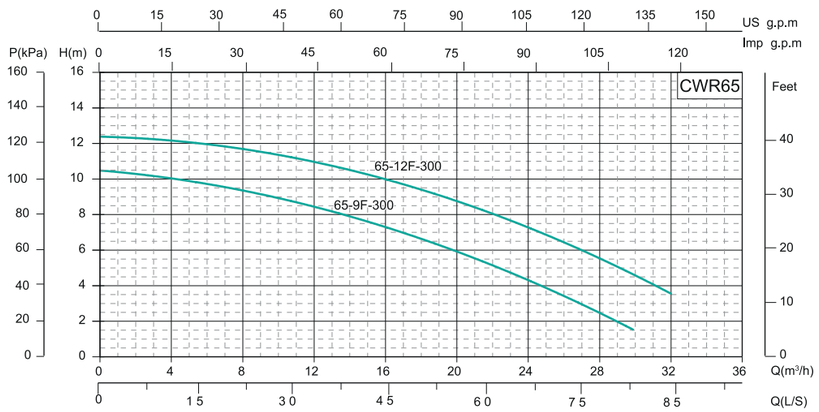

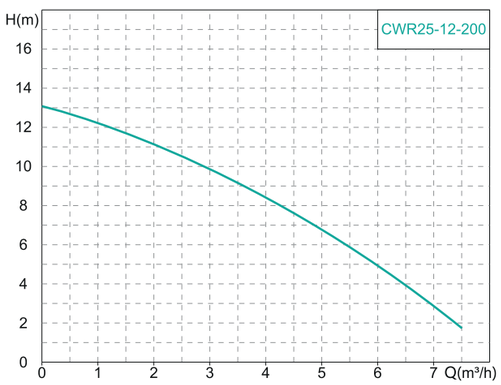

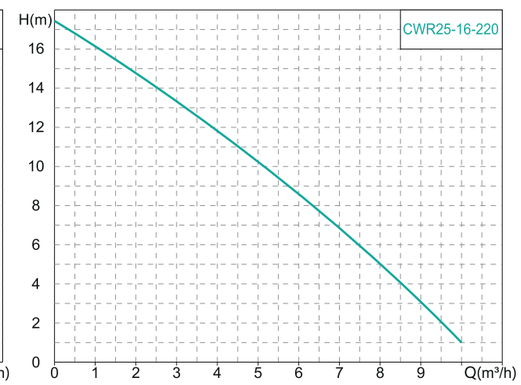

Размеры и вес

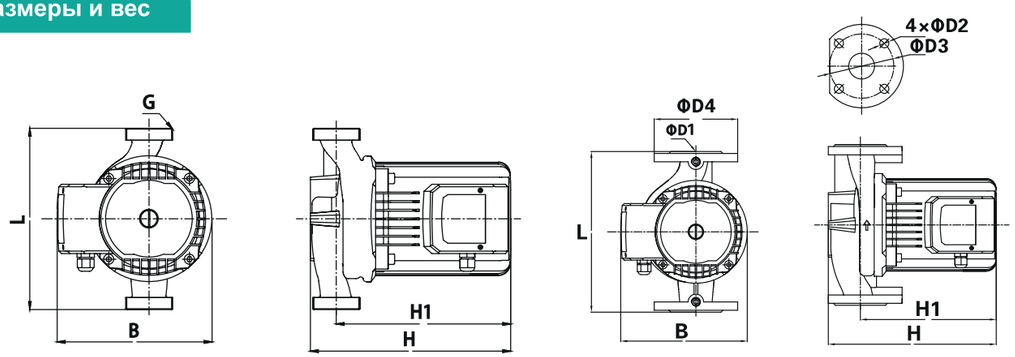

Модель	Размеры.(мм)									Соединение	N.W.(кг)
	H	H1	L	G	B	D1	D2	D3	D4		
CWR25-12-200	202	163	200	G1½	165	-	-	-	-	G1½toG1	6.6
CWR25-16-220	213	171	220	G1½	173	-	-	-	-	G1½toG1	8.2
CWR32-12-220	245	200	220	2"	200	-	-	-	-	G2"to G1.25"	9.5
CWR32-16-230	255	220	230	2"	215	-	-	-	-	G2"to G1.25"	12
CWR32-18-230	255	220	230	2"	215	-	-	-	-	G2"to G1.25"	13
CWR40-9F-250	255	200	250	DN40	200	40	14	100	130	DN40 to G2"	14.5
CWR40-12F-250	265	210	250	DN40	215	40	14	100	130	DN40 to G2"	18
CWR40-16F-250	265	210	250	DN40	215	40	14	100	130	DN40 to G2"	18
CWR40-18F-250	265	210	250	DN40	215	40	14	100	130	DN40 to G2"	18.5
CWR50-9F-280	280	220	280	DN50	215	50	14	11 0	140	DN50 to G2"	19
CWR50-12F-280	280	220	280	DN50	215	50	14	110	140	DN50 to G2"	20
CWR50-16F-280	280	220	280	DN50	215	50	14	110	140	DN50 to G2"	21
CWR65-9F-300	290	220	300	DN65	215	65	14	130	160	DN65 to G2.5"	23
CWR65-12F-300	290	220	300	DN65	215	65	14	130	160	DN65 to G2.5"	24

Артикул насоса	Модель	Вх. мощн. P (Вт)	Ток (A)		Конденсатор	Монтаж. длина (мм)	Макс. напор (м)	Макс. подъем (м)	Макс. расх. (м³/ч)	G.W. (кг)	Разм. (L×W×H)	20" Кол-во загр. (шт.)
			220V/50Hz	380V/50Hz (PH3)	μF/450V 220V/50Hz							
105001	CWR25-12-200	300	1.5	/	10	200	12	0-12	8	7.5	235x200x230	
105002	CWR25-16-220	500	2.4	/	10	220	16	0-16	10	9.2	255x205x240	
105003	CWR32-12-220	500	2.2	/	10	220	12	0~12	10	10.5	250x210x275	1540
105004	CWR32-16-230	700	3.4	2	12.5	230	16	0~16	11	13	285x265x235	1368
105006	CWR32-18-230	1000	4.9	2.2	16		18	0~18	12	14		
105009	CWR40-9F-250	500	2.2	/	10	250	9	0~9	14	15.5	275x210x285	1200
105011	CWR40-12F-250	700	3.4	2	12.5		12	0~12	14	19	300x285x215	1197
105013	CWR40-16F-250	1000	4.9	2.2	16		16	0~16	15	19		
105014	CWR40-18F-250	1300	5.8	2.9	25		18	0~18	15	19.5		
105016	CWR50-9F-280	700	3.4	2	12.5	280	9	0~9	18	20	310x305x215	1071
105018	CWR50-12F-280	1000	4.9	2.2	16		12	0~12	22	21		
105021	CWR50-16F-280	1300	5.8	2.9	25		16	0~16	22	22		
105022	CWR65-9F-300	1000	4.9	2.2	16	300	9	0~9	30	24	325x325x225	1071
105026	CWR65-12F-300	1300	5.8	2.9	25		12	0~12	30	25		

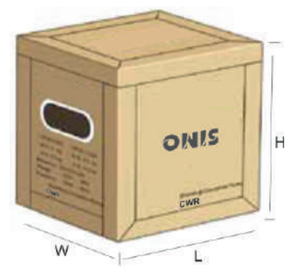

ЦИРКУЛЯЦИОННЫЕ НАСОСЫ СЕРИИ - GAMMA
(с преобразователем частоты)

Gamma

Расшифровка обозначений

Gamma 25 - 6 -180

- 180 — Монтажная длинна (мм)
- 6 — Максимальный напор (м)
- 25 — Диаметр входа и выхода (мм)
- Gamma — Модель водяного насоса

Области применения

Для систем отопления, вентиляции и кондиционирования воздуха (HVAC), таких как система циркуляции горячей воды с использованием альтернативной энергии, система циркуляции горячей воды с использованием солнечных коллекторов, система отопления котлов, повышение давления в бытовой системе холодной и горячей воды, система циркуляции горячей или холодной воды в промышленности и т.д.

По запросу

- Продукция может быть настроена по индивидуальному напряжению и частоте заказчика.

Максимальные параметры насоса

Максимальный расход: 3 м³/ч
Максимальный напор: 6 м

Сертификат

EAC

Параметры эксплуатации

- Температура жидкости: от 2°C до 110°C
- Максимальная окружающая температура: +40°C
- Максимальное рабочее давление системы: 10 бар
- Уровень защиты: IP42
- Подключение к сети: 230 В; 50 Гц/60 Гц
- Изоляционный класс: F
- Характеристики перекачиваемой жидкости: чистая жидкость, без примесей и минеральных масел, нетоксичная, химически нейтральная, близкая к характеристикам воды
- Установка: вал двигателя должен быть расположен горизонтально
- pH: от 6.5 до 8.5

Особенности

- Энергоэффективность класса «А» - двигатель с постоянным магнитом с самым низким энергопотреблением - интеллектуальное управление преобразованием частоты
- Режим пропорционального давления (PP)
- Режим постоянного давления (CP)
- Режим (ы) постоянной скорости
- АВТОМАТИЧЕСКИЙ режим
- Ночной режим отключения
- Отображение фактической мощности
- Низкий уровень шума, отсутствие утечек

Гидравлическая кривая

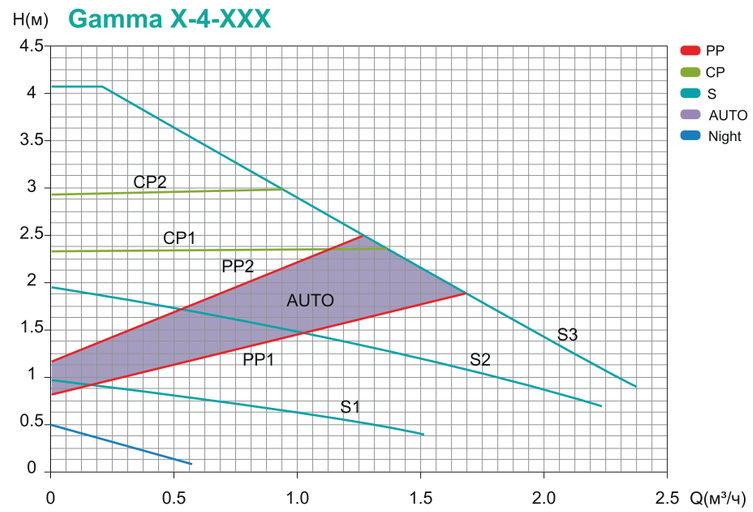

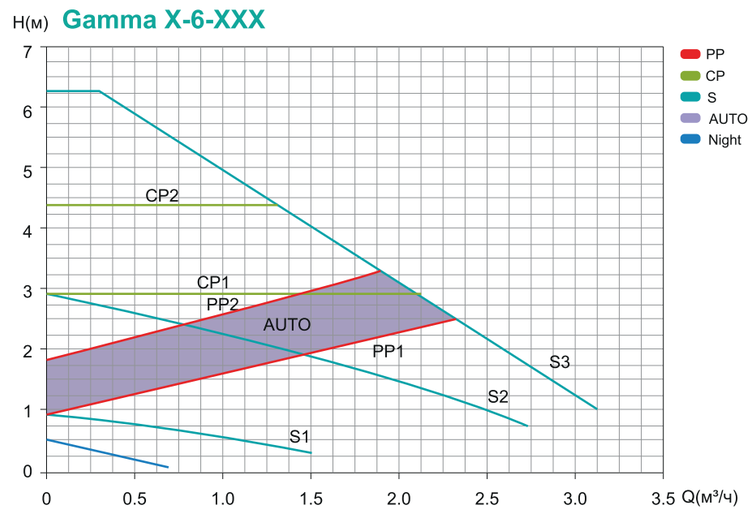

Электрические и гидравлические данные

Артикул насоса	Модель	Монтажная длинна (мм)	Электрические данные			Макс. напор	Макс. расход
			Напряжение	P1(Вт)	IN(A)	(м)	(м³/ч)
106001	Gamma 20-4-130	130	230V-50Hz/60HZ	22	0.25	4	2.5
106002	Gamma 20-6-130			38	0.31	6	3
106003	Gamma 25-4-130	130		22	0.25	4	2.5
106004	Gamma 25-6-130			38	0.31	6	3
106005	Gamma 25-4-180	180		22	0.25	4	2.5
106006	Gamma 25-6-180			38	0.31	6	3
106008	Gamma 32-4-180	180		22	0.25	4	2.5
106009	Gamma 32-6-180			38	0.31	6	3

Размеры

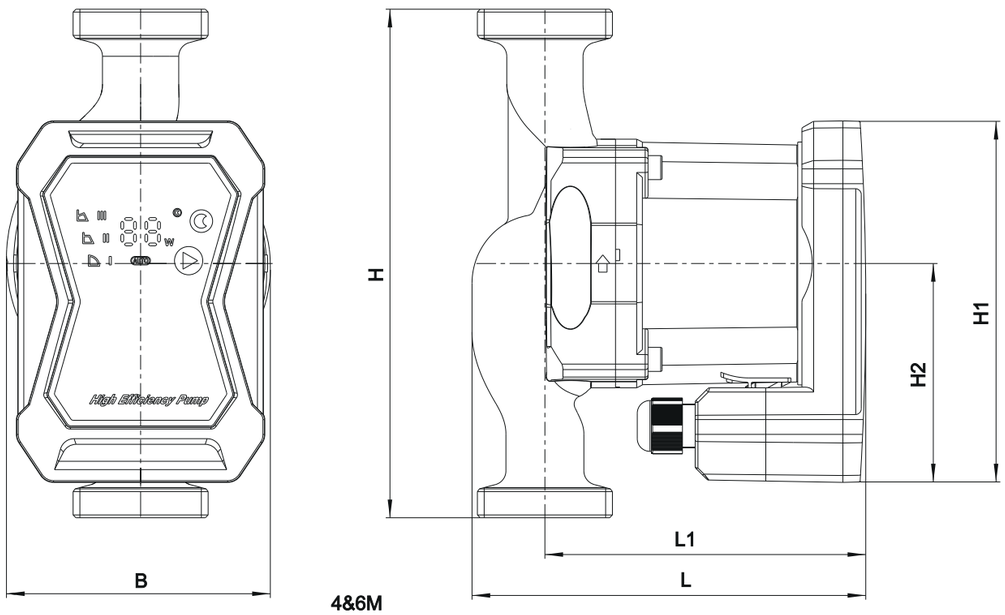

ONIS® | 50Hz
ПРЕИМУЩЕСТВА Экономия энергии | Высокая надежность

Габаритные размеры

Модель	Размеры (в мм)						Габариты и вес одного насоса в упаковке		Габариты упаковки и общий вес		
	L	B	H	H1	G	Соед. эл	G.W(кг)	Разм.(L×W×H)	Кол-во шт. в уп.	Разм.(L×W×H)	G.W(кг)
Gamma 20-4-130	133	95	130	128	G1"	G1"-G¾"	2.4	200×145×175	4	420×310×195	10.5
Gamma 20-6-130											
Gamma 25-4-130	138	95	130	128	G1½"	G1½"-G1"	2.7	200×145×175	4	420×310×195	11.5
Gamma 25-6-130											
Gamma 25-4-180	138	95	180	128	G1½"	G1½"-G1"	3	200×145×175	4	420×310×195	12.5
Gamma 25-6-180											
Gamma 32-4-180	143	95	180	128	G2"	G2"-G1¼"	3.5	200×145×175	4	420×310×195	14.5
Gamma 32-6-180											

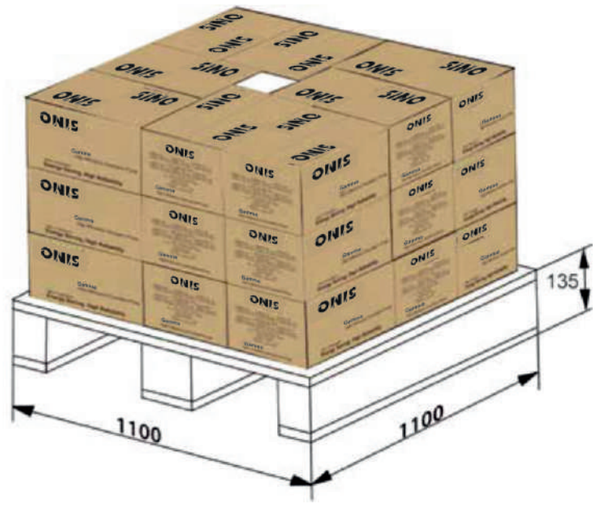

ЦИРКУЛЯЦИОННЫЕ НАСОСЫ СЕРИИ - GAMMA
(с преобразователем частоты)

Gamma

Расшифровка обозначений

Gamma 25 - 8 -180

- 180 — Монтажная длинна (мм)
- 8 — Максимальный напор (м)
- 25 — Диаметр входа и выхода (мм)
- Gamma — Модель водяного насоса

Области применения

Для системы горячего водоснабжения в домашних условиях, таких как система смешивания воды для напольного отопления, система циркуляции горячей воды с использованием воздушной энергии,
система циркуляции горячей воды и система циркуляции горячей и холодной воды в частных домах и т. д.

По запросу

- Продукция может быть настроена по индивидуальному напряжению и частоте заказчика.

Максимальные параметры насоса

Максимальный расход: 10 м³/ч
Максимальный напор: 12 м

Сертификат

EAC

Параметры эксплуатации

- Температура жидкости: от 2°C до 110°C
- Максимальная окружающая температура: +40°C
- Максимальное рабочее давление системы: 10 бар
- Уровень защиты: IP42
- Подключение к сети: 230 В; 50 Гц/60 Гц
- Изоляционный класс: F
- Характеристики перекачиваемой жидкости: чистая жидкость, без примесей и минеральных масел, нетоксичная, химически нейтральная, близкая к характеристикам воды
- Установка: вал двигателя должен быть расположен горизонтально
- pH: от 6.5 до 8.5

Особенности

- Наивысшая энергоэффективность класса «А»
- Постоянный магнитный двигатель - интеллектуальное управление частотой
- Режим пропорционального давления (PP)
- Режим постоянного давления (CP)
- Режим постоянной скорости (S)
- Режим AUTO
- Ночной режим
- Отображение фактической мощности
- Низкий уровень шума, отсутствие утечек

Гидравлическая кривая

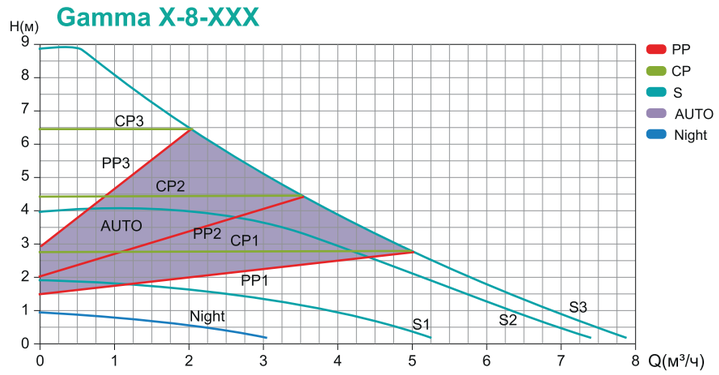

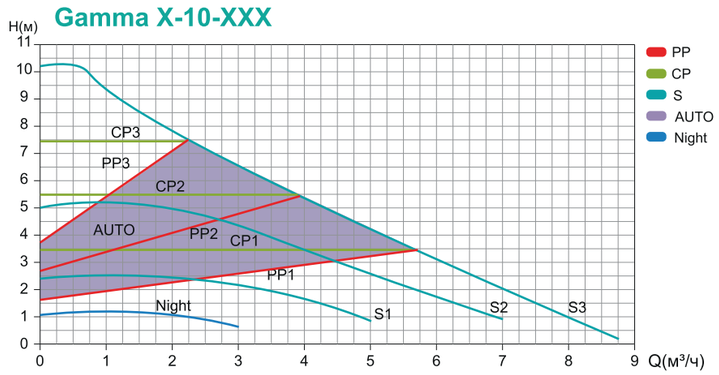

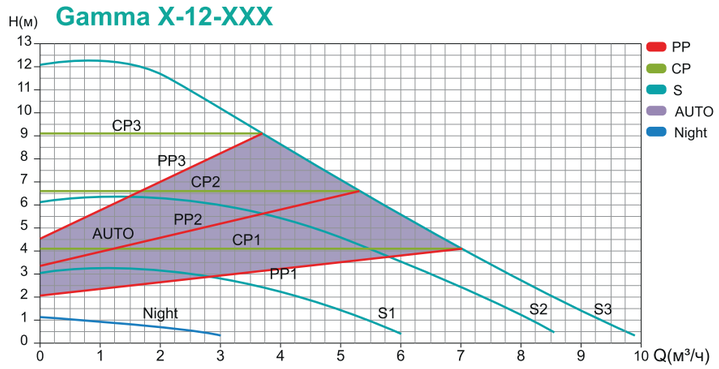

Размеры

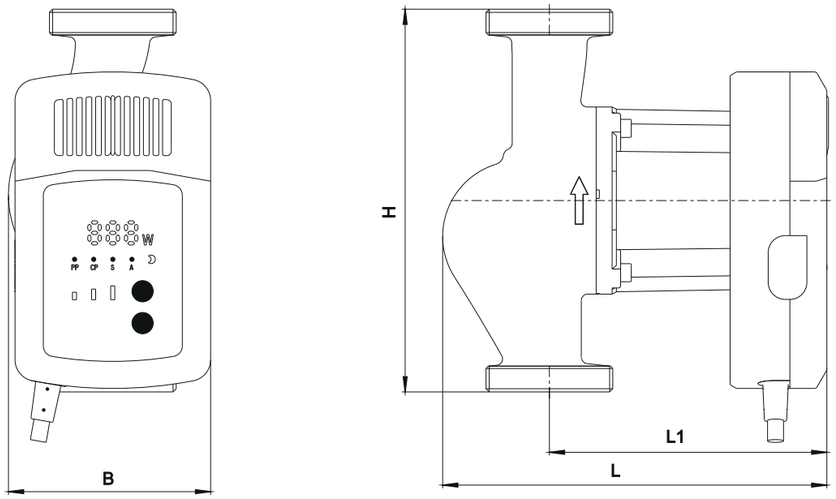

8 и 10м

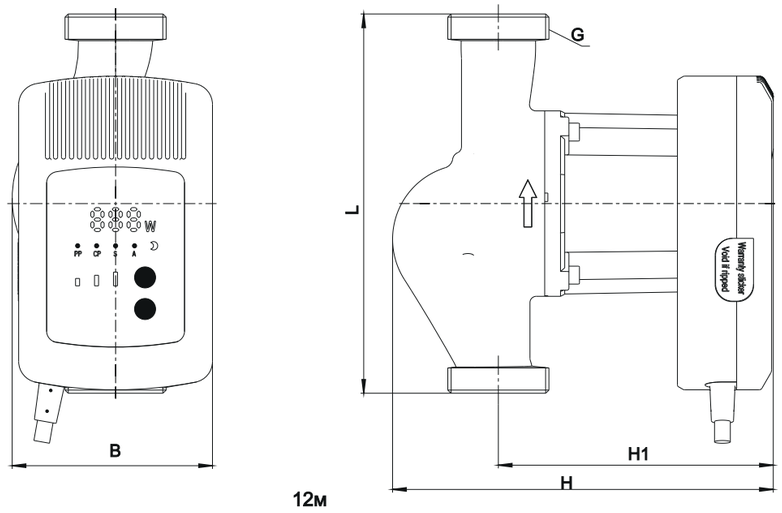

12м

Электрические и гидравлические данные

Артикул насоса	Модель	Монтажная длинна (мм)	Электрические данные			Макс. напор	Макс. расход
			Напряжение	P1(Вт)	IN(A)	(м)	(м³/ч)
106007	Gamma 25-8-180	180	230V-50Hz/60HZ	80	0.72	8	8
106010	Gamma 32-8-180			80	0.72	8	8
106013	Gamma 25-10-180	180		120	1.08	10	9
106015	Gamma 32-10-180			120	1.08	10	9
106016	Gamma 25-12-180	180		180	1.55	12	10
106018	Gamma 32-12-180			180	1.55	12	10

Габаритные размеры

Модель	Размеры (в мм)						Габариты и вес одного насоса в упаковке		Габариты упаковки и общий вес		
	L	B	H	H1	G	Unions	G.W(kg)	Разм.(L×W×H)	PCS/CTN	Dim(L×W×H)	G.W(kg)
Gamma 25-8-180	180	95	182	131	G1½"	G1½"-G1"	3.5	225×165×210	4	470×350×230	14
Gamma 25-10-180											
Gamma 25-12-180							3.75				15
Gamma 32-8-180	180	95	182	131	G2"	G2"-G1¼"	4	225×165×210	4	470×350×230	16
Gamma 32-10-180											
Gamma 32-12-180							4.1				16.5

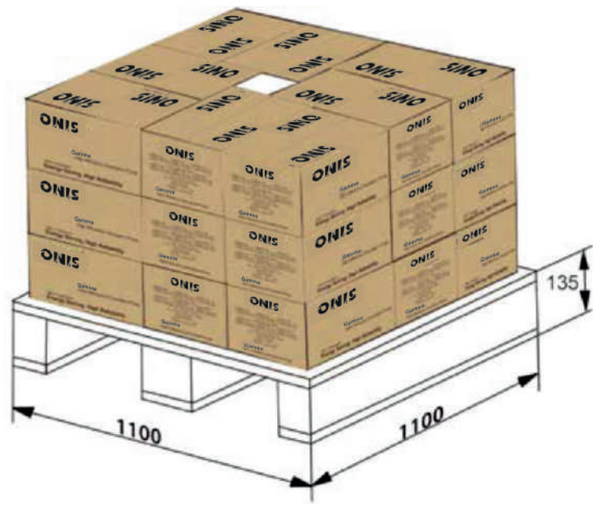

ЦИРКУЛЯЦИОННЫЕ НАСОСЫ СЕРИИ - GAMMA
(с преобразователем частоты)

Gamma

Расшифровка обозначений

Gamma 25 - 6 -130 A

- A — Дисплей напряжения
- 130 — Монтажная длинна (мм)
- 6 — Максимальный напор (м)
- 25 — Диаметр входа и выхода (мм)
- Gamma — Модель водяного насоса

Области применения

Насос используется в системе отопления и подачи горячей воды, циркуляции среды в системе охлаждения и кондиционирования воздуха, котлах, солнечных системах подачи воды и других областях.

- Система котлов
- Отопительный насос
- Система солнечной тепловой энергии
- Отопительное оборудование
- Система горячего водоснабжения в бытовых условиях
- Микрокогенерация (СГУ)

По запросу

- Продукция может быть настроена по индивидуальному напряжению и частоте заказчика.

Максимальные параметры насоса

Максимальный расход: 4,8 м³/ч
Максимальный напор: 8 м

Сертификат

EAC

Параметры эксплуатации

- Средняя температура: 2 ℃ ～ 110 ℃
- Окружающая температура: 0 ℃ ～ 40 ℃
- Максимальное давление в системе: 1.0 МПа (10 бар)
- Класс защиты: IP44
- Класс изоляции: F
- Напряжение / частота: 230В, 50 / 60Гц
- Подходящая среда: Чистая вода без частиц, минеральное масло, нетоксичное и нейтральное значение pH
- Способ установки: Вал двигателя устанавливается в горизонтальном направлении.

Особенности

- Контроллер и двигатель разработаны как единое целое. Весь насос имеет компактную структуру и небольшой размер для установки.
- Кабель оснащен быстрым разъемным штекером, что удобно для установки и обслуживания.
- Режим постоянной скорости.
- Режим пропорционального давления.
- Режим постоянного давления.
- Автоматический адаптивный режим.
- Класс энергоэффективности A, более энергосберегающий.
- С функцией отображения мощности.
- Автоматическая функция выпуска воздуха.
- Низкий уровень шума и отсутствие утечек.

ONIS® | 50Hz
ПРЕИМУЩЕСТВА Экономия энергии | Высокая надежность

Гидравлическая кривая

Gamma X-4-XXXA

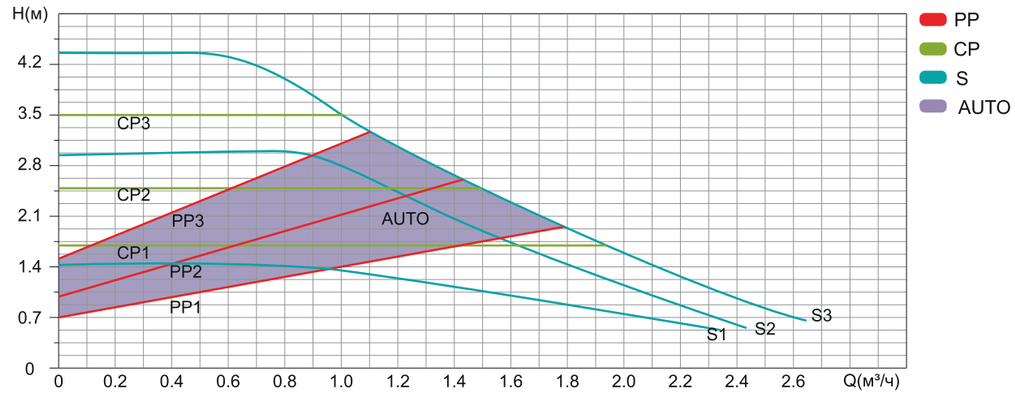

Gamma X-6-XXXA

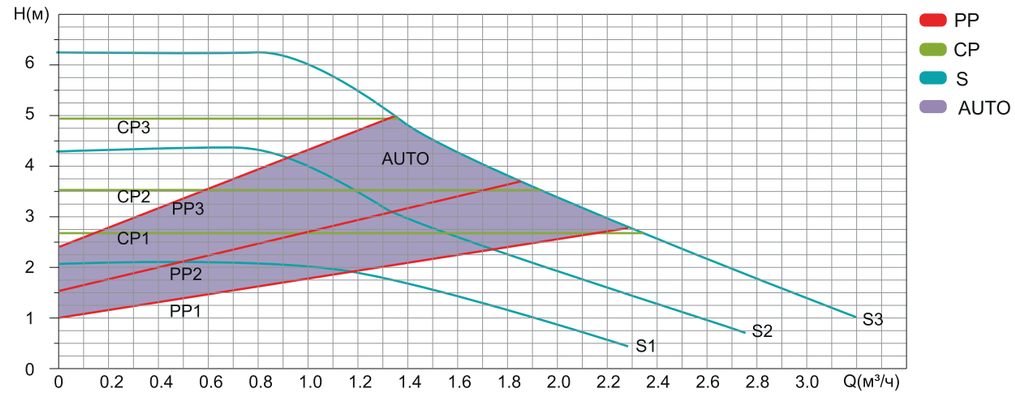

Gamma X-8-XXXA

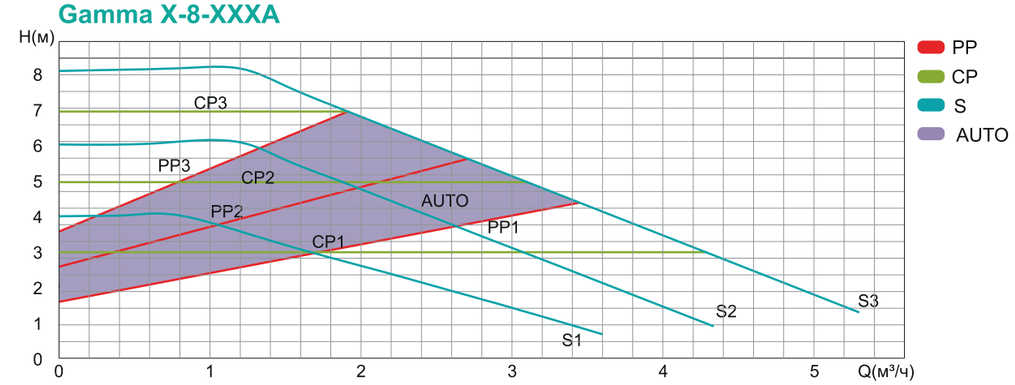

Электрические и гидравлические данные

Артикул насоса	Модель	Электрические данные			Макс. напор	Макс. расход
		Напряжение	P1(Вт)	IN(A)	(м)	(м³/ч)
106001	Gamma 20-4-130A	230V-50Hz/60HZ	25	0.3	4	2.2
106003	Gamma 25-4-130A					2.5
106005	Gamma 25-4-180A					2.5
106008	Gamma 32-4-180A					2.9
106002	Gamma 20-6-130A		45	0.5	6	2.4
106004	Gamma 25-6-130A					3.2
106006	Gamma 25-6-180A					3.2
106009	Gamma 32-6-180A					3.6
	Gamma 25-8-130A		90	0.75	8	4.3
106007	Gamma 25-8-180A					4.3
106010	Gamma 32-8-180A					4.8

Размеры

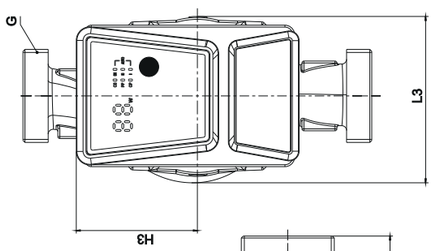

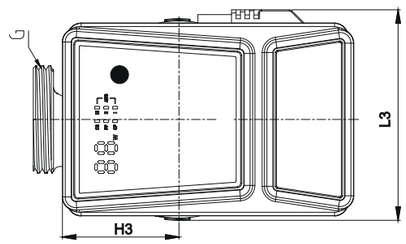

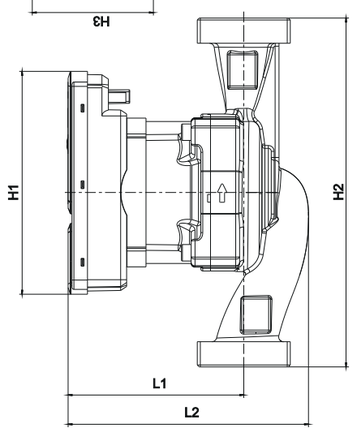

4&6m

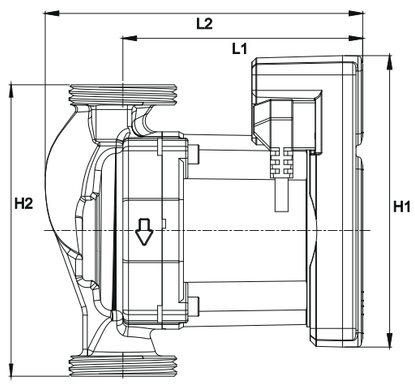

8m

Габаритные размеры

Модель	Размеры (в мм)								Габариты и вес одного насоса в упаковке		Габариты упаковки и общий вес		
	L1	L2	L3	H1	H2	H3	G	Соед. эл	G.W(кг)	Разм.(L×W×H)	PCS/CTN	Разм.(L×W×H)	G.W(кг)
Gamma 20-4-130A	93	126	86	114	130	62	G1	G1"-G¾"	1.4	170×135×90	8	360×290×200	12
Gamma 20-6-130A													
Gamma 25-4-130A							G1½	G1½"-G1"	1.5	170×135×90	8	360×290×200	16
Gamma 25-6-130A													
Gamma 25-4-180A					180				1.9	200×130×95	8	420×280×210	15.5
Gamma 25-6-180A													
Gamma 32-4-180A							G2	G2"-G¼"	1.8	200×130×95	8	420×280×210	21
Gamma 32-6-180A													
Gamma 25-8-130A	107	142	94	130	130	52	G1½	G2"-G¼"	2.2	200×150×110	8	420×320×240	22.4
Gamma 25-8-180A					180				2.4				24
Gamma 32-8-180A							G2		2.8				29.6

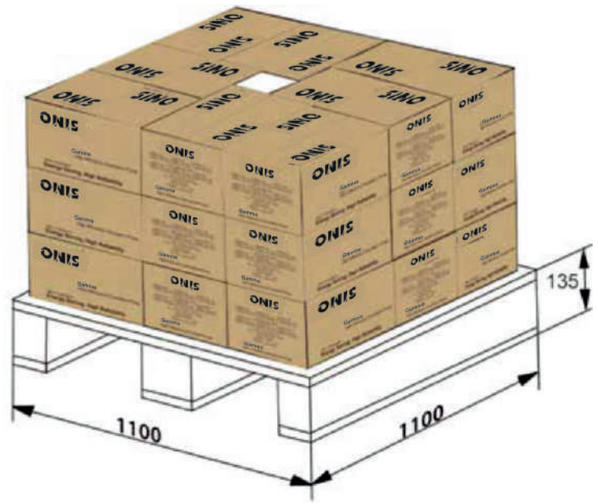

ЦИРКУЛЯЦИОННЫЕ НАСОСЫ СЕРИИ - GAMMA
(с преобразователем частоты)

Gamma

Расшифровка обозначений

Gamma 25 - 6 -130 T

- T — Дисплей напряжения
- 130 — Монтажная длинна (мм)
- 6 — Максимальный напор (м)
- 25 — Диаметр входа и выхода (мм)
- Gamma — Модель водяного насоса

Области применения

Для системы горячего водоснабжения в домашних условиях, таких как система смешивания воды для напольного отопления, система циркуляции горячей воды с использованием воздушной энергии,
система циркуляции горячей воды и система циркуляции горячей и холодной воды в частных
домах и т. д.

По запросу

- Продукция может быть настроена по индивидуальному напряжению и частоте заказчика.

Максимальные параметры насоса

Максимальный расход: 10 м³/ч
Максимальный напор: 12 м

Сертификат

EAC

Параметры эксплуатации

- Температура жидкости: от 2°C до 110°C
- Максимальная окружающая температура: +40°C
- Максимальное рабочее давление системы: 10 бар
- Уровень защиты: IP42
- Подключение к сети: 230 В; 50 Гц/60 Гц
- Изоляционный класс: F
- Характеристики перекачиваемой жидкости: чистая жидкость, без примесей и минеральных масел, нетоксичная, химически нейтральная, близкая к характеристикам воды
- Установка: вал двигателя должен быть расположен горизонтально
- pH: от 6.5 до 8.5

Особенности

- Наивысшая энергоэффективность класса «А»
- Постоянный магнитный двигатель - интеллектуальное управление частотой
- Режим пропорционального давления (PP)
- Режим постоянного давления (CP)
- Режим постоянной скорости (S)
- Режим AUTO
- Ночной режим
- Отображение фактической мощности
- Низкий уровень шума, отсутствие утечек

Гидравлическая кривая

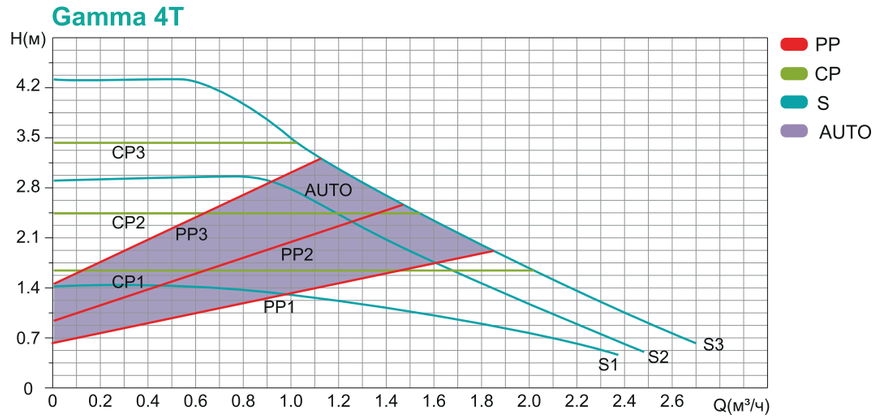

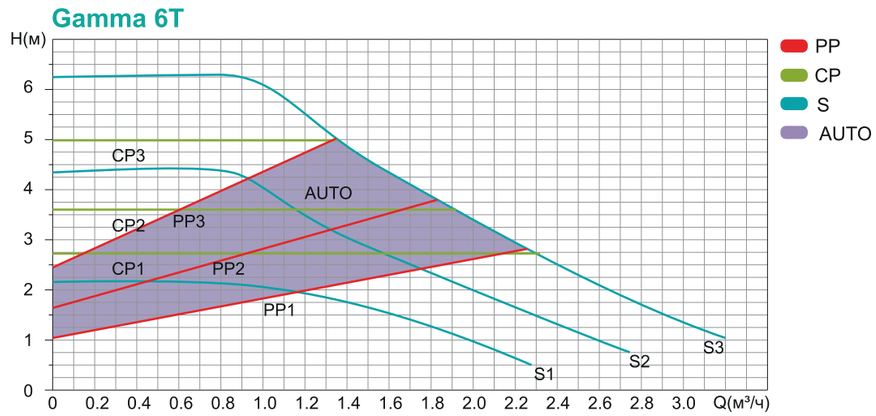

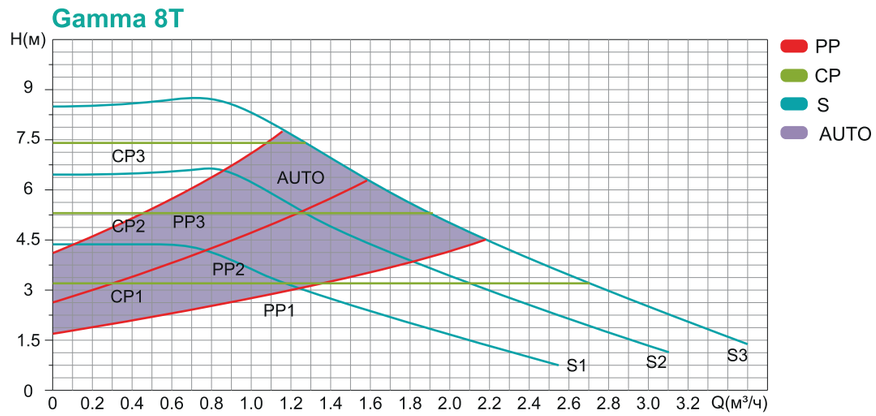

Электрические и гидравлические данные

Артикул насоса	Модель	Напряжение	Электрические данные	Максимальный ток	Макс. напор	Макс. расход
			Вт)	(Вт)	(м)	(м³/ч)
106001	Gamma 20-4-130T	230V-50Hz/60HZ	25	0.3	4	2.2
106003	Gamma 25-4-130T					2.5
106005	Gamma 25-4-180T					2.5
106008	Gamma 32-4-180T					2.9
106002	Gamma 20-6-130T		45	0.5	6	2.4
106004	Gamma 25-6-130T					3.2
106006	Gamma 25-6-180T					3.2
106009	Gamma 32-6-180T					3.6
	Gamma 20-8-130T		65	0.65	8	2.9
	Gamma 25-8-130T					3.4
106007	Gamma 25-8-180T					3.6
106010	Gamma 32-8-180T					4

Размеры

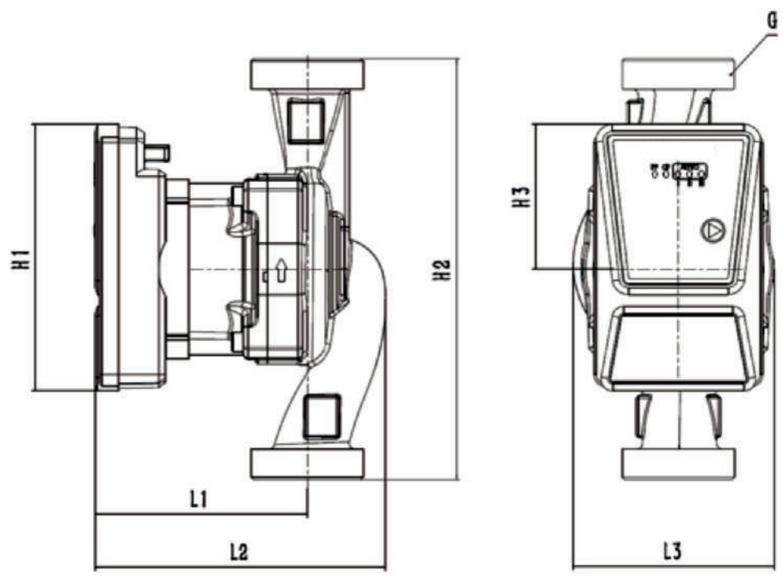

ONIS® | 50Hz
ПРЕИМУЩЕСТВА Экономия энергии | Высокая надежность

Габаритные размеры

Модель	Размеры (в мм)								Габариты и вес одного насоса в упаковке		Габариты упаковки и общий вес		
	L1	L2	L3	H1	H2	H3	G	Соед. эл	G.W(кг)	Разм.(L×W×H)	PCS/CTN	Разм.(L×W×H)	G.W(кг)
Gamma 20-4-130T	93	126	86	114	130	62	1	G1"-G¾"	1.8	170×135×90	8	360×290×200	12
Gamma 20-6-130T													
Gamma 20-8-130T													
Gamma 25-4-130T							1½	G1½"-G1"	2	170×135×90	8	360×290×200	16
Gamma 25-6-130T													
Gamma 25-8-130T													
Gamma 25-4-180T					180				2.4	200×130×95	8	420×280×210	15.5
Gamma 25-6-180T													
Gamma 25-8-180T													
Gamma 32-4-180T							2	G2"-G1¼"	2.5	200×130×95	8	420×280×210	21
Gamma 32-6-180T													
Gamma 32-8-180T													

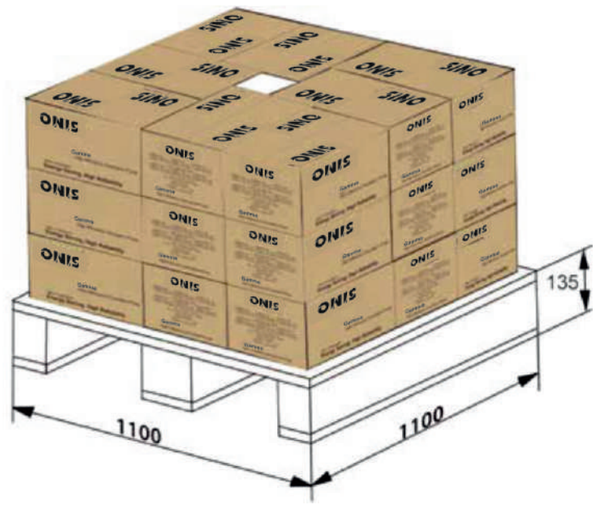

ПОГРУЖНЫЕ КАНАЛИЗАЦИОННЫЕ НАСОСЫ СЕРИИ - SWB

(рабочее колесо с режущей кромкой)

Максимальные параметры насоса

Максимальный расход: 97 м³/ч
Максимальный напор: 44 м

Сертификат

EAC

Параметры эксплуатации

- Максимальная температура жидкости: +40°C
- Уровень pH: от 4 до 10
- Максимальная плотность жидкости: 1.2×103 кг/м3
- Частота питающего напряжения: 50 Гц.
- Глубина погружения: от 0,5 м до 5 м.

SWB

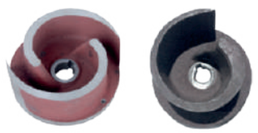

Особенности

- Прочная конструкция из чугуна.
- Вал изготовлен из нержавеющей стали, а уплотнения механические с двухсторонним карбидным покрытием 2Cr13.
- Имеется режущее лопастное колесо для измельчения объектов.
- Может быть оснащен гибким соединением, водяным фестоном и прямым подключением к трубе с резьбой или трубе с резьбой NPT.

Расшифровка обозначений

SWB 50 . 10 . 10 . T2 . 0.75

- Мощность двигателя (кВт)
- Количество полюсов двигателя
- Номинальный напор (м)
- Номинальный расход (м³/ч)
- Диаметр выпускного патрубка (мм)
- Код модели

Области применения

Серия насосов SWB широко применяется в промышленности, сельском хозяйстве, горнодобывающей промышленности, строительстве, коммунальном хозяйстве, охране окружающей среды и т. д. Они подходят для откачки воды, содержащей частицы, такие как короткие волокна, обрывки бумаги и другие мягкие и твердые вещества, такие как грязная вода, бытовые сточные воды, канализация, навоз и т. д. Они являются идеальным оборудованием для сельскохозяйственного орошения и дренажа, очистки иловых отложений в бассейнах и строительных площадках, но не рекомендуются для использования во взрывоопасных средах.

Гидравлическая кривая

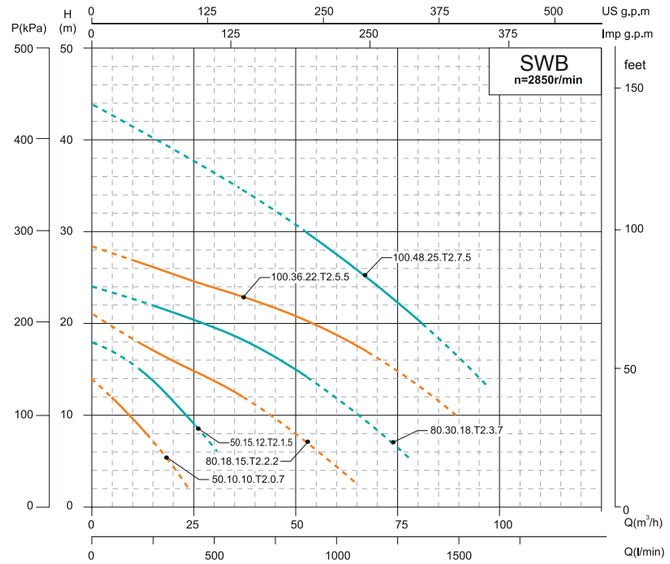

Артикул насоса	Модель	Мощн.		Ном. Ток (A)	Макс. Расх. (м³/ч)	Макс. напор (м)	Диап. напора (м)	Дл. каб. (м)	Разм.мм (L×B×H)	Вес (кг)	20 фут. контейн. кол-во(шт)
		kW	HP								
102001	SWB50.10.10.T2.0.7	0.75	1	2	23.5	13	12~8	4*0.75-6	600×255×329	34	693
102002	SWB50.15.12.T2.1.5	1.5	2	3.6	31	19	15~9	4*1-6	600×255×330	42.3	567
102003	SWB80.18.15.T2.2.2	2.2	3	5.1	64	20	18~12	4*1-6	600×275×365	51.7	486
102004	SWB80.30.18.T2.3.7	3.7	5	8.2	80	23	22~14	4*1.5-6	370×325×680	71	324
102005	SWB100.36.22.T2.5.5	5.5	7.5	11.7	100	28	27~17	4*1.5 -6	400×340×770	85	255
102006	SWB100.48.25.T2.7.5	7.5	10	15.7	102	33	30~20	4*2.5-6	400×340×770	91	255

Рекомендуется не использовать центробежные насосы при значениях подъема ниже минимального диапазона.

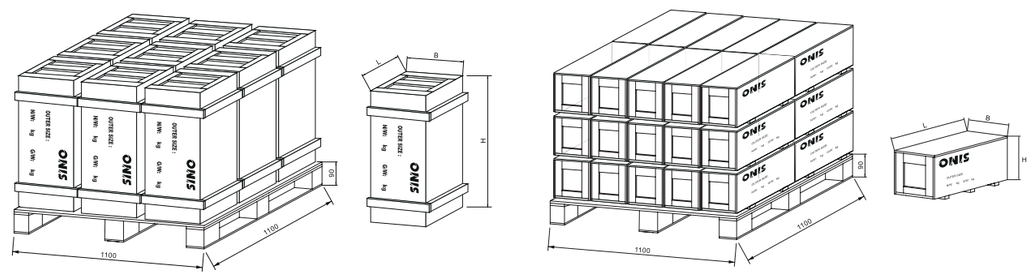

Компоненты и материалы

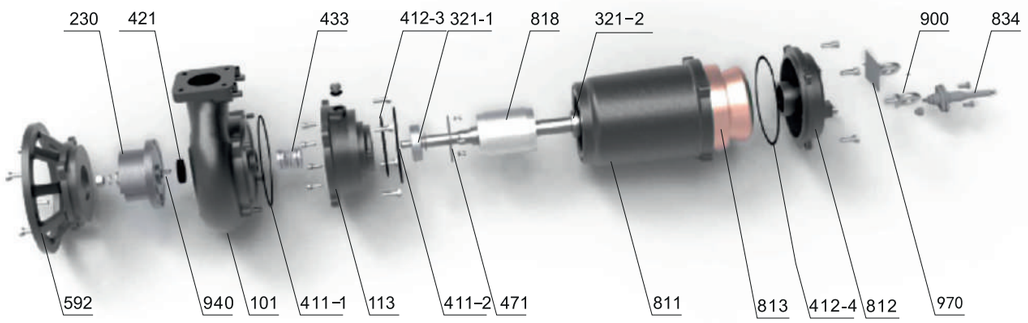

№	Наименование	№	Наименование	№	Наименование
101	Корпус насоса	411-3	Уплотнительное кольцо	812	Крышка мотора
113	Масляная камера	411-4	Уплотнительное кольцо	814	Статорный сердечник с обмоткой
230	Крыльчатка	421	Прокладка с рамочным уплотн.	818	Ротор
321-1	Подшипник радиально-упорный	433	Механическое уплотнение	834	Кабель
321-2	Подшипник радиально-упорный	471	Уплотнение подшипника	900	Прижимной болт
411-1	Уплотнительное кольцо	592	Основание	940	Обычный плоский ключ
411-2	Уплотнительное кольцо	811	Корпус мотора	970	Шильдик насоса

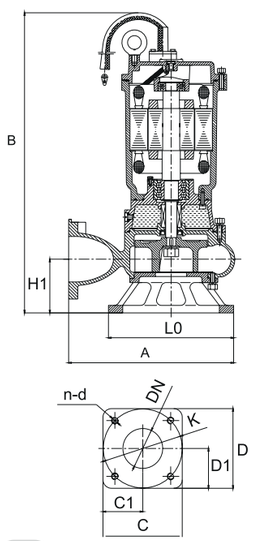

Габариты и вес

Модель	Разм.(мм)											Вес (кг)
	B	H1	A	L0	DN	K	C	C1	D	D	n-d	
SWB50.10.10.T2.0.7(380V)	460	96	250	220	2"	99	100	50	100	50	4-M10	31
SWB50.15.12.T2.1.5(380V)	520	99	270	200	2"	99	100	50	100	50	4-M10	36
SWB80.18.15.T2.2.2(380V)	525	101	292	237	3"	156	140	70	150	70	4-M12	40
SWB80.30.18.T2.3.7(380V)	560	100	326	270	3"	156	140	70	150	70	4-M12	65
SWB100.36.22.T2.5.5(380V)	600	103	346	290	4"	156	140	70	150	70	4-M12	78
SWB100.48.25.T2.7.5(380V)	600	103	346	290	4"	156	140	70	150	70	4-M12	84

ПОГРУЖНЫЕ ДРЕНАЖНЫЕ НАСОСЫ СЕРИИ - SW

SW

Максимальные параметры насоса

Максимальный расход: 400 м³/ч
Максимальный напор: 46 м

Сертификат

EAC

Параметры эксплуатации

- Максимальная температура жидкости: +40°C
- Уровень pH: от 4 до 10
- Максимальная плотность жидкости: 1,2 × 10^3 кг/м^3
- Диапазон флуктуации напряжения: ±10%
- Глубина погружения: от 0,5 м до 5 м.

Особенности

- Погружной насос высокой мощности для сточных вод с стандартным фланцевым выходом.
- Двухканальный ротор обеспечивает высокую пропускную способность и отличную гидравлическую эффективность.
- Вал из нержавеющей стали с двусторонним карбидным механическим уплотнением.

Расшифровка обозначений

SW 100 . 80 . 20 . T2 . 7.5

- 7.5 — Мощность двигателя (кВт)
- T2 — Количество полюсов двигателя
- 20 — Номинальный напор (м)
- 80 — Номинальный расход (м³/ч)
- 100 — Диаметр выпускного патрубка (мм)
- SW — Код модели

Области применения

Серия насосов SW широко применяется в различных отраслях, таких как промышленность, сельское хозяйство, горнодобывающая промышленность, строительство, коммунальное хозяйство, охрана окружающей среды и другие. Они подходят для откачки воды, содержащей частицы, такие как короткие волокна, обрывки бумаги и другие мягкие твердые частицы, такие как мутная вода, грязная вода, бытовые сточные воды, канализация, навоз и т. д. Эти насосы являются идеальным оборудованием для сельскохозяйственного орошения и дренажа, очистки водоемов от ила и строительства на местах, но не предназначены для использования во взрывоопасных условиях.

Гидравлическая кривая

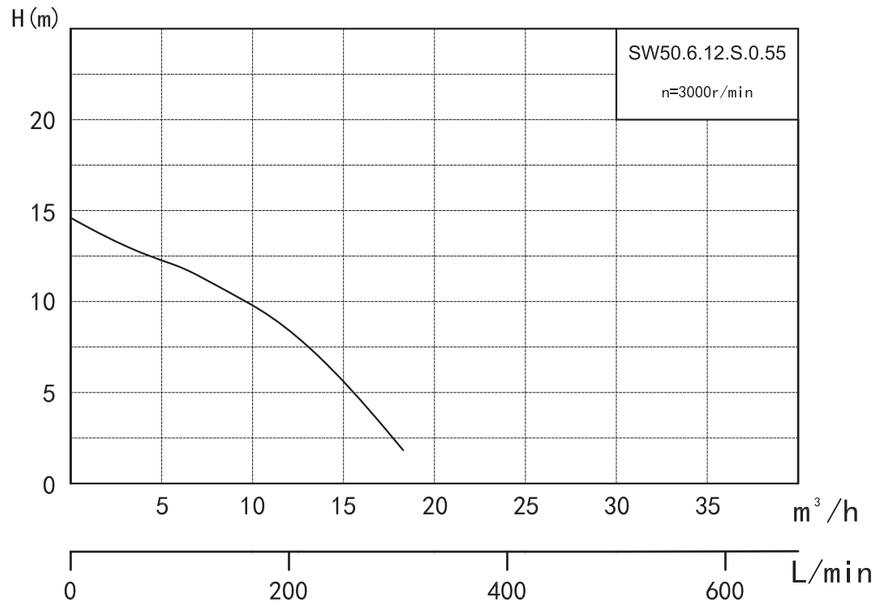

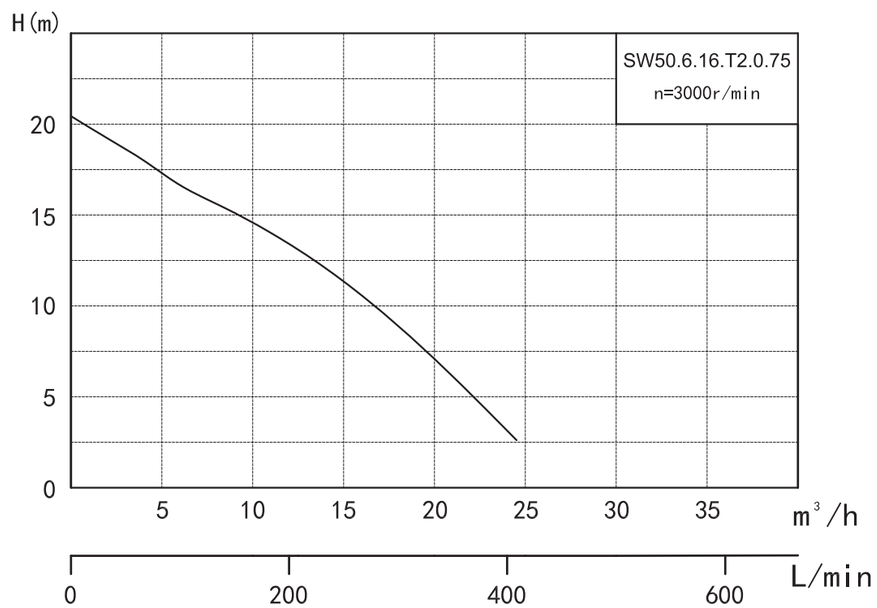

ONIS® | 50Hz
ПРЕИМУЩЕСТВА Экономия энергии | Высокая надежность

Гидравлическая кривая

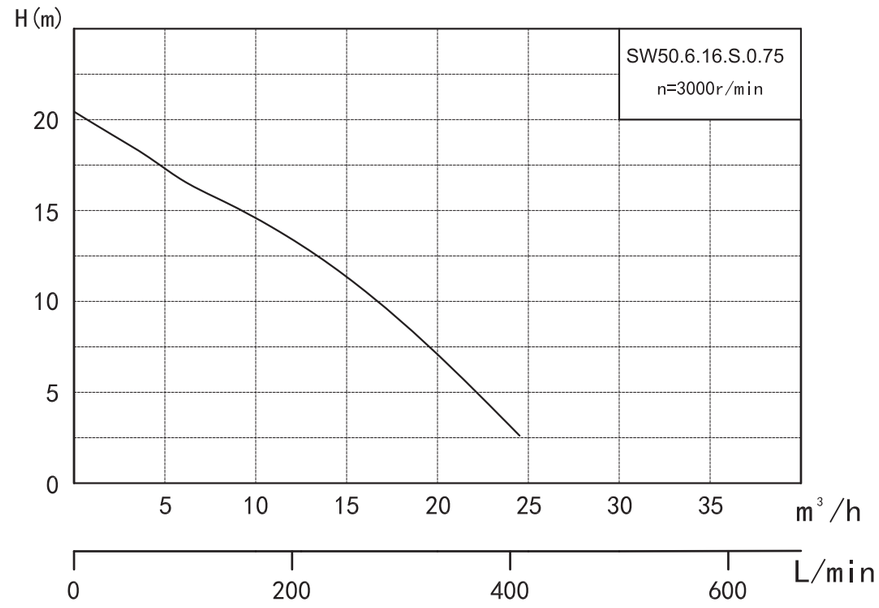

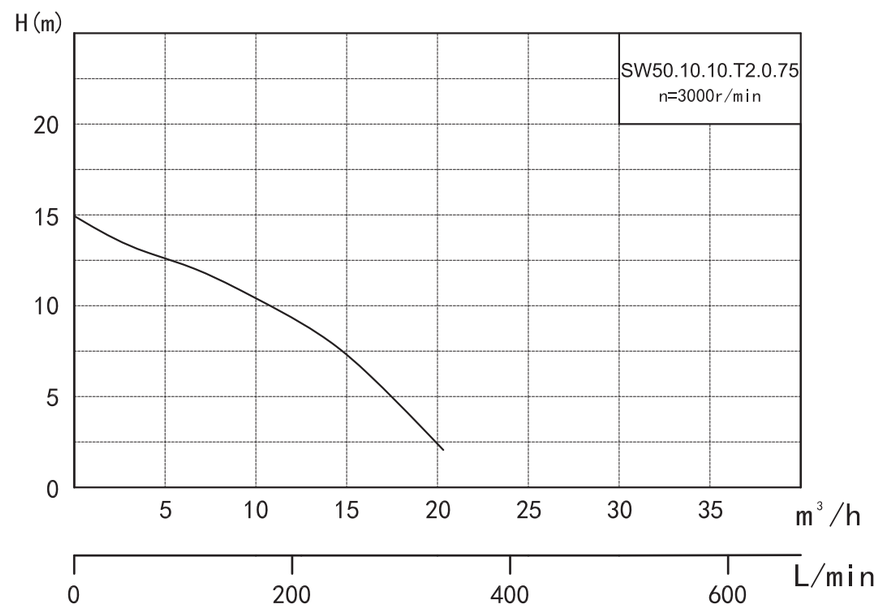

Гидравлическая кривая

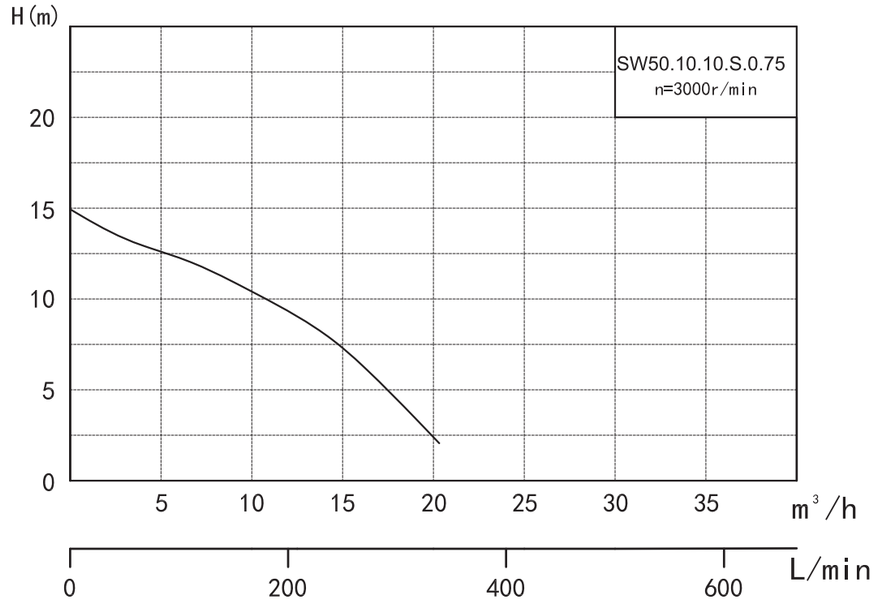

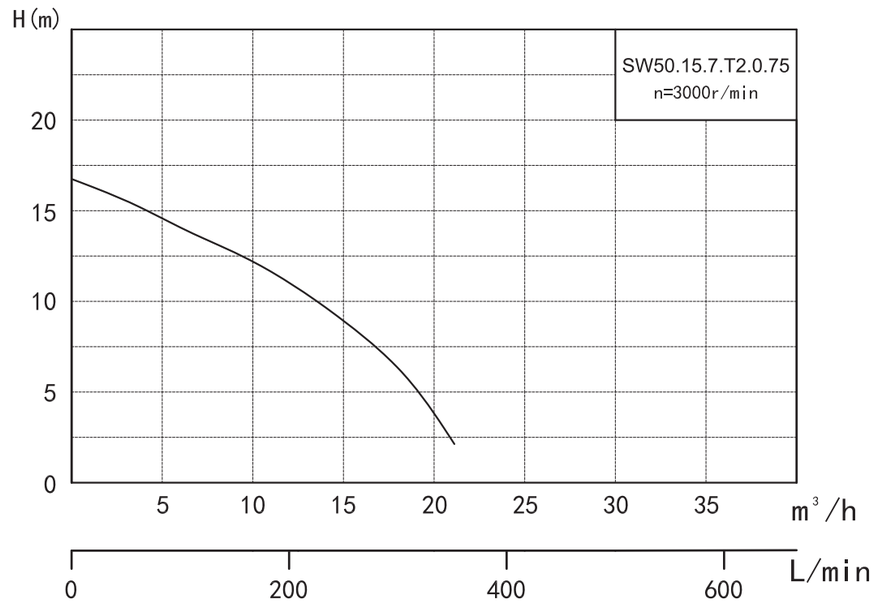

ONIS® | 50Hz
ПРЕИМУЩЕСТВА Экономия энергии | Высокая надежность

Гидравлическая кривая

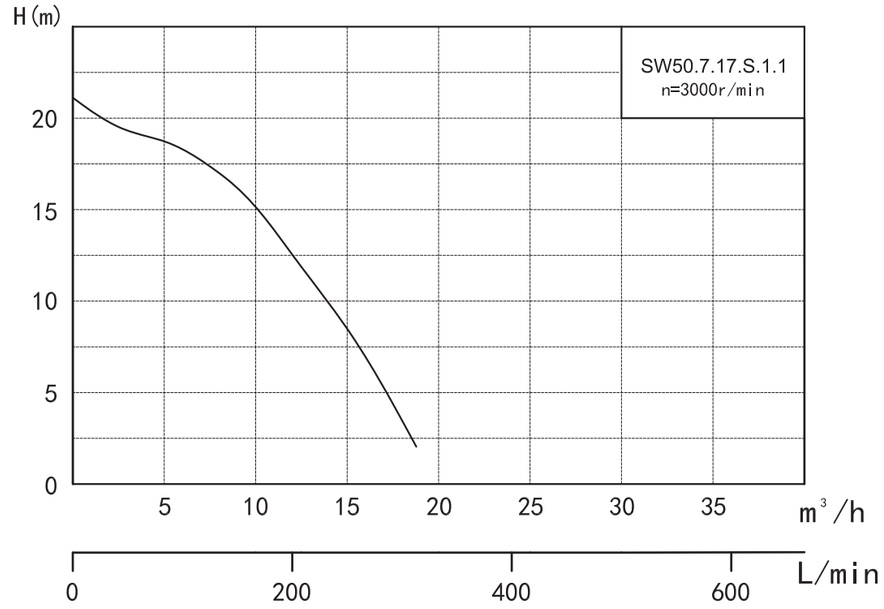

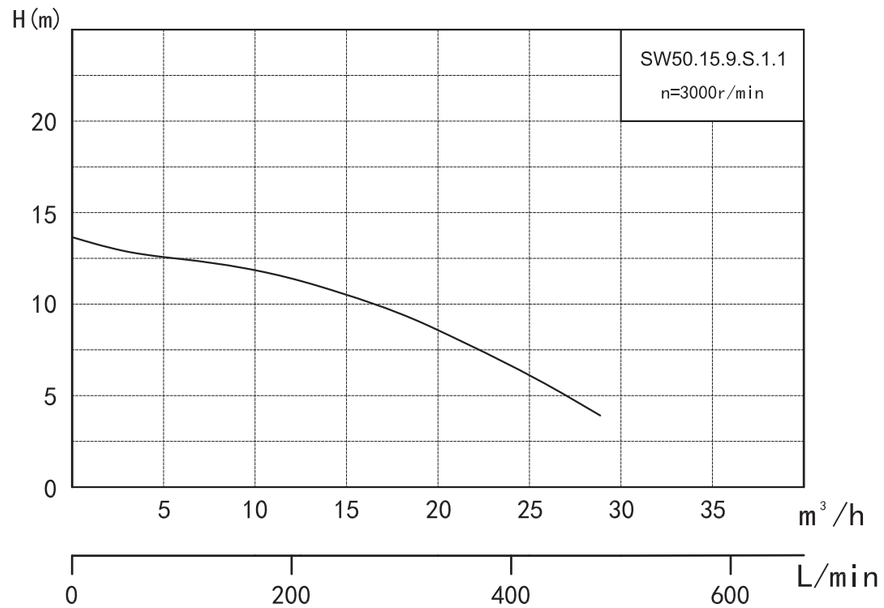

Гидравлическая кривая

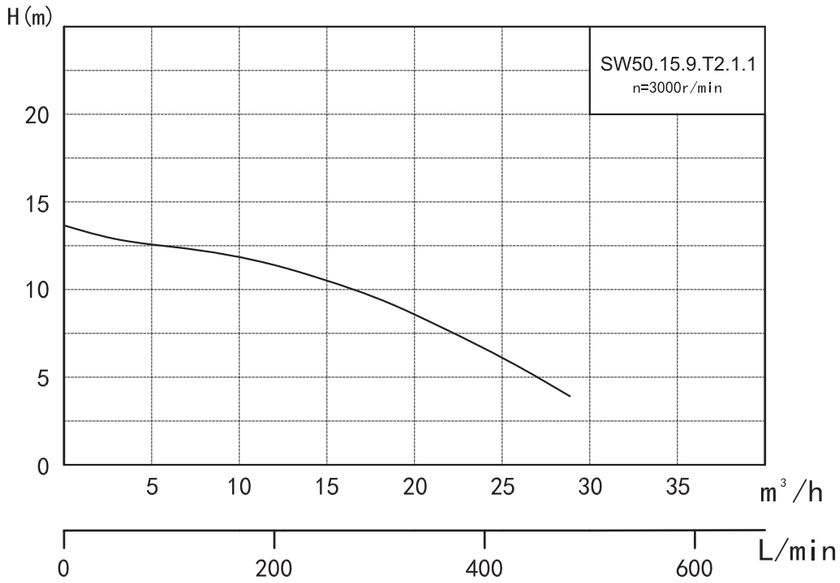

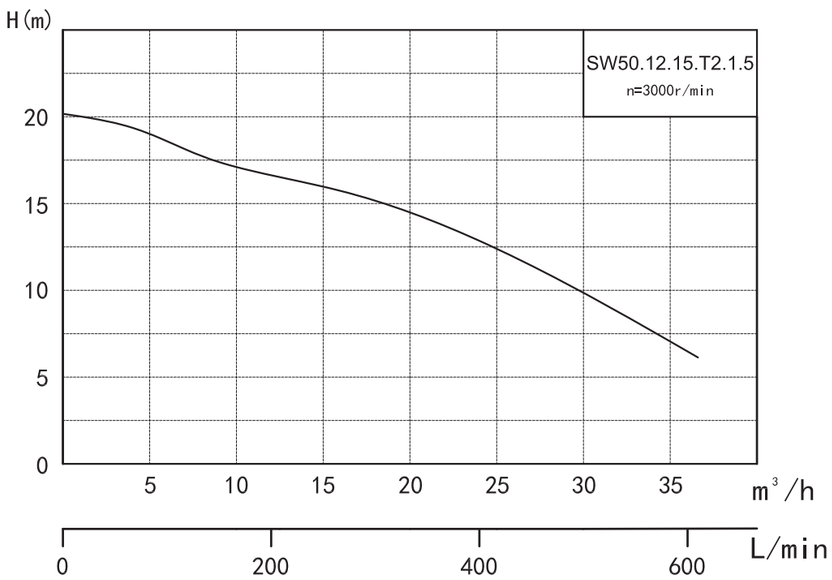

Гидравлическая кривая

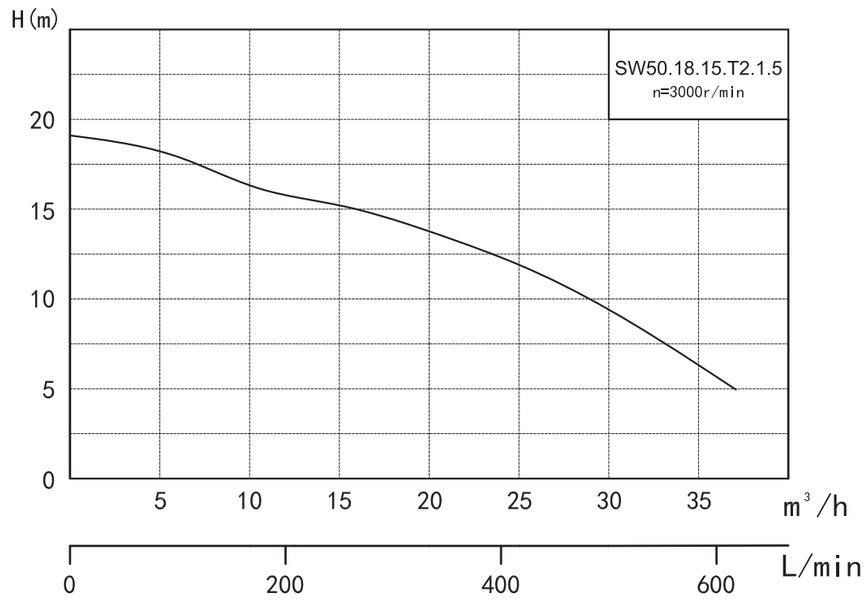

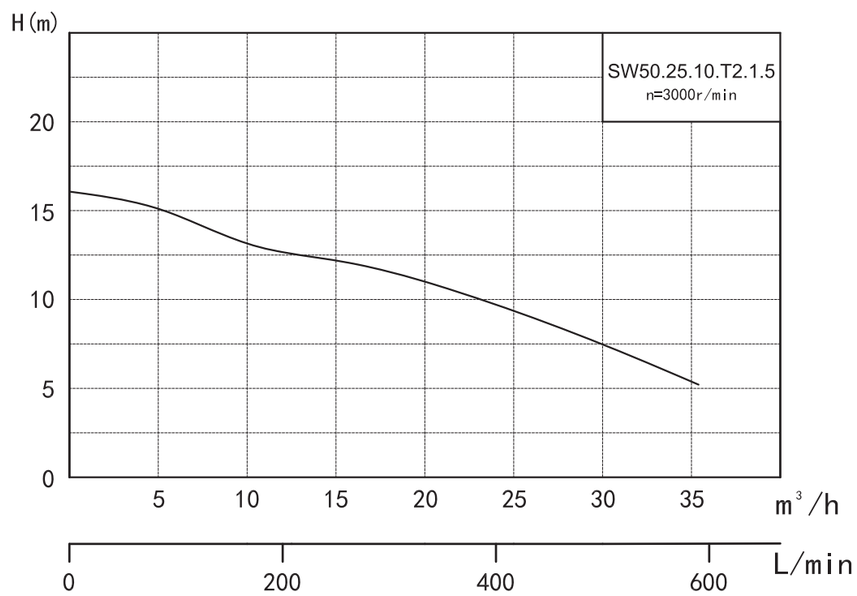

Гидравлическая кривая

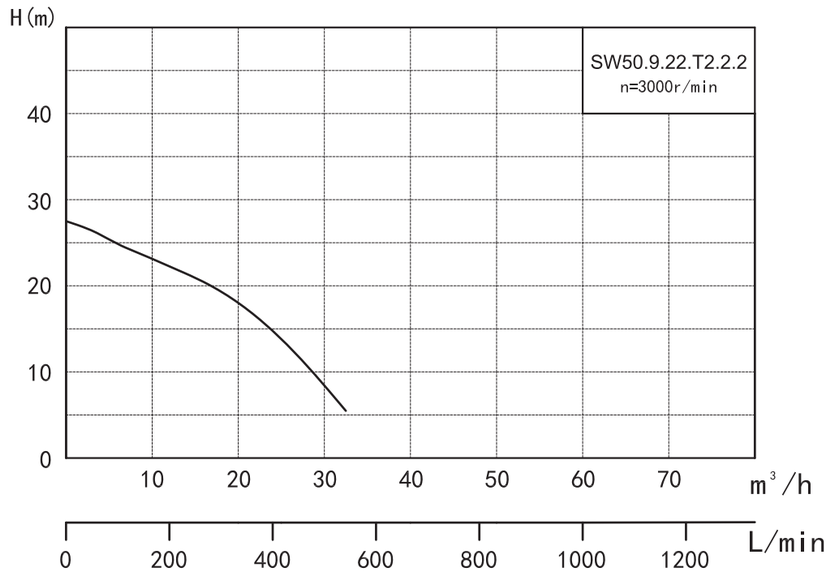

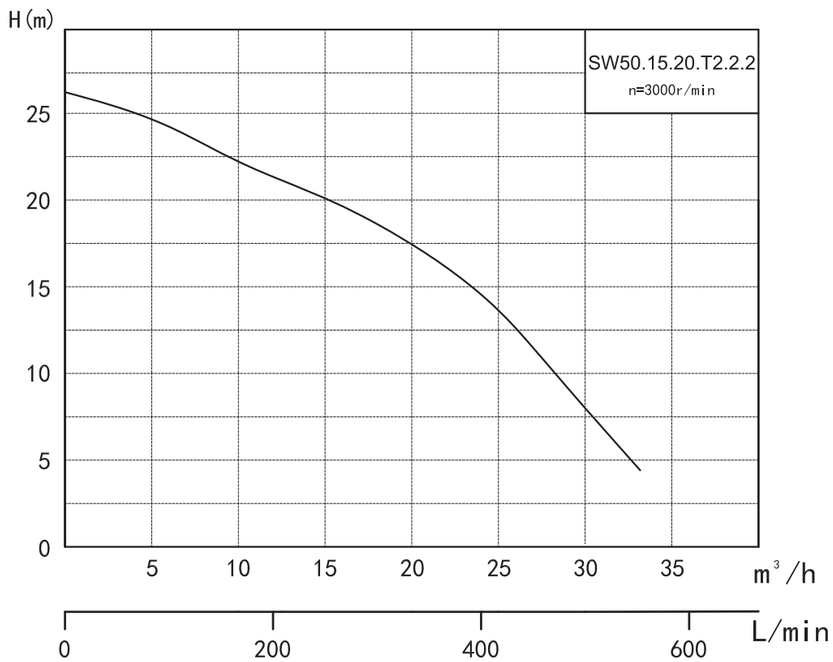

ONIS® | 50Hz
ПРЕИМУЩЕСТВА Экономия энергии | Высокая надежность

Гидравлическая кривая

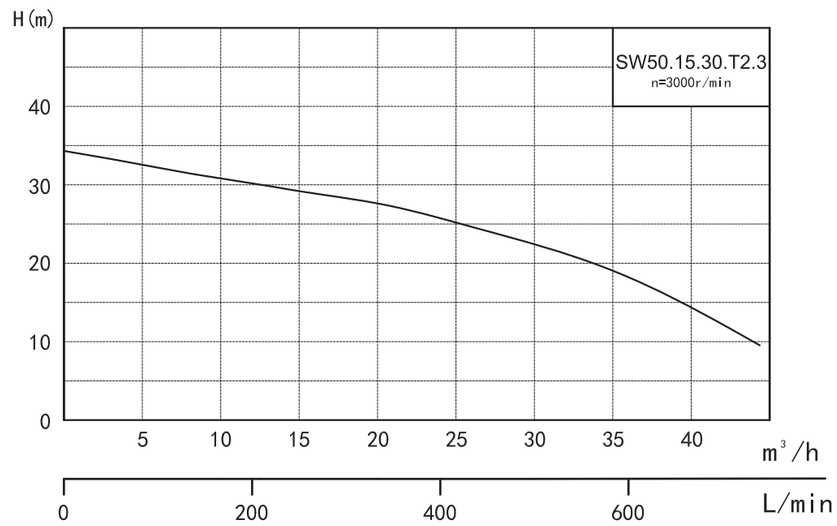

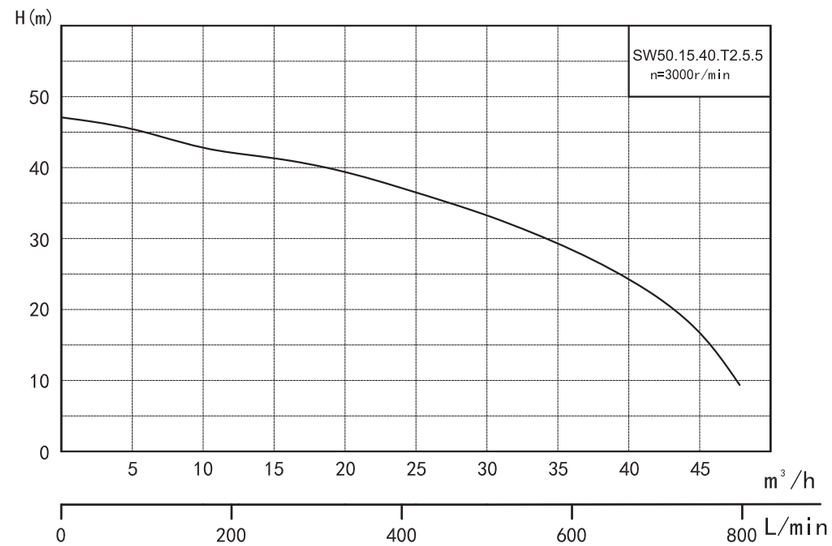

Гидравлическая кривая

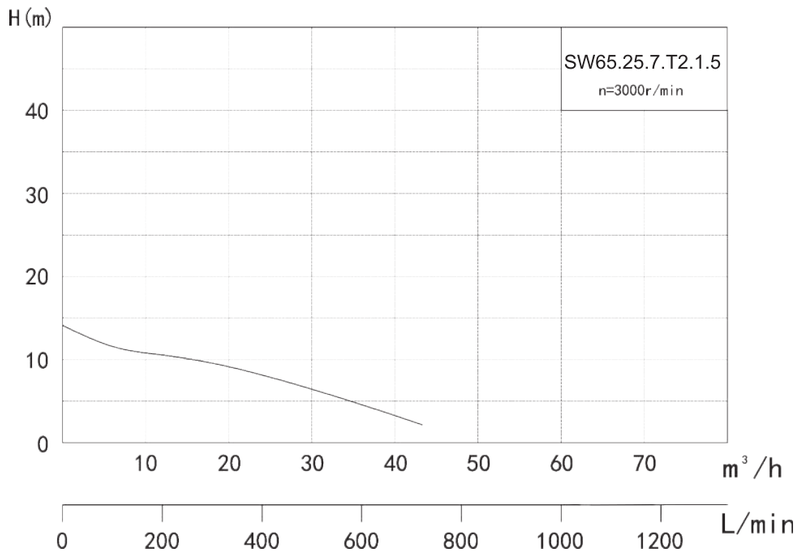

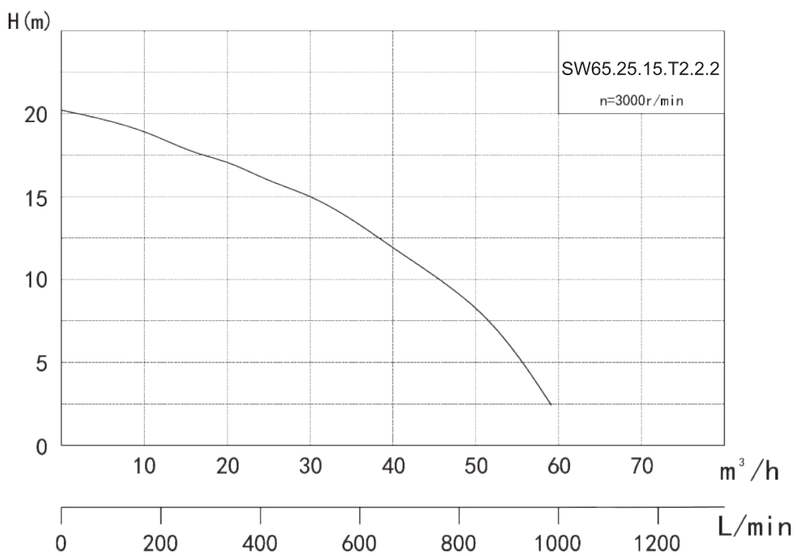

ONIS® | 50Hz
ПРЕИМУЩЕСТВА Экономия энергии | Высокая надежность

Гидравлическая кривая

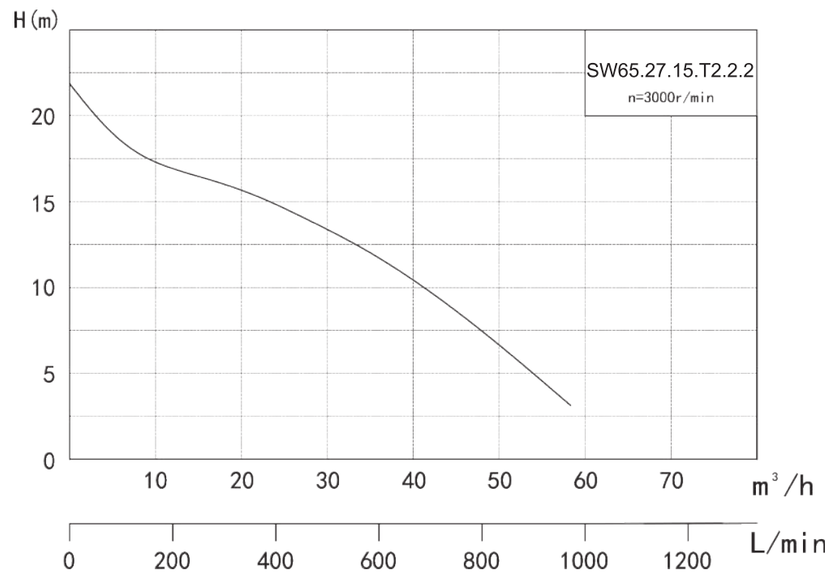

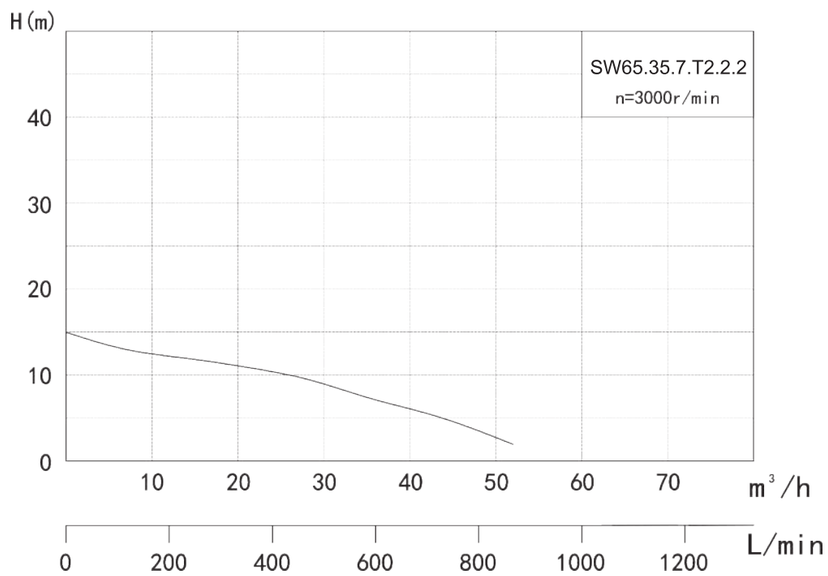

Гидравлическая кривая

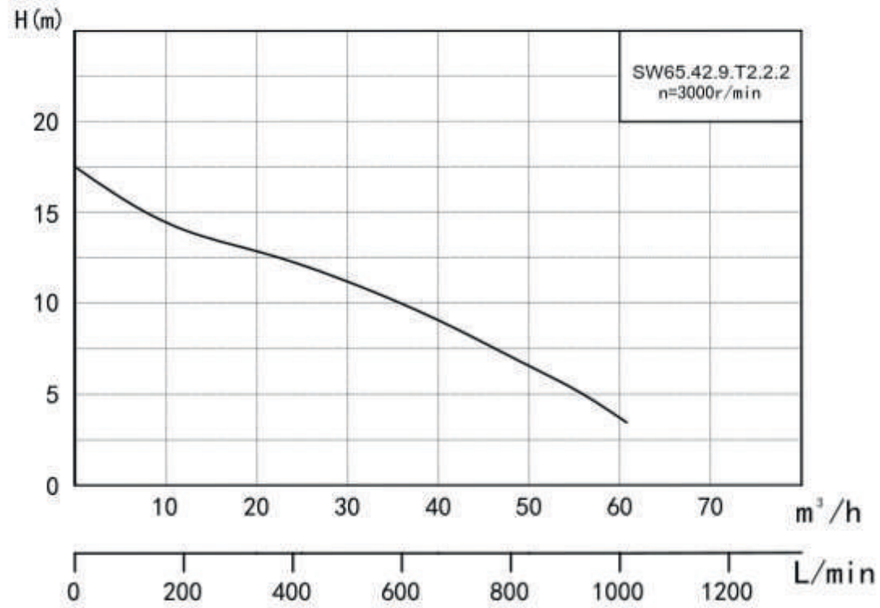

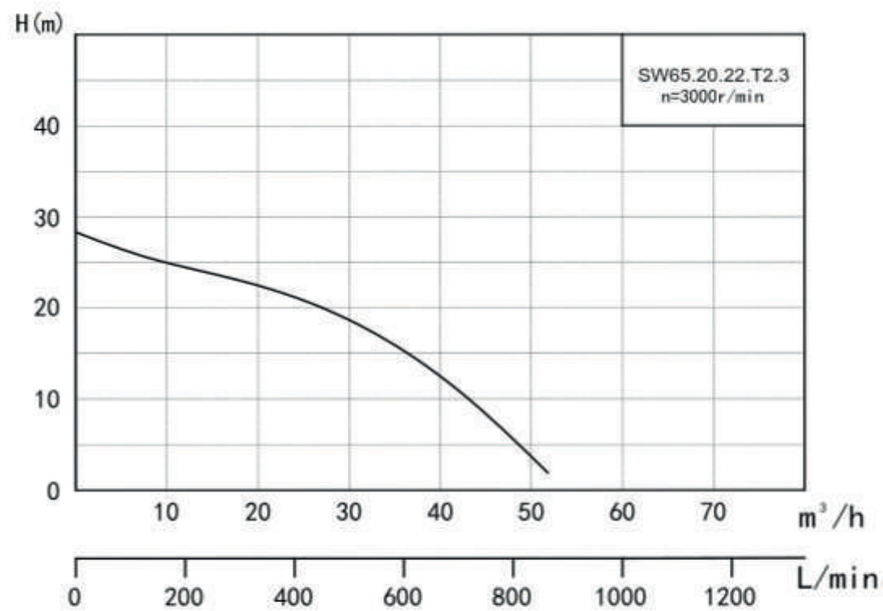

ONIS® | 50Hz
ПРЕИМУЩЕСТВА Экономия энергии | Высокая надежность

Гидравлическая кривая

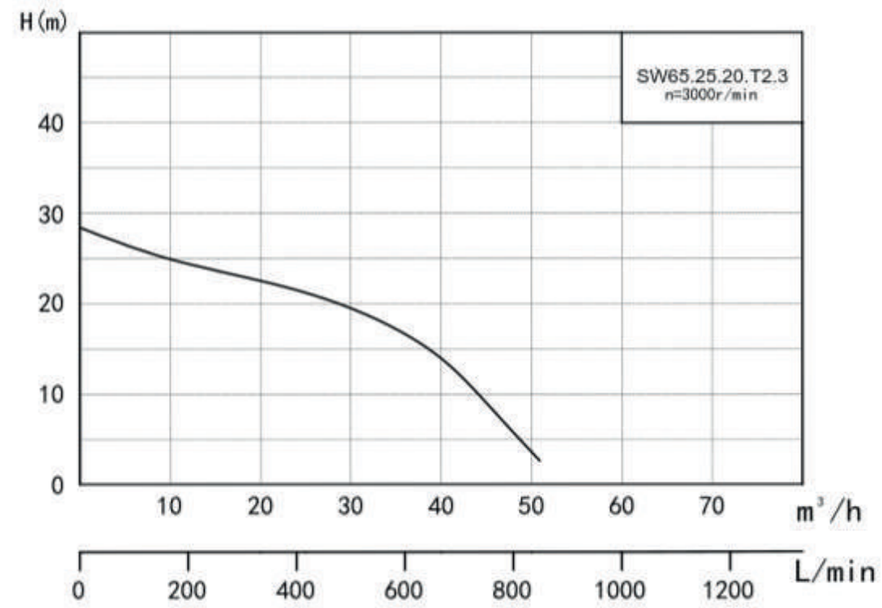

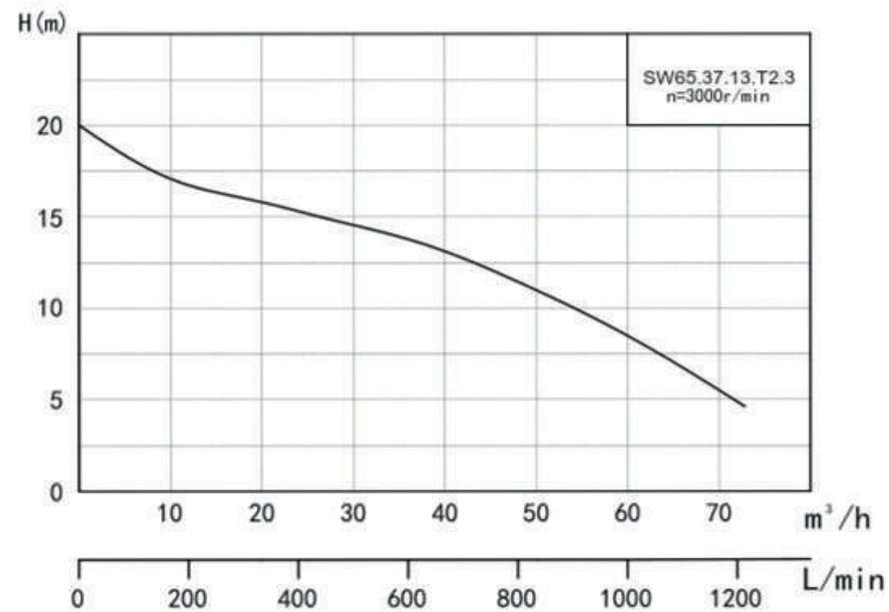

Гидравлическая кривая

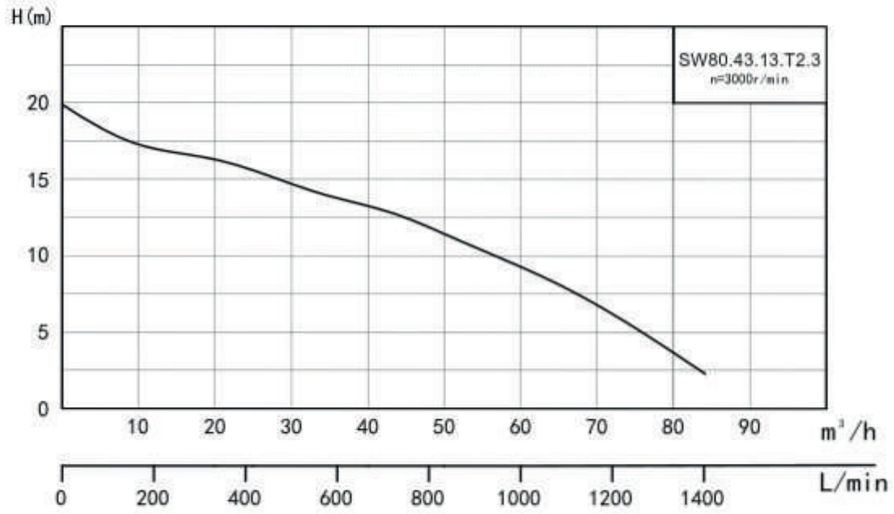

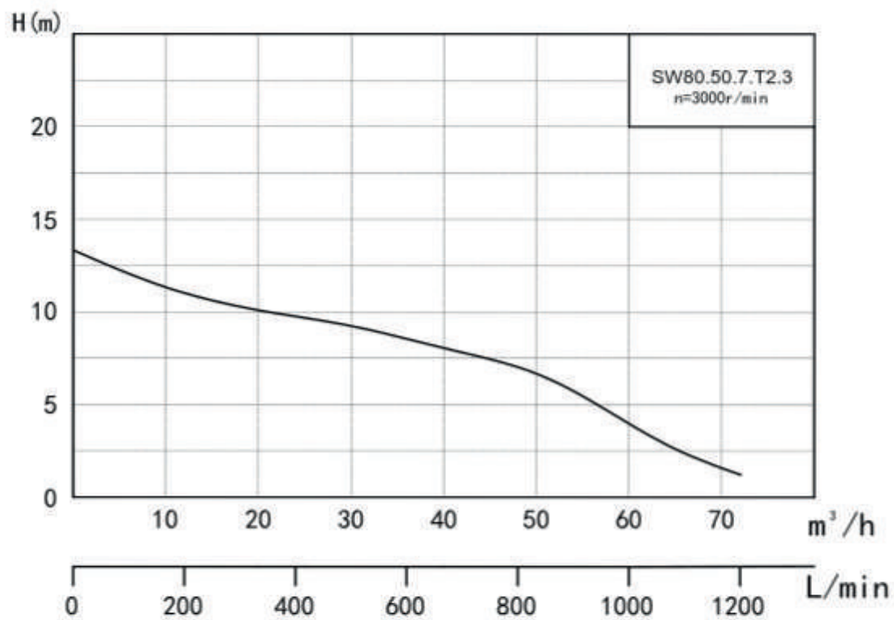

ONIS® | 50Hz
ПРЕИМУЩЕСТВА Экономия энергии | Высокая надежность

Гидравлическая кривая

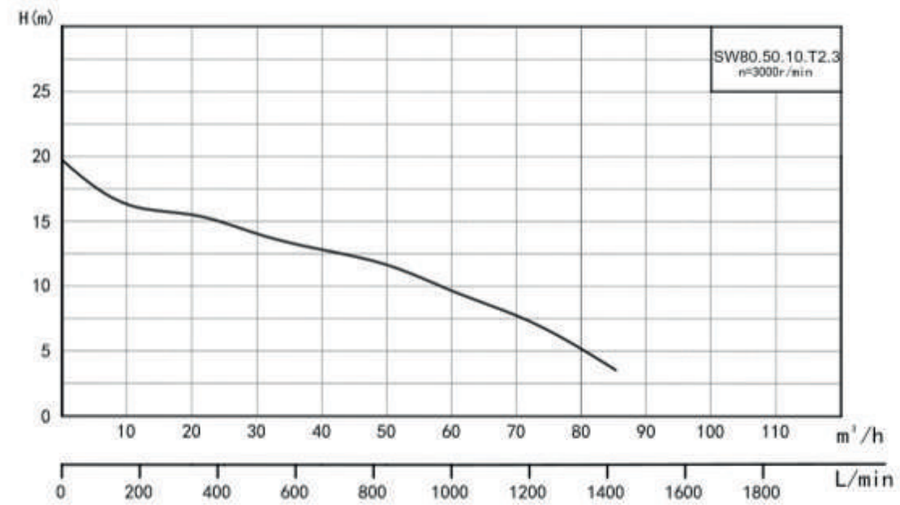

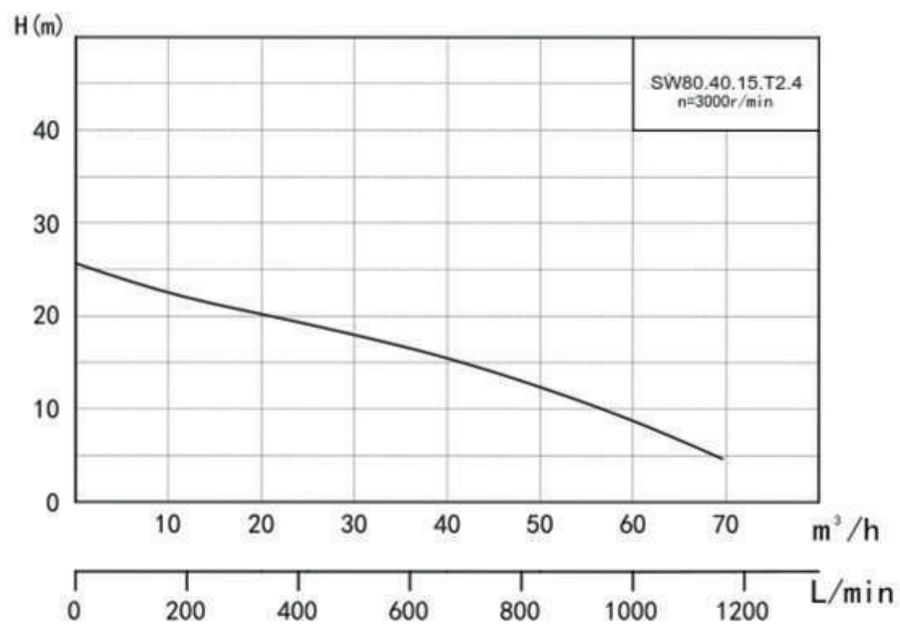

Гидравлическая кривая

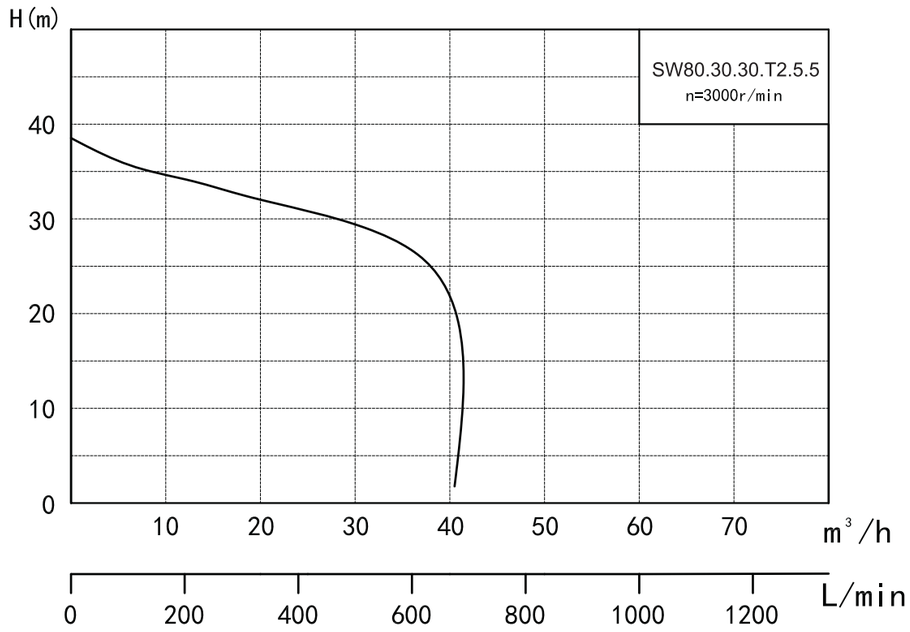

ONIS® | 50Hz
ПРЕИМУЩЕСТВА Экономия энергии | Высокая надежность

Гидравлическая кривая

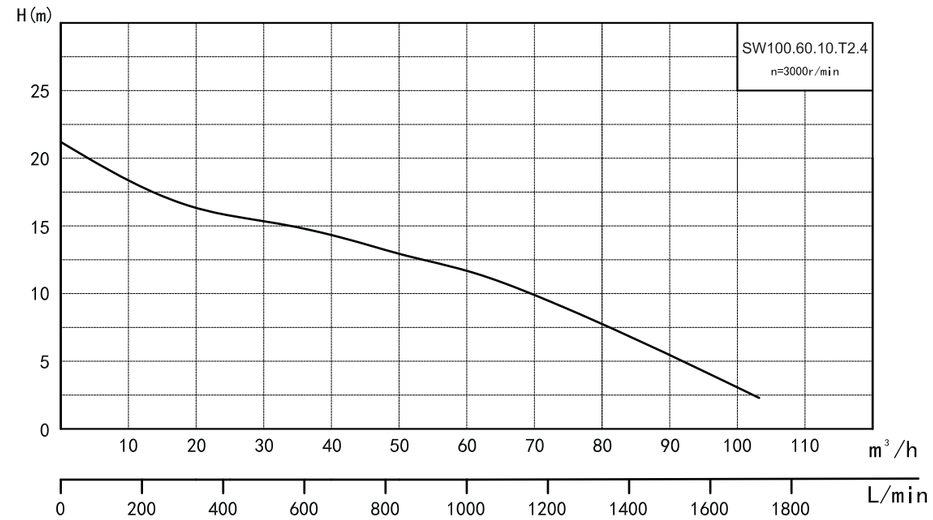

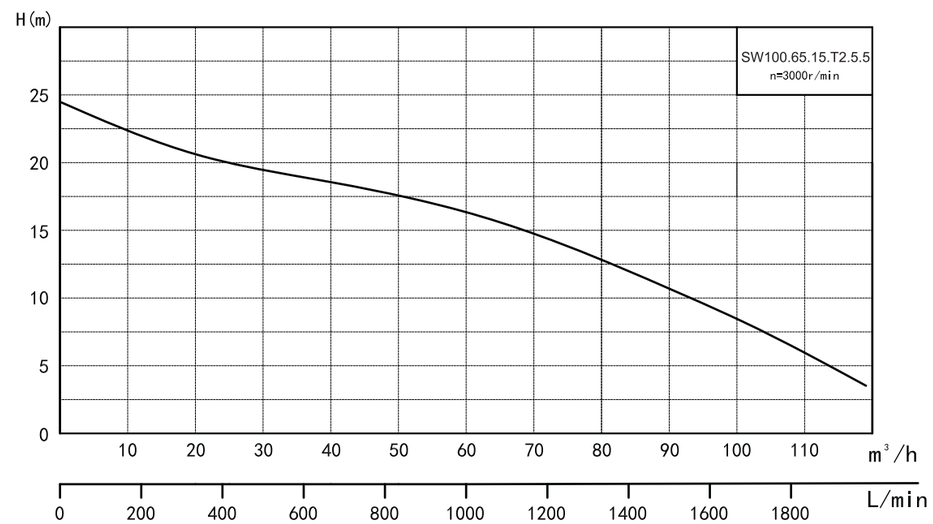

Гидравлическая кривая

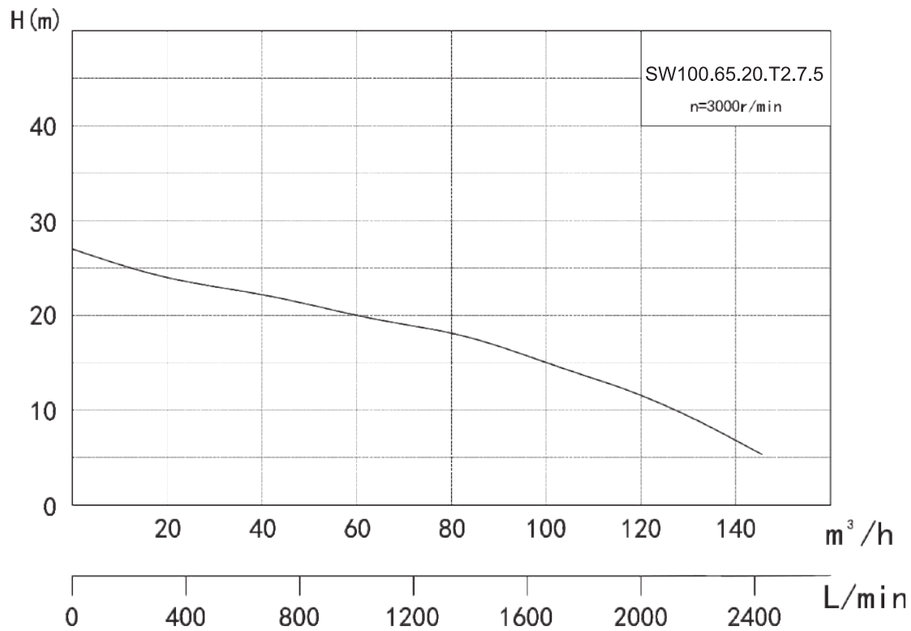

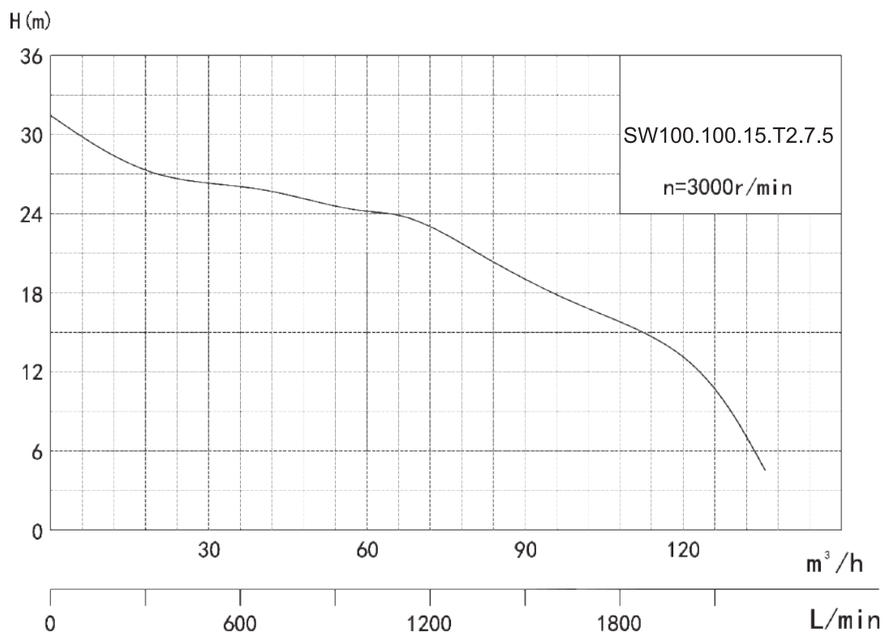

ONIS® | 50Hz
ПРЕИМУЩЕСТВА Экономия энергии | Высокая надежность

Гидравлическая кривая

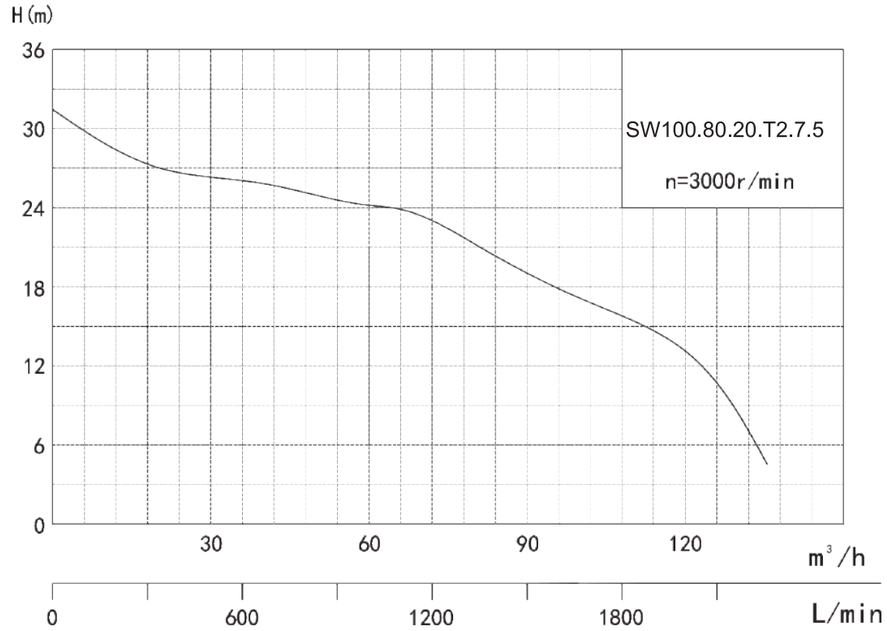

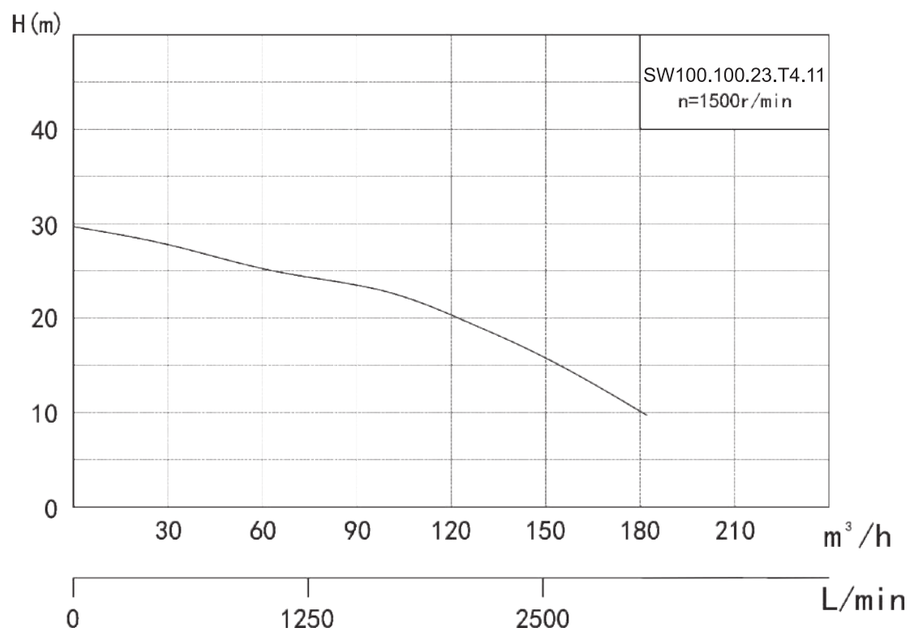

Гидравлическая кривая

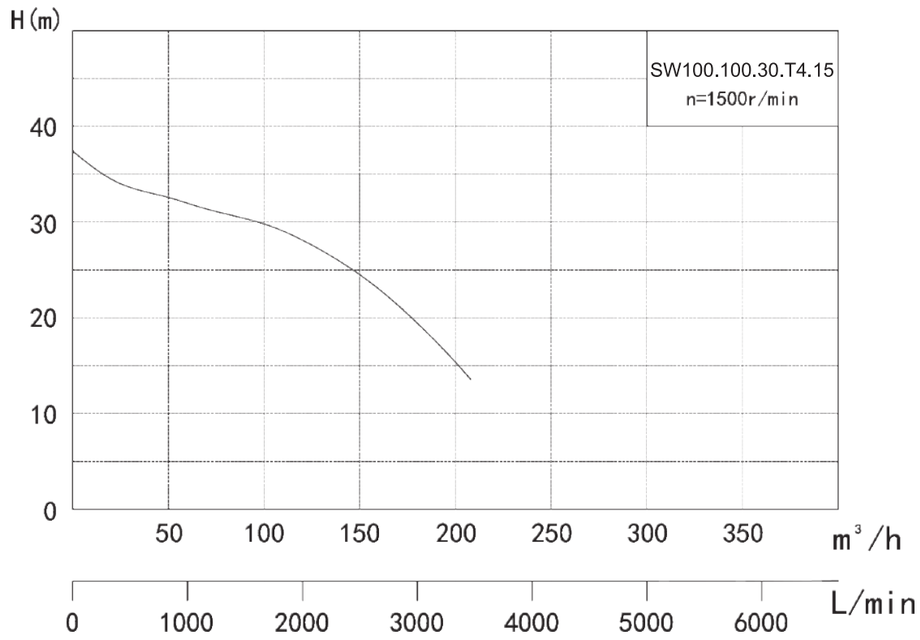

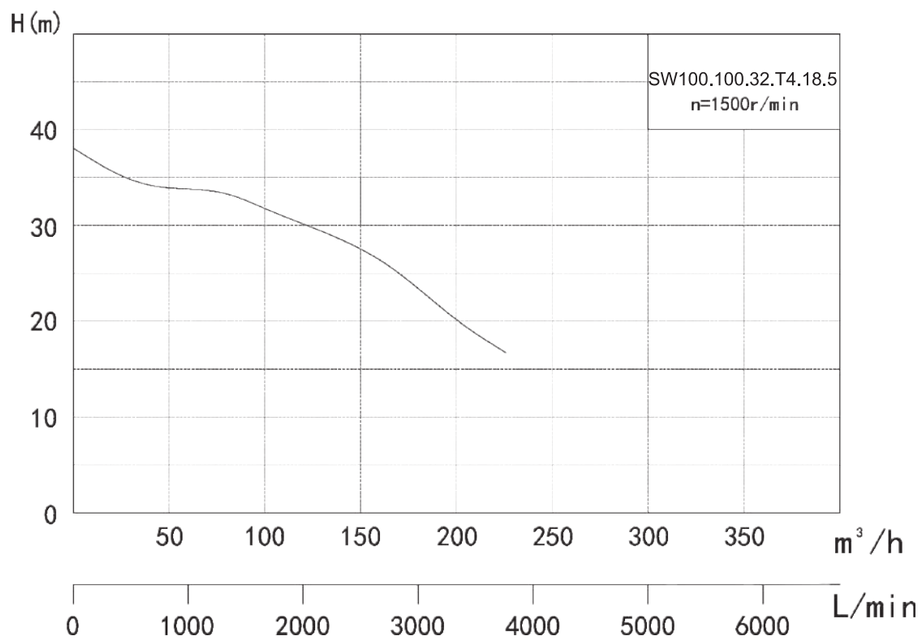

ONIS® | 50Hz
ПРЕИМУЩЕСТВА Экономия энергии | Высокая надежность

Гидравлическая кривая

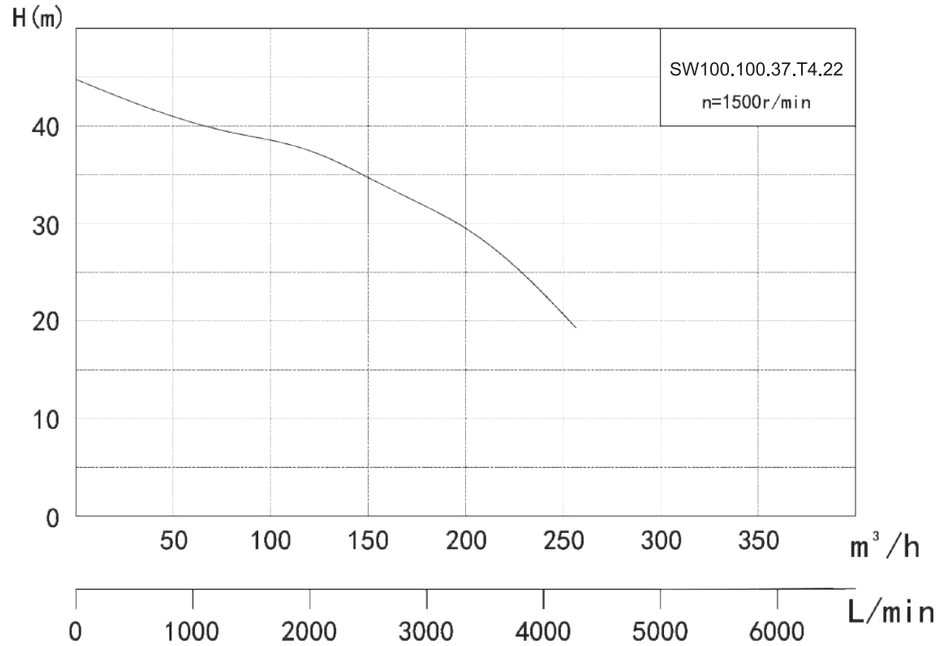

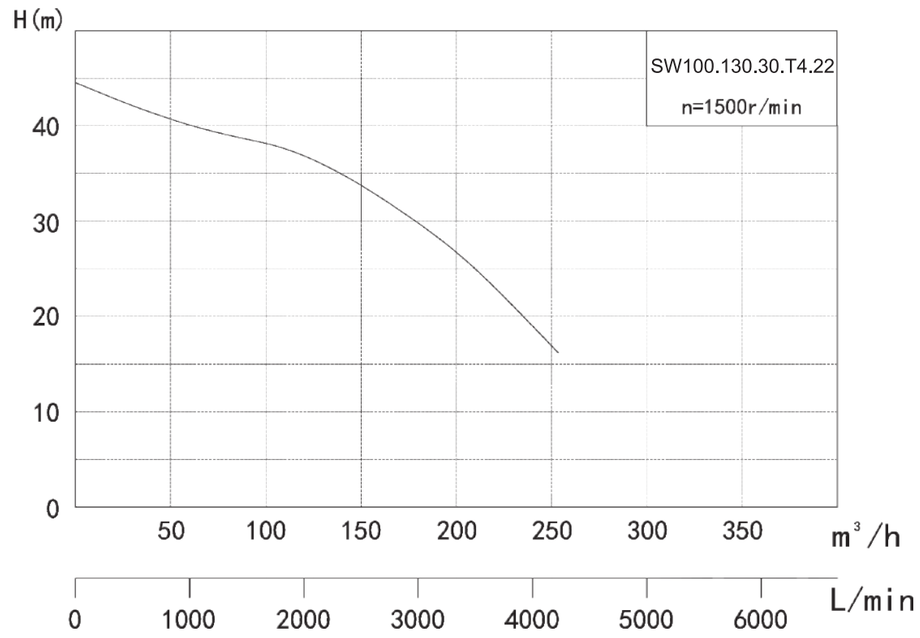

Гидравлическая кривая

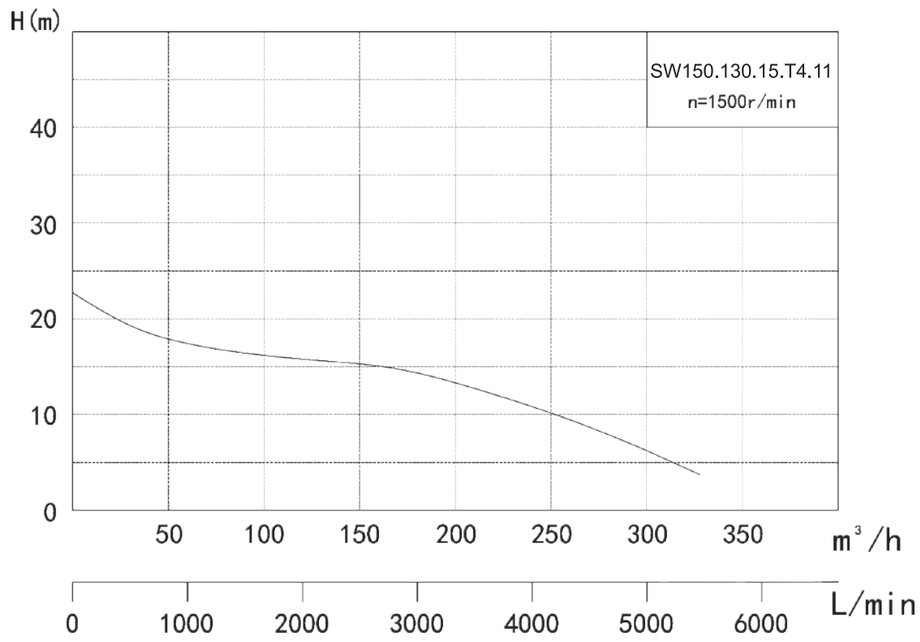

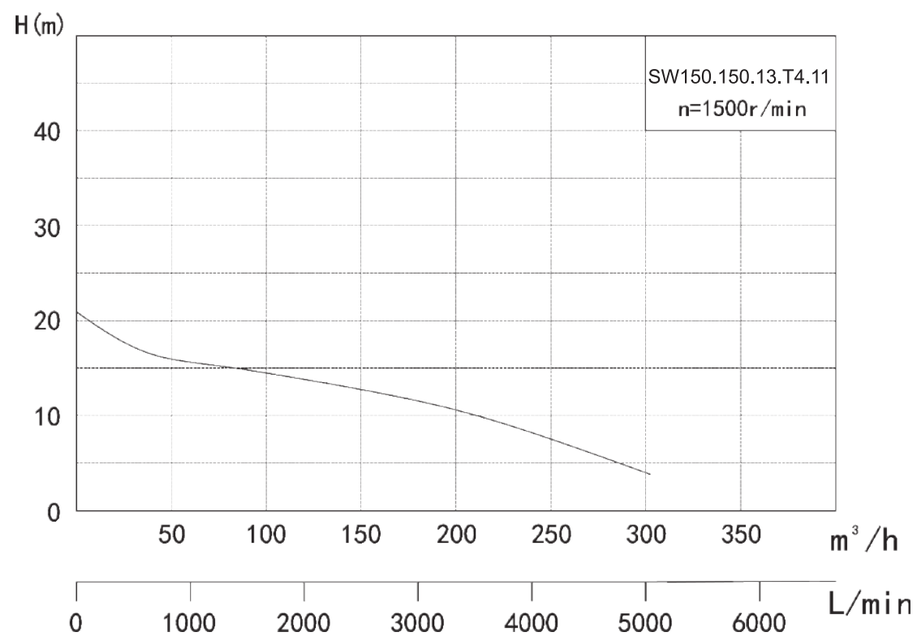

ONIS® | 50Hz
ПРЕИМУЩЕСТВА Экономия энергии | Высокая надежность

Гидравлическая кривая

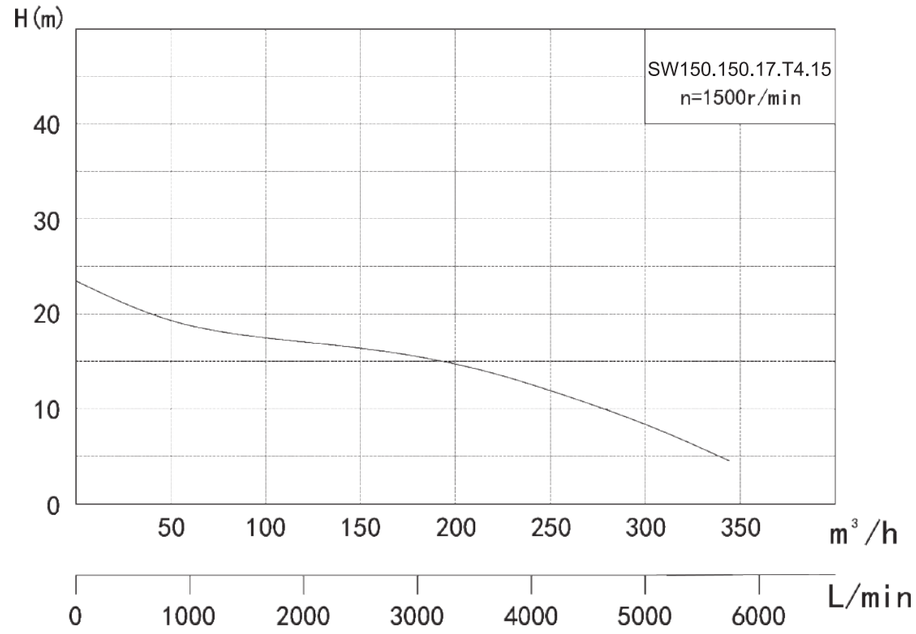

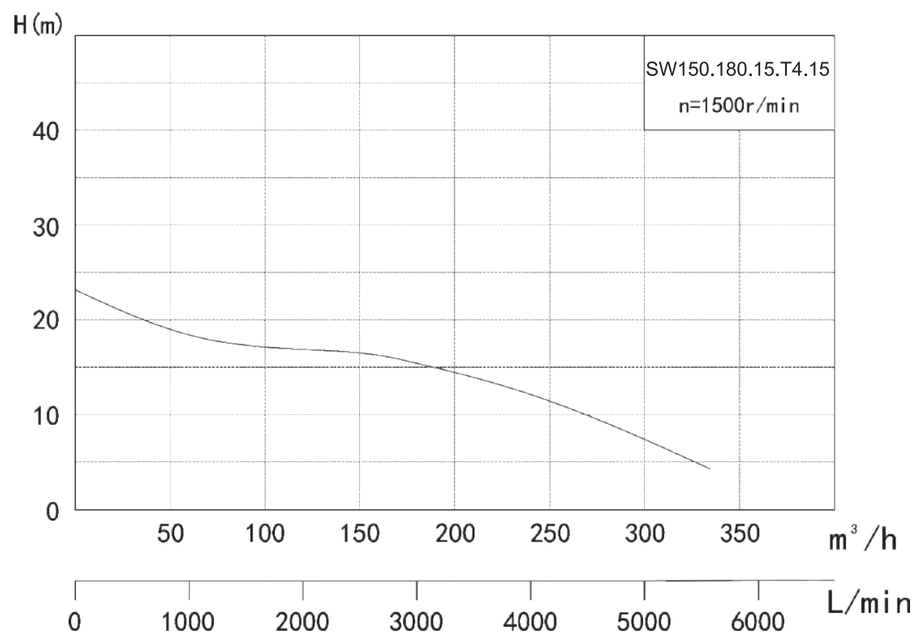

Гидравлическая кривая

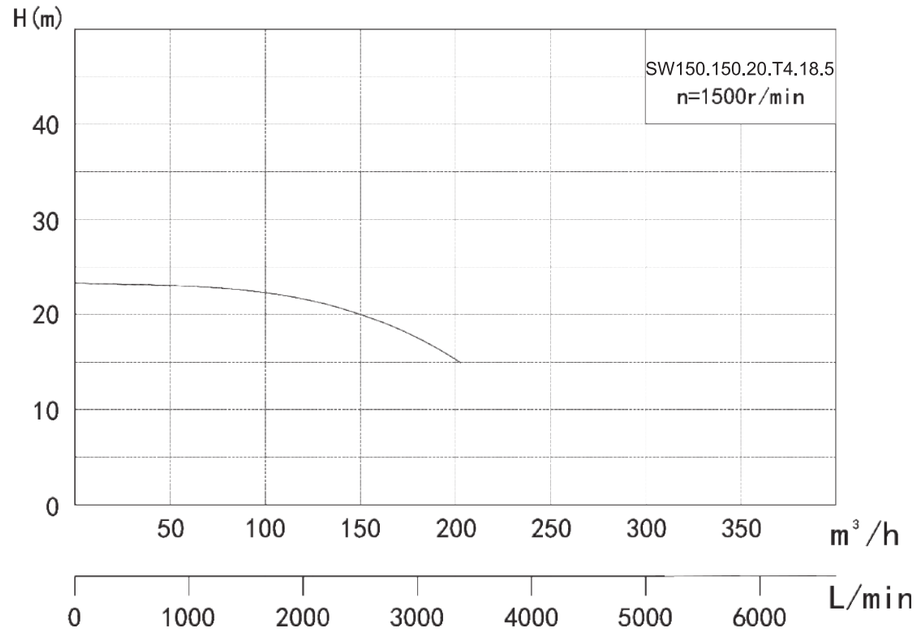

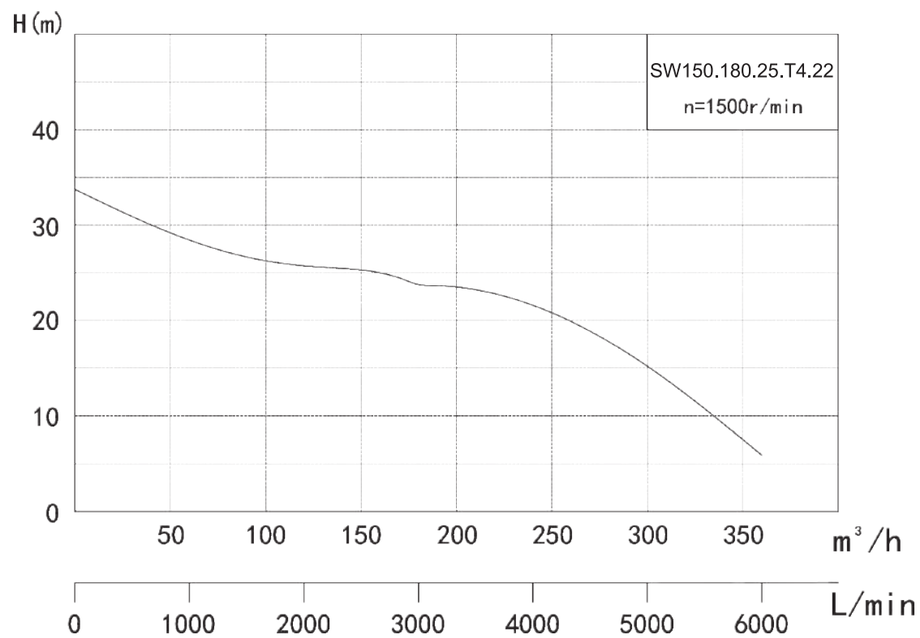

ONIS® | 50Hz
ПРЕИМУЩЕСТВА Экономия энергии | Высокая надежность

Гидравлическая кривая

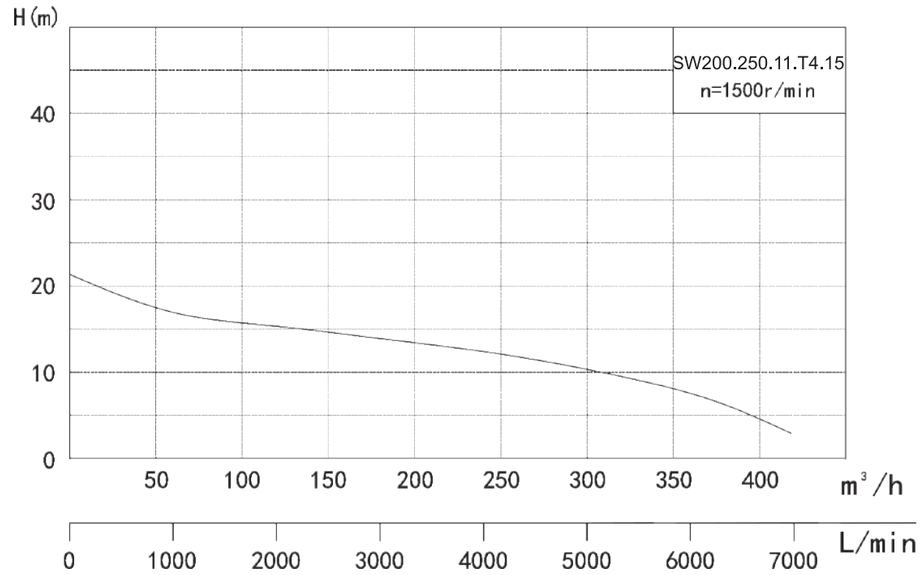

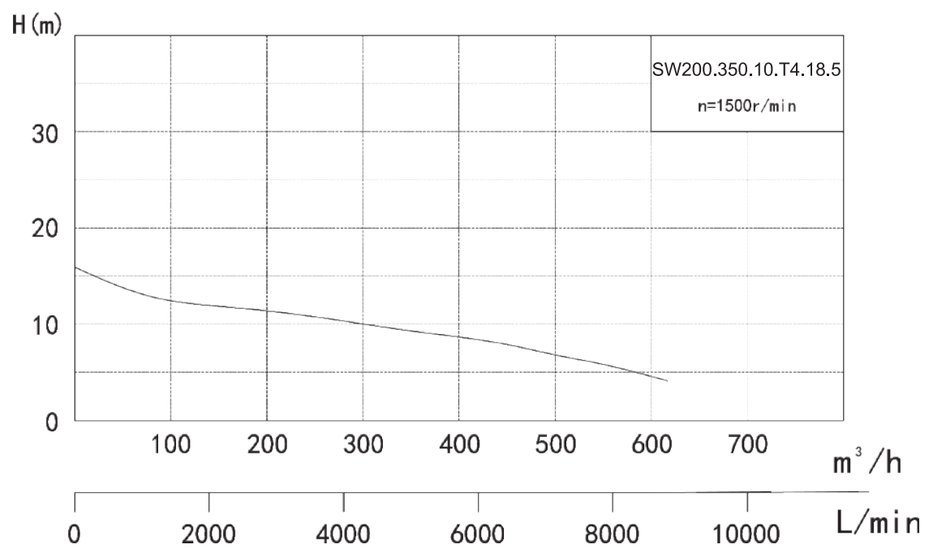

Гидравлическая кривая

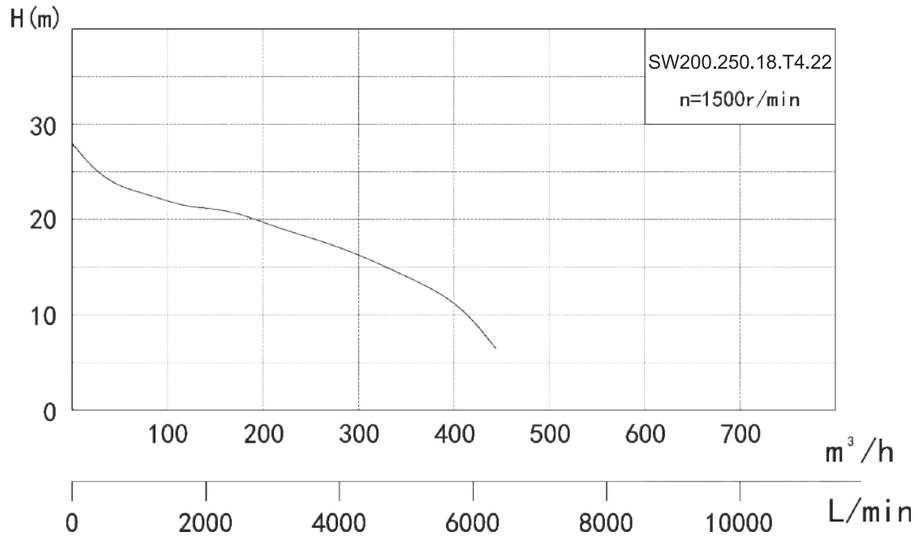

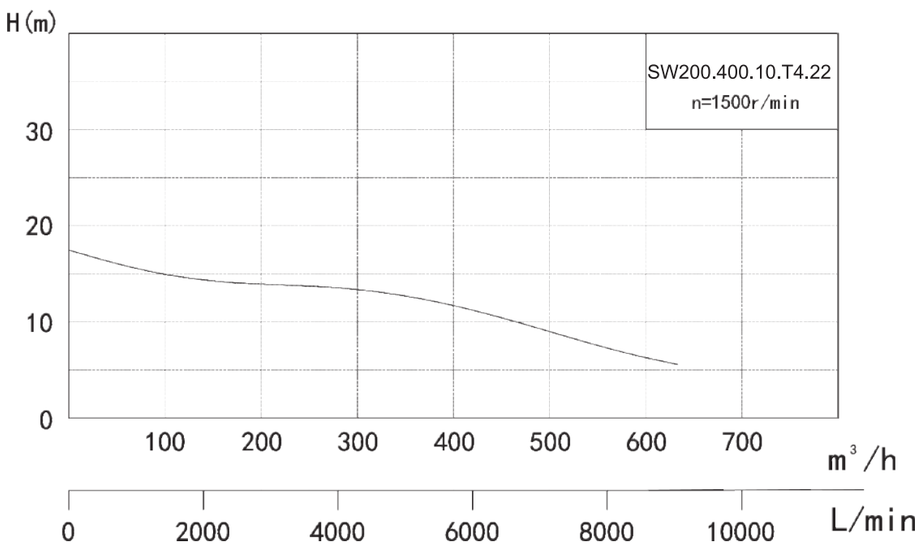

ONIS® | 50Hz
ПРЕИМУЩЕСТВА Экономия энергии | Высокая надежность

Гидравлическая кривая

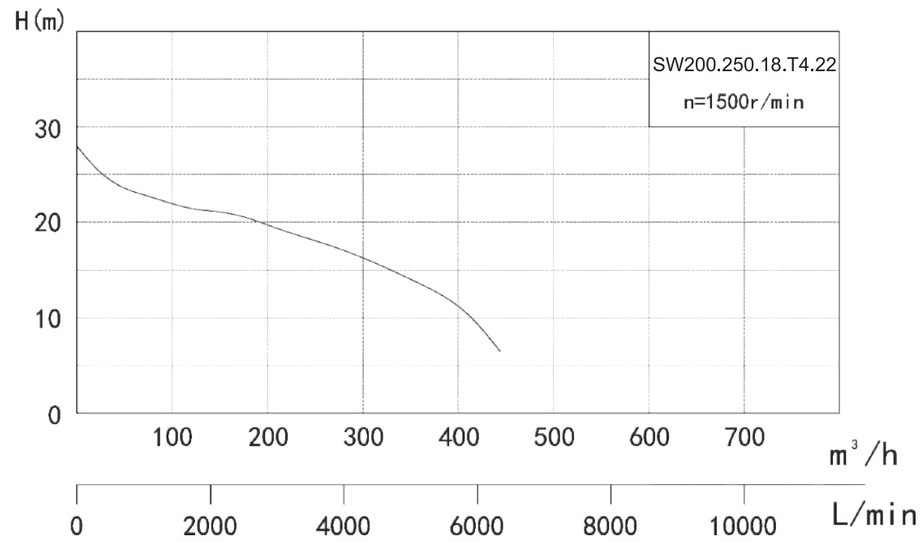

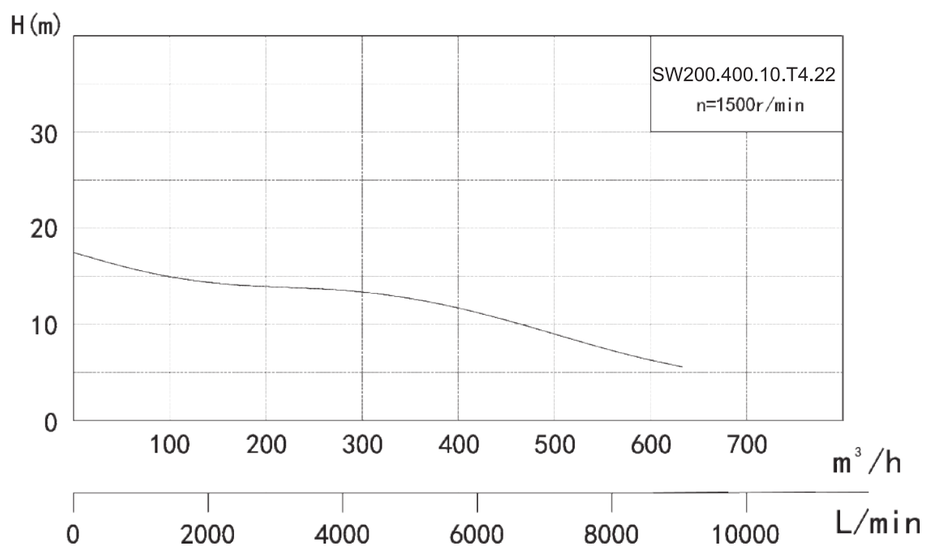

Гидравлическая кривая

Артикул насоса	Модель	Мощн.		Ном. Ток(A)	Проход Тв. част. (мм)	Макс. расх. ($м^3$/ч)	Макс. напор (м)	Диап. напора (м)	Длина каб. (м)	Разм.мм (L×W×H)	Вес (кг)	20 фут. контейн. кол-во(шт)
		kW	HP									
101001	SW50.6.12.S.0.55	0.55	0.75	4.1	20	17	15	14~0	3*0.75-8	470×250×235	18.5	1080
101002	SW50.6.16.S.0.75	0.75	1	5.2	20	18	19	19~9	3*0.75-8	470×250×235	20	1080
101003	SW50.10.10.S.0.75	0.75	1	5.2	20	24	15	15~0	3*0.75-8	470×250×235	22	1080
101004	SW50.7.15.S.1.1	1.1	1.5	7.3	20	23	19	18~3	3*1-8	550×245×295	31	960
101005	SW50.7.17.S.1.1	1.1	1.5	7.3	20	19	21	20~3	3*1-8	451×245×172	27	1150
101006	SW50.15.9.S.1.1	1.1	1.5	7.3	20	25.5	14.5	14.5~0	3*1-8	550×245×295	30	1080
101007	SW50.6.16.T2.0.75	0.75	1	2	20	16	19	19~9	4*0.75-8	470×250×235	19	1080
101008	SW50.10.10.T2.0.75	0.75	1	2	20	24	15	16~0	4*0.75-8	470×250×235	23	968
101009	SW50.15.7.T2.0.75	0.75	1	2	20	17	17	17~0	4*0.75-8	520×210×275	23	968
101010	SW50.7.15.T2.1.1	1.1	1.5	2.7	20	22	18	18~3	4*0.75-8	550×245×295	34	960
101011	SW50.15.9.T2.1.1	1.1	1.5	2.7	20	24	14	14~0	4*0.75-8	550×245×295	28	960
101012	SW50.12.15.T2.1.5	1.5	2	3.6	20	37	20	20~0	4*0.75-15	550×245×295	31	960
101013	SW50.18.15.T2.1.5	1.5	2	3.6	20	47	20	20~0	4*0.75-15	610×260×308	45	960
101014	SW50.25.10.T2.1.5	1.5	2	3.6	25	40	19	19~0	4*0.75-8	550×245×295	30	960
101015	SW65.25.7.T2.1.5	1.5	2	3.6	25	40	14	14~0	4*0.75-8	610×260×308	39	567
101016	SW50.9.22.T2.2.2	2.2	3	5.1	20	32	26	26~0	4*1-15	630×285×345	46	432
101017	SW50.15.20.T2.2.2	2.2	3	5.1	20	34	25	25~0	4*1-15	630×285×345	46	432
101018	SW65.25.15.T2.2.2	2.2	3	5.1	20	60	20	20~0	4*1-15	635×260×348	50	486
101019	SW65.27.15.T2.2.2	2.2	3	5.1	28	62	21	19~5	4*1-15	635×260×348	50	486
101020	SW65.35.7.T2.2.2	2.2	3	5.1	25	50	15.5	15.5~0	4*1-8	630×285×345	51	432
101021	SW80.42.9.T2.2.2	2.2	3	5.1	25	60	16	19~0	4*1-8	655×270×328	50	504
101022	SW50.15.30.T2.3	3	4	6.7	25	30	33	33~20	3*1.5+1×1-15	680×285×345	59	384
101023	SW65.20.22.T2.3	3	4	6.7	25	48	27	28~10	3*1.5+1×1-8	680×285×345	61	384
101024	SW65.25.20.T2.3	3	4	6.7	25	48	27	25.5~10	3*1.5+1×1-8	680×285×345	61	384
101025	SW65.37.13.T2.3	3	4	6.7	25	77	20	18~0	3*1.5+1×1-8	720×320×390	56.5	336
101026	SW80.43.13.T2.3	3	4	6.7	25	82	18.5	18.5~0	3*1.5+1×1-8	700×310×370	68	342
101027	SW80.50.7.T2.3	3	4	6.7	32	72	13	13~0	3*1.5+1×1-8	720×320×390	62	336
101028	SW80.50.10.T2.3	3	4	6.7	25	82	18.5	18.5~0	3*1.5+1×1-8	700×310×370	68	342
101029	SW80.40.15.T2.4	4	5.5	8.8	25	91	22	22~0	3*1.5+1*1-8	745×345×415	73	255
101030	SW100.60.10.T2.4	4	5.5	8.8	25	91	20.5	20.5~0	3*1.5+1*1-8	745×345×415	73	255
101031	SW50.15.40.T2.5.5	5.5	7.5	11.7	25	50	42.5	44~0	3*1.5+1*1 ☆-15	750×340×380	89	306
101032	SW80.30.30.T2.5.5	5.5	7.5	11.7	25	50	42.5	42.5~0	3*1.5+1*1 ☆-15	750×310×380	97	306
101033	SW100.65.15.T2.5.5	5.5	7.5	11.7	30	118	27	27~0	3*1.5+1*1 ☆-8	810×340×410	96	201
101034	SW80.45.25.T2.7.5	7.5	10	15.7	30	124	30	30~0	3×1.5+1×1 ☆-8	845×355×415	111	180
101035	SW100.65.20.T2.7.5	7.5	10	15.7	30	130	30	30~0	3×1.5+1×1 ☆-8	845×355×415	111	180
101036	SW100.80.20.T2.7.5	7.5	10	15.7	30	130	30	30~0	3×1.5+1×1 ☆-8	845×355×425	111	180
101037	SW100.100.15.T2.7.5	7.5	10	15.7	30	130	30	30~0	3×1.5+1×1 ☆-8	845×355×415	111	180

Центробежные насосы не рекомендуется использовать при подъеме меньше допустимого диапазона.

Гидравлическая кривая

Артикул насоса	Модель	Мощн.		Ном. Ток (A)	Проход Тв. част. (мм)	Макс. расх. ($м^3$/ч)	Макс. напор (м)	Диап. напора (м)	Длина каб. (м)	Разм.мм (L×W×H)	Вес (кг)	20 фут. контейн. кол-во (шт)
		kW	HP									
101038	SW100.100.23.T4.11	11	15	22.9	35	175	29	29~15	3*6+1*4-8	600×560×1230	253	69
101039	SW150.130.15.T4.11	11	15	22.9	45	330	22	22~0	3*6+1*4-8	590×500×1290	256	76
101040	SW150.150.13.T4.11	11	15	22.9	45	320	18	18~0	3*6+1*4-8	590×500×1290	253	76
101041	SW150.180.11.T4.11	11	15	22.9	50	300	20	20~0	3*6+1*4-8	590×500×1290	253	76
101044	SW100.100.30.T4.15	15	20	30.8	35	190	33	33~0	3*6+1*4-8	600×560×1230	270	69
101045	SW150.150.17.T4.15	15	20	30.8	45	350	25	25~0	3*6+1*4-8	590×500×1290	268	76
101046	SW150.180.15.T4.15	15	20	30.8	50	320	23	23~0	3*6+1*4-8	590×500×1290	268	76
101047	SW200.250.11.T4.15	15	20	30.8	50	400	20	20~0	3*6+1*4-8	660×570×1380	298	55
101048	SW200.400.7.T4.15	15	20	30.8	65	620	14	14~0	3*6+1*4-8	620×560×1450	312	55
101049	SW100.100.32.T4.18.5	18.5	25	37.2	35	224	37	37~20	3*10+1*6-8	690×600×1300	338	54
101050	SW150.150.20.T4.18.5	18.5	25	37.2	45	350	28	28~0	3*10+1*6-8	640×570×1350	356	61
101051	SW150.180.20.T4.18.5	18.5	25	37.2	45	400	28	28~0	3*10+1*6-8	640×570×1350	365	61
101052	SW200.250.15.T4.18.5	18.5	25	37.2	50	400	22	22~0	3*10+1*6-8	660×610×1450	372	48
101053	SW200.350.10.T4.18.5	18.5	25	37.2	55	520	17	17~0	3*10+1*6-8	620×560×1525	370	55
101054	SW100.100.37.T4.22	22	30	49.4	35	249	44	44~25	3*10+1*6-8	690×600×1300	351	54
101056	SW150.180.25.T4.22	22	30	49.4	45	340	32	32~0	3*10+1*6-8	640×570×1350	366	61
101057	SW200.250.18.T4.22	22	30	49.4	50	450	27	27~0	3*10+1*6-8	660×610×1450	377	48
101058	SW200.400.10.T4.22	22	30	49.4	60	630	18	18~0	3*10+1*6-8	620×560×1525	385	55

Центробежные насосы не рекомендуется использовать при подъеме меньше допустимого диапазона.

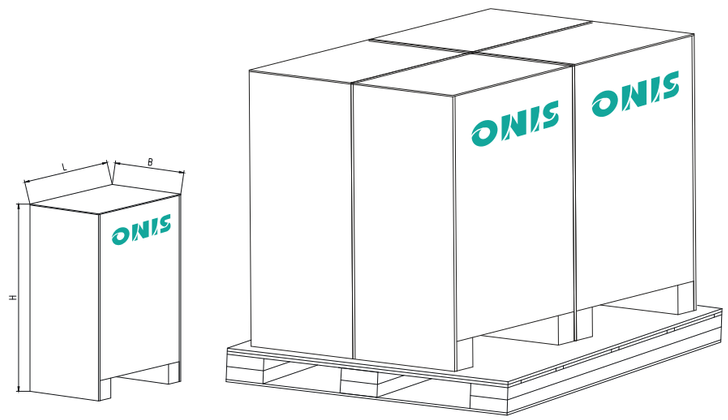

Компоненты и материалы

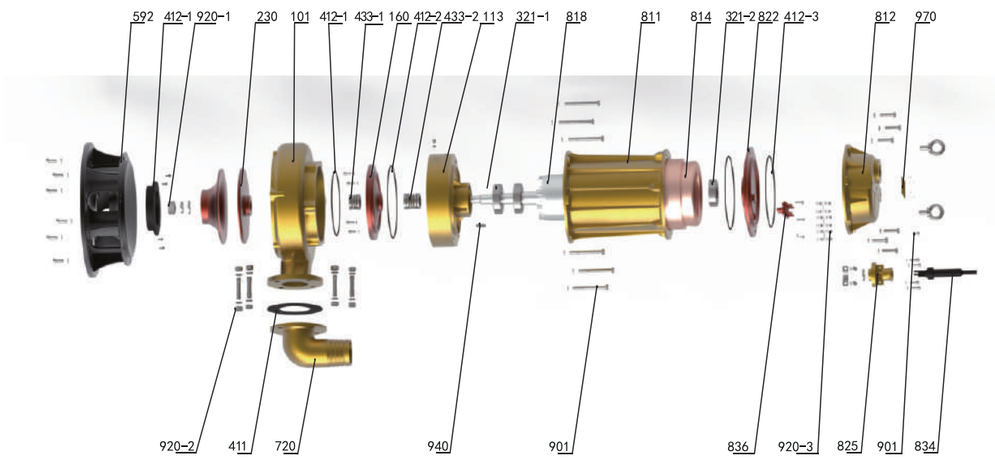

№	Наименование	№	Наименование	№	Наименование
101	Корпус насоса	433-1	Механический уплотнитель	834	Оболочка кабеля
160	Крышка масляной камеры	433-2	Механический уплотнитель	836	Клеммная колодка
113	Масленая камера	502	Уплотнительное кольцо	901	Болт с шестигранной головкой M12x125
230	Крыльчатка	592	Основа	920-1	Шестигранная гайка
321-1	Радиальный шарикоподшипник	720	Выходное соединение	920-2	Шестигранная гайка
321-2	Радиальный шарикоподшипник	811	Кожух	920-3	Шестигранная гайка
411	Резиновый уплотнитель	812	Крышка	940	Плоский ключ
412-1	Уплотнительное кольцо	814	Сердечник статора с обмоткой	970	Табличка
412-2	Уплотнительное кольцо	818	Ротор	752-1	Седло обратного клапана
412-3	Уплотнительное кольцо	822	Верхний подшипниковый узел		
412-4	Уплотнительное кольцо	825	Прижимная пластина для кабеля		

Габариты и вес

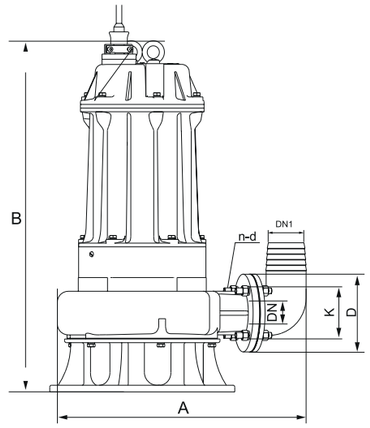

Модель	Разм.(мм)						Вес (кг)
	A	B	DN1/DN	D	K	n-d	
SW100.100.23.T4.11	710	995	4"	210	170	4-ø19	238
SW150.130.15.T4.11	750	995	6"	265	225	8-ø19	241
SW150.150.13.T4.11	750	995	6"	265	225	8-ø19	238
SW150.180.11.T4.11	750	995	6"	265	225	8-ø19	238
SW100.100.30.T4.15	710	995	4"	210	170	4-ø19	255
SW150.150.17.T4.15	750	995	6"	265	225	8-ø19	253
SW150.180.15.T4.15	750	995	6"	265	225	8-ø19	253
SW200.250.11.T4.15	855	1010	8"	320	280	8-ø19	283
SW200.400.7.T4.15	861	1040	8"	320	280	8-ø19	297
SW100.100.32.T4.18.5	775	1055	4"	210	170	4-ø19	323
SW150.150.20.T4.18.5	800	1070	6"	265	225	8-ø19	341
SW150.180.20.T4.18.5	800	1070	6"	265	225	8-ø19	341
SW200.250.15.T4.18.5	850	1065	8"	320	280	8-ø19	357
SW200.350.10.T4.18.5	861	1096	8"	320	280	8-ø19	355
SW100.100.37.T4.22	775	1055	4"	210	170	4-ø19	336
SW150.180.25.T4.22	800	1070	6"	265	225	8-ø19	351
SW200.250.18.T4.22	850	1065	8"	320	280	8-ø19	362
SW200.400.10.T4.22	861	1096	8"	320	280	8-ø19	370

ПОГРУЖНЫЕ ДРЕНАЖНЫЕ НАСОСЫ СЕРИИ - SW

SW

Области применения

Серия насосов SW широко применяется в различных отраслях, таких как промышленность, сельское хозяйство, горнодобывающая промышленность, строительство, коммунальное хозяйство, охрана окружающей среды и другие. Они подходят для откачки воды, содержащей частицы, такие как короткие волокна, обрывки бумаги и другие мягкие твердые частицы, такие как мутная вода, грязная вода, бытовые сточные воды, канализация, навоз и т. д. Эти насосы являются идеальным оборудованием для сельскохозяйственного орошения и дренажа, очистки водоемов от ила и строительства на местах, но не предназначены для использования во взрывоопасных условиях.

Параметры эксплуатации

Температура перекачиваемой жидкости 0~40°C
Напряжение - 3*380В, 50Гц, флуктуация -=10%
Глубина погружения 0.5~5м
Ph - 6.5 - 8.5

Схема подключения

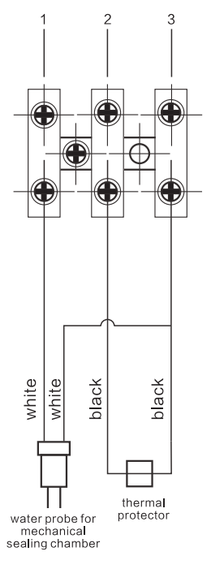

Расшифровка обозначений

SWB 50 . 10 . 10 . T2 . 0.75

- Мощность двигателя (кВт)
- Количество полюсов двигателя
- Номинальный напор (м)
- Номинальный расход (м³/ч)
- Диаметр выпускного патрубка (мм)
- Код модели

Характеристики

Уплотнение - NBR, О-образное кольцо - NBR,
двойное механическое уплотнение - NBR.
Класс изоляции - B.
Класс защиты - IPX8.
4,6,8 полюсный двигатель.
По индивидуальному заказу доступны модели более высокой мощности.

Монтажные размеры и технические параметры

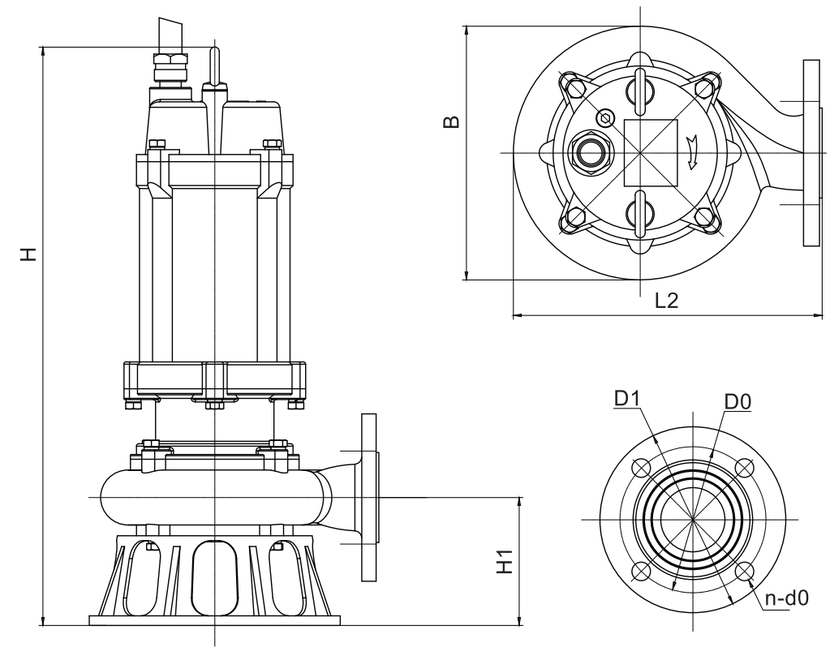

Гидравлическая кривая

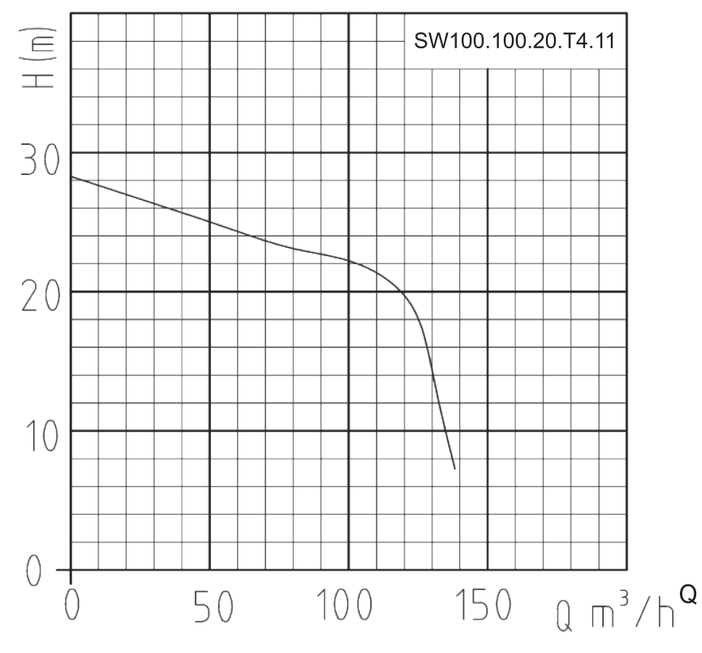

Гидравлическая кривая

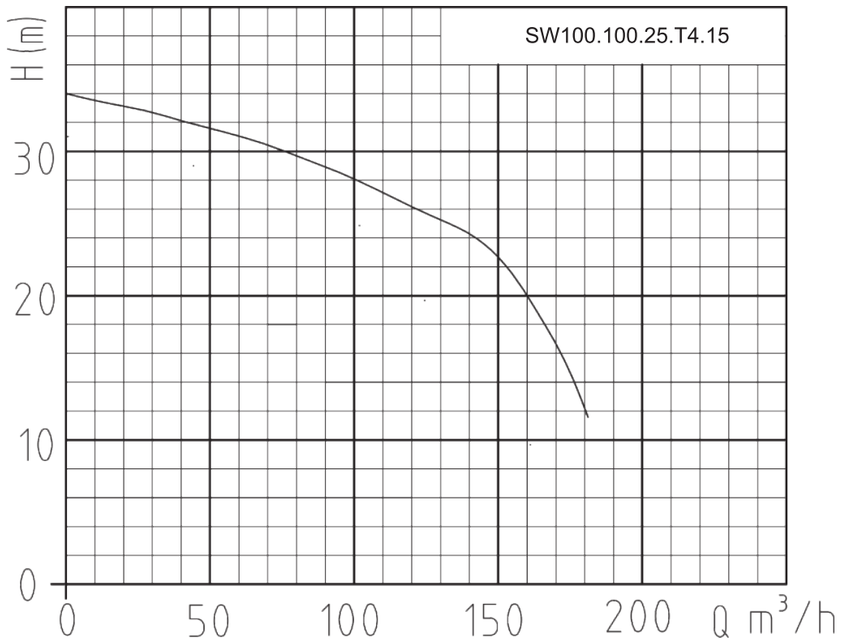

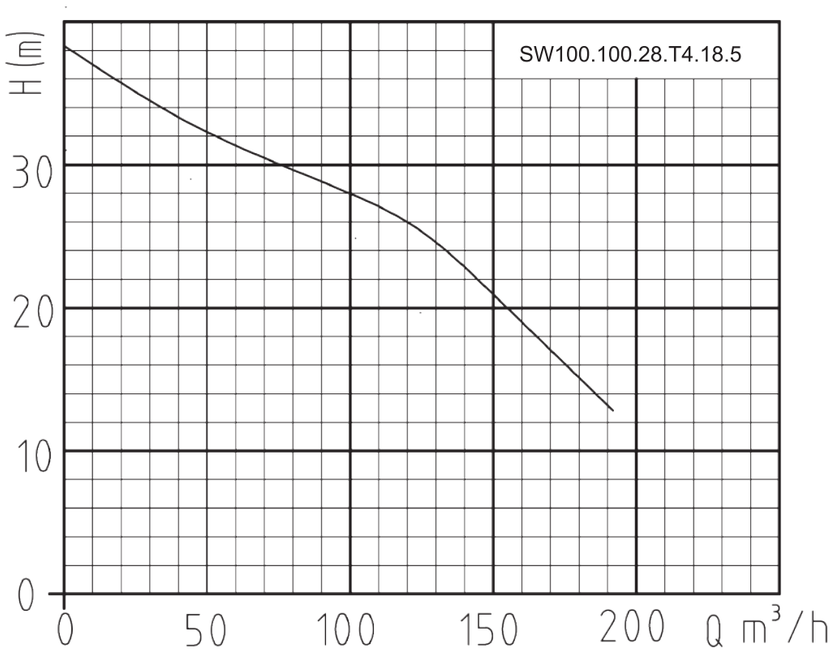

ONIS® | 50Hz
ПРЕИМУЩЕСТВА Экономия энергии | Высокая надежность

Гидравлическая кривая

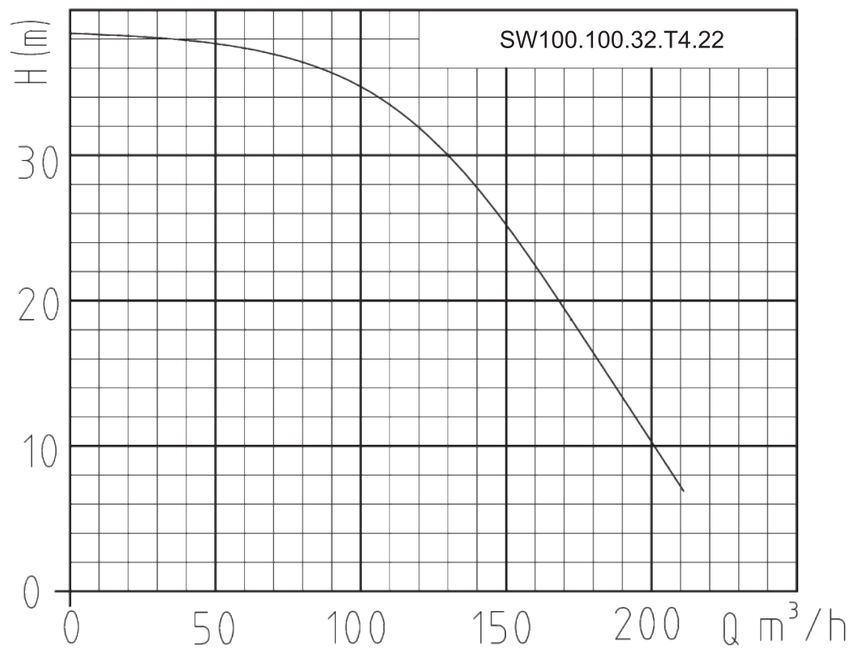

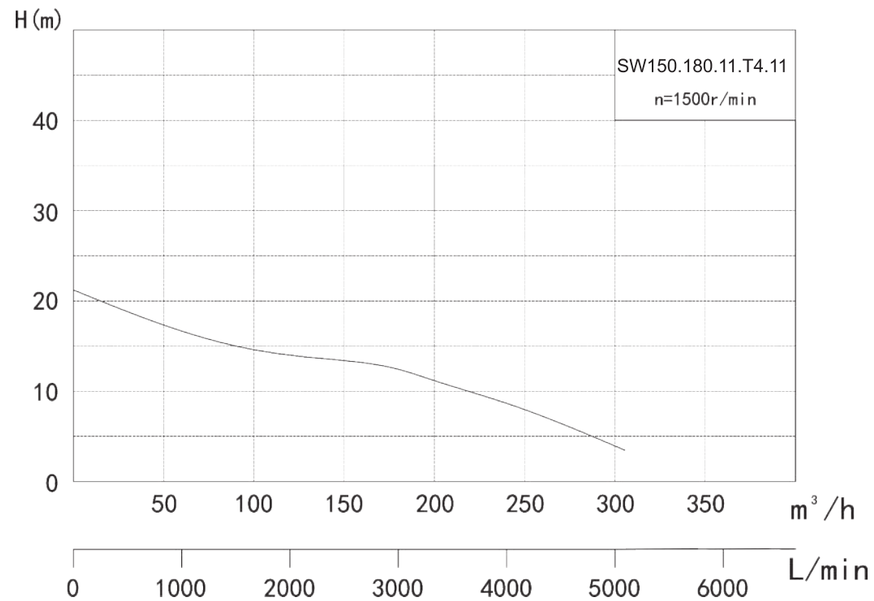

Гидравлическая кривая

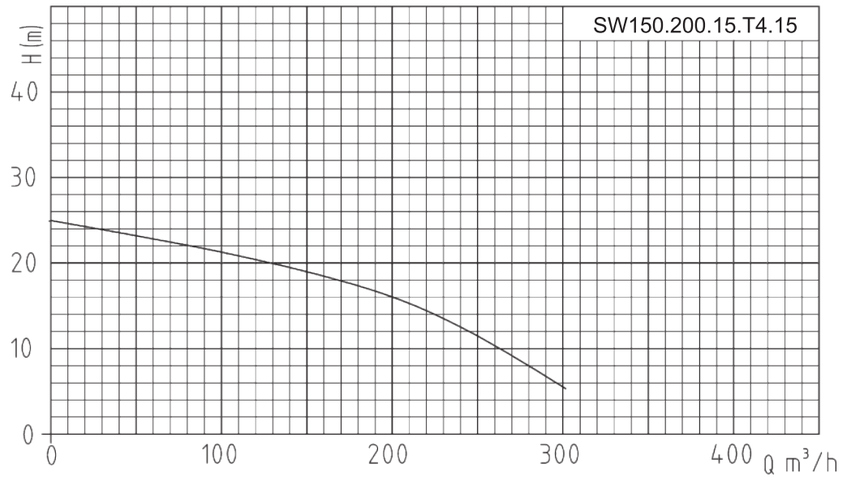

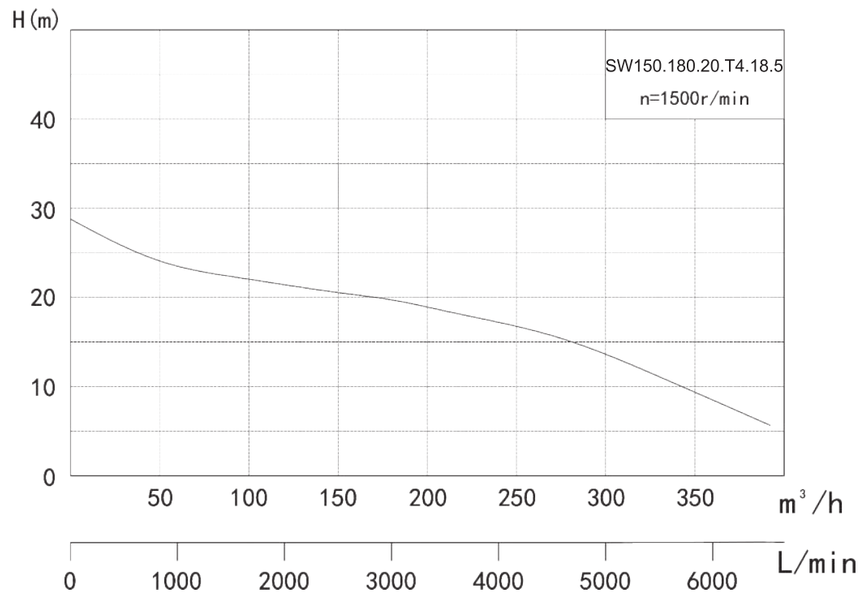

ONIS® | 50Hz
ПРЕИМУЩЕСТВА Экономия энергии | Высокая надежность

Гидравлическая кривая

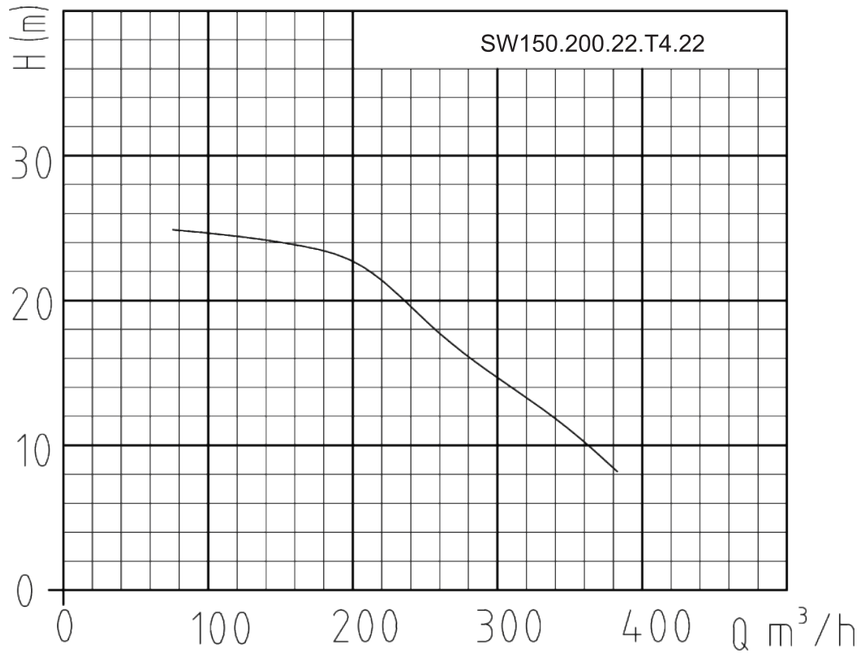

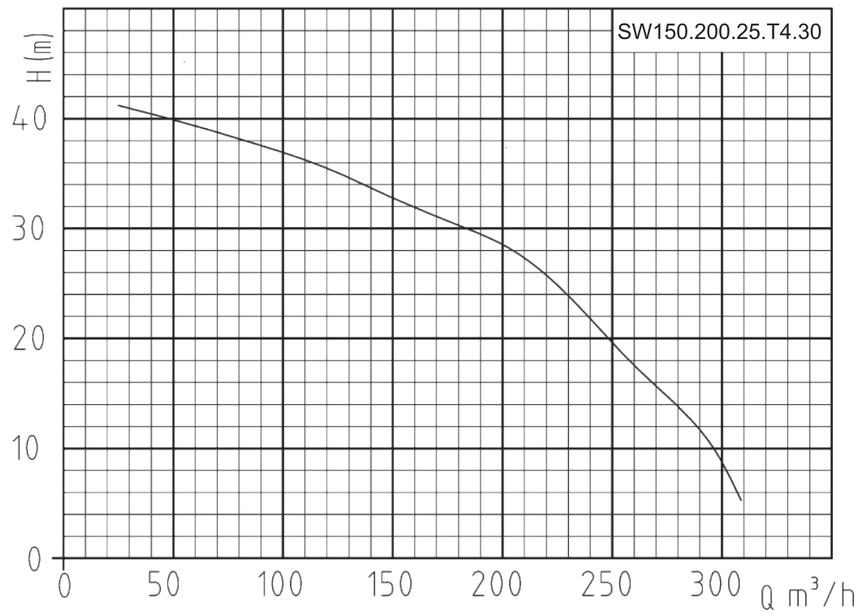

Гидравлическая кривая

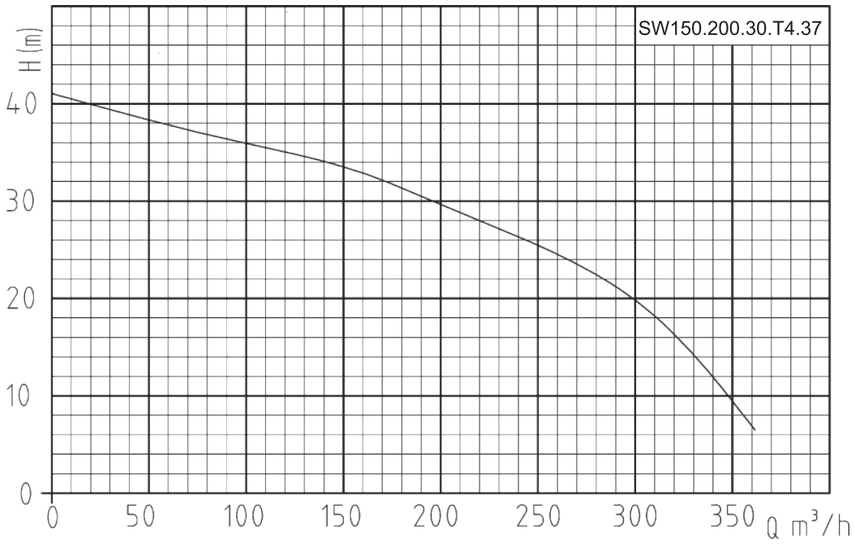

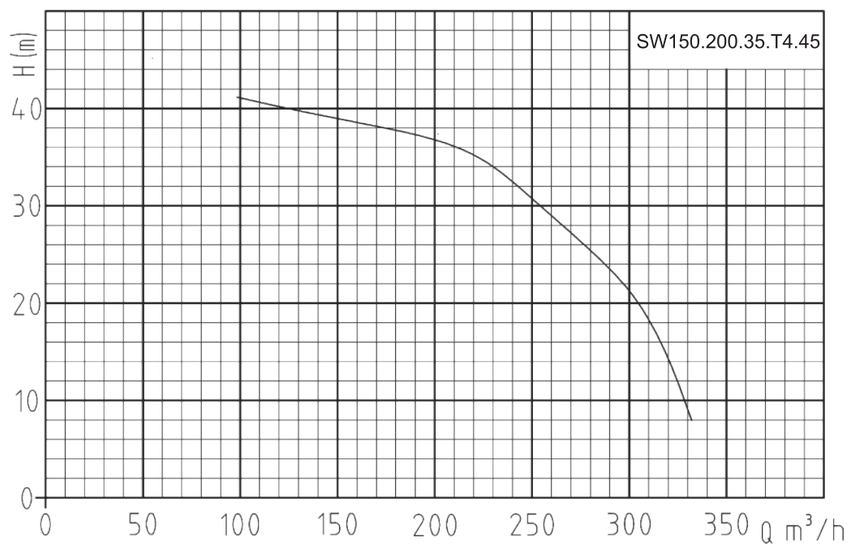

ONIS® | 50Hz
ПРЕИМУЩЕСТВА Экономия энергии | Высокая надежность

Гидравлическая кривая

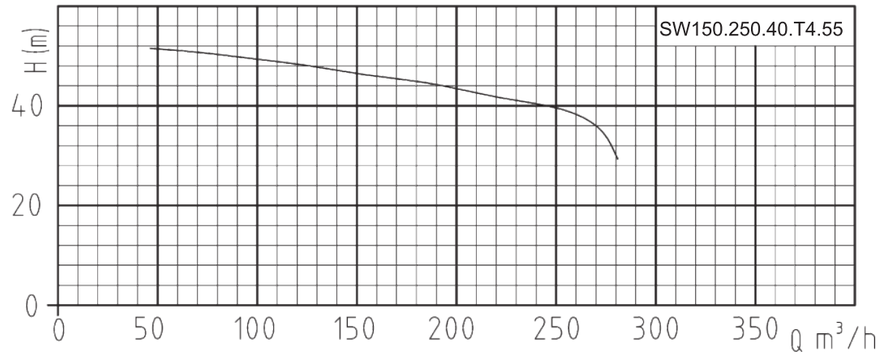

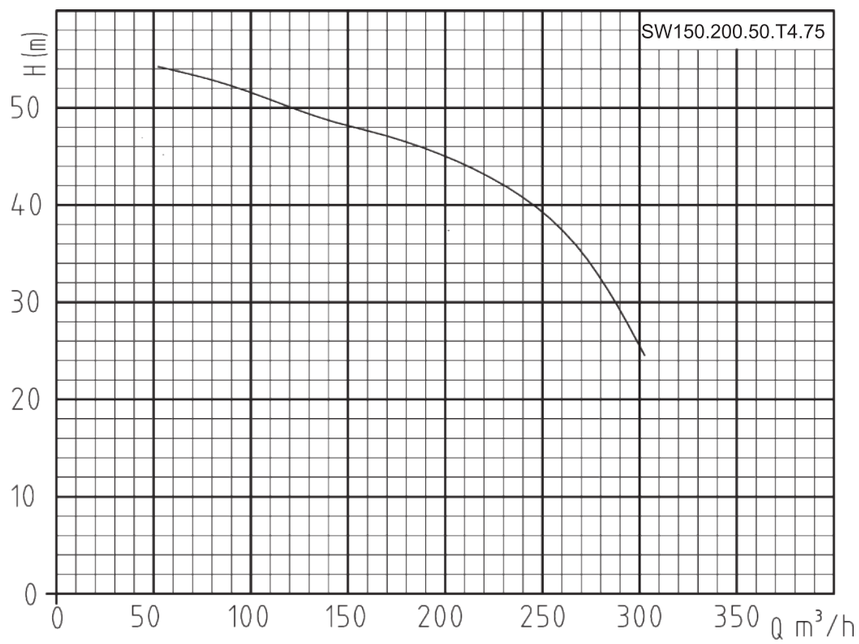

Гидравлическая кривая

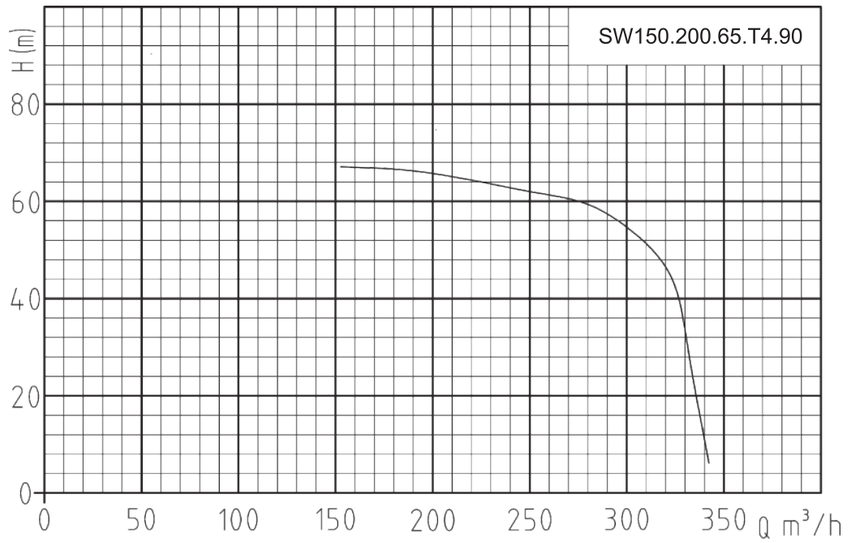

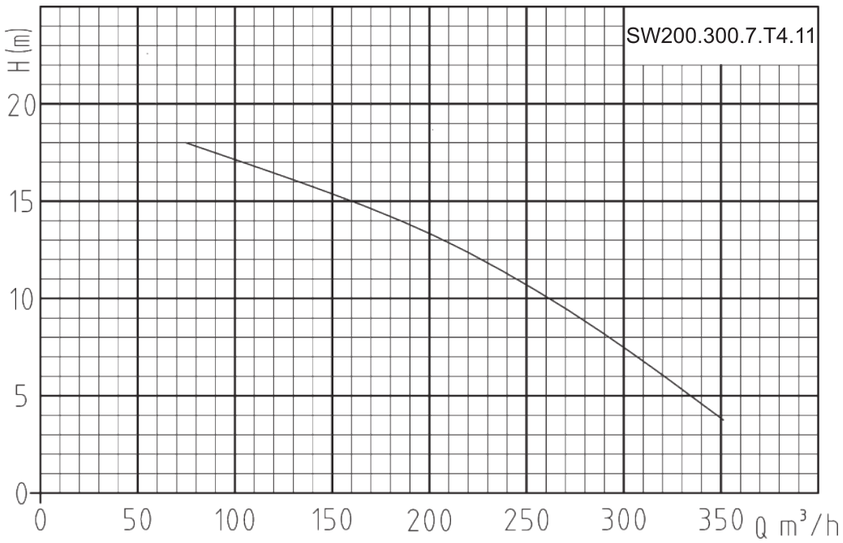

ONIS® | 50Hz
ПРЕИМУЩЕСТВА Экономия энергии | Высокая надежность

Гидравлическая кривая

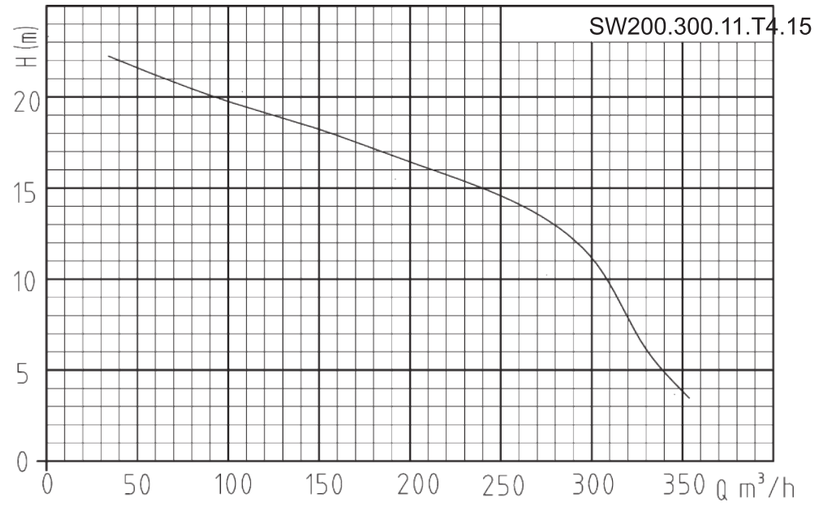

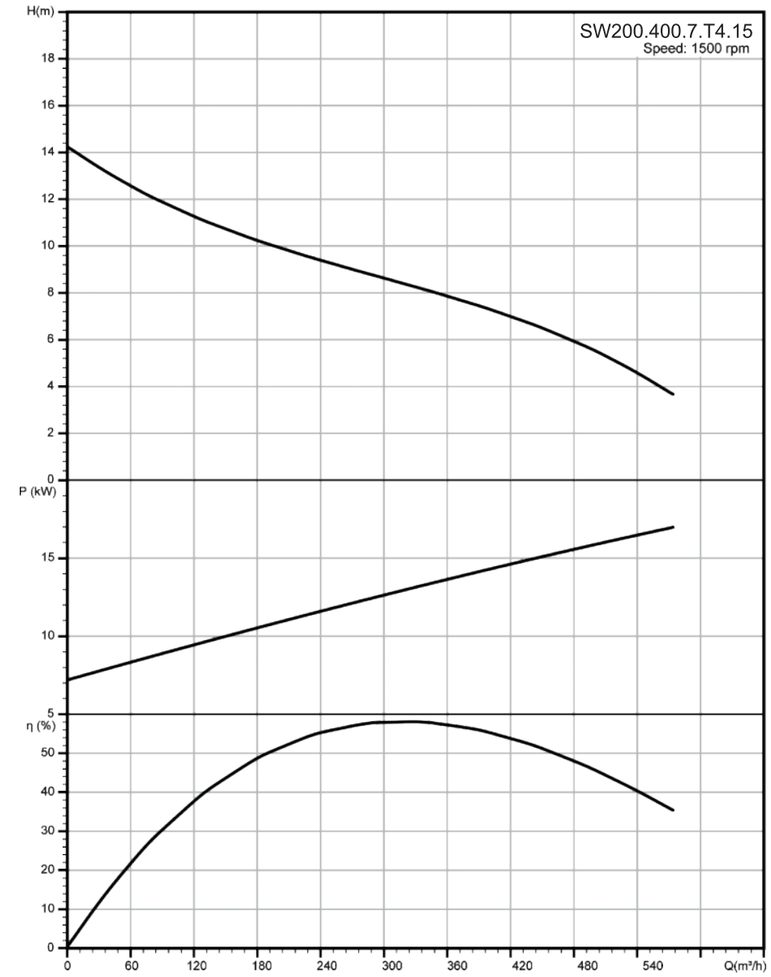

Гидравлическая кривая

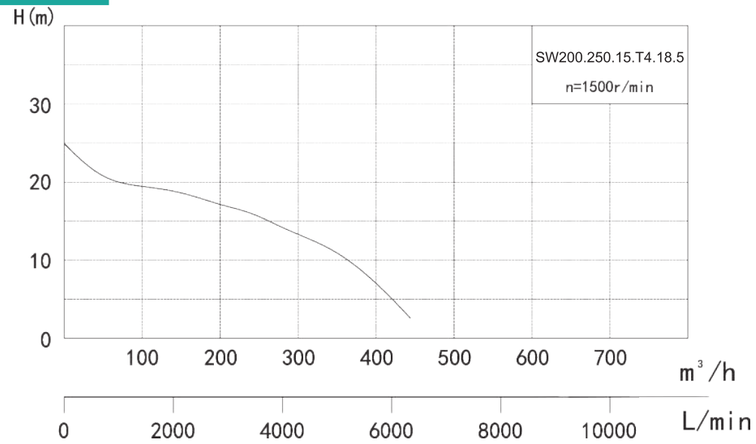

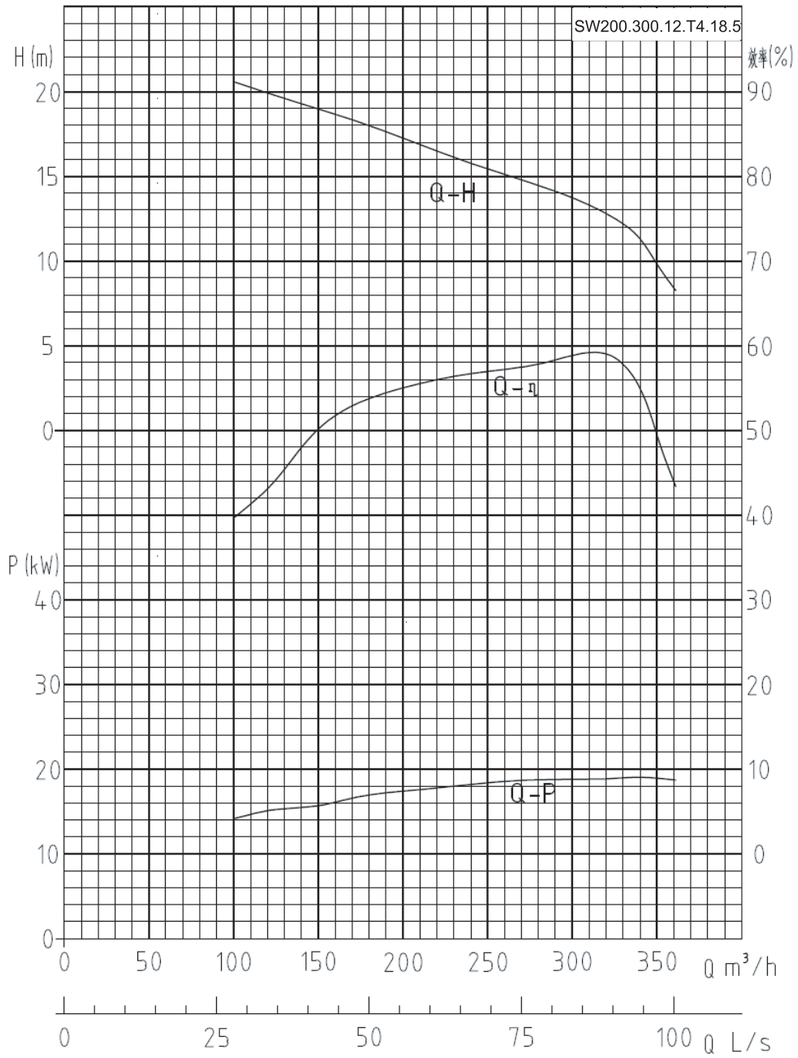

ONIS® | 50Hz
ПРЕИМУЩЕСТВА Экономия энергии | Высокая надежность

Гидравлическая кривая

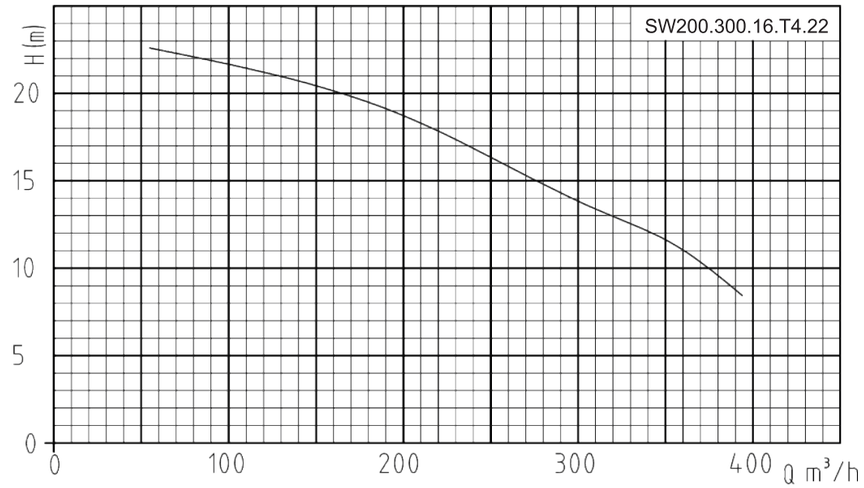

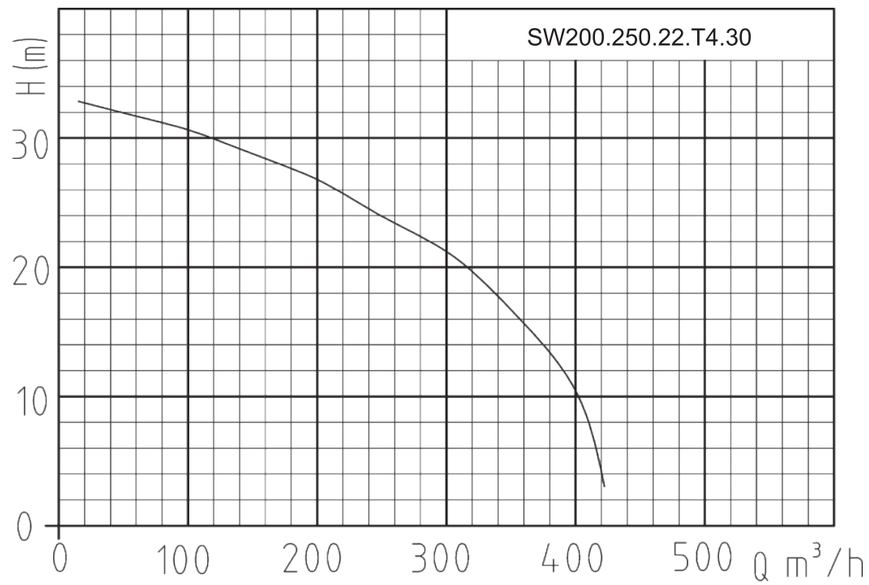

Гидравлическая кривая

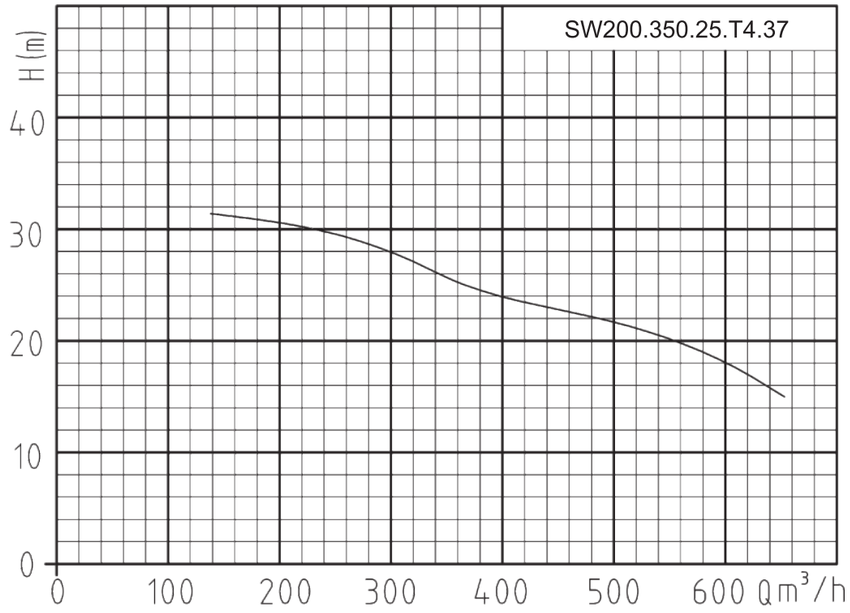

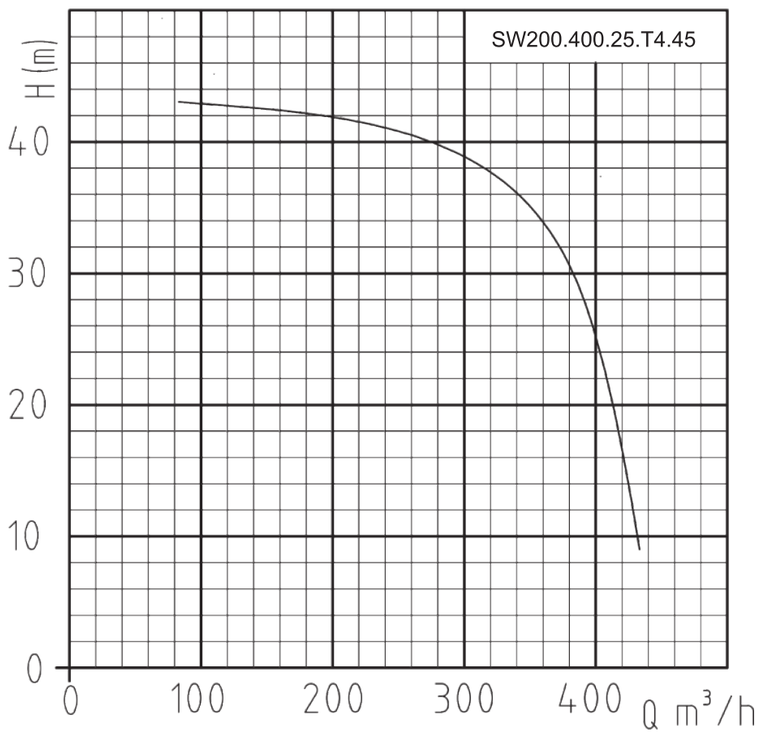

ONIS® | 50Hz
ПРЕИМУЩЕСТВА Экономия энергии | Высокая надежность

Гидравлическая кривая

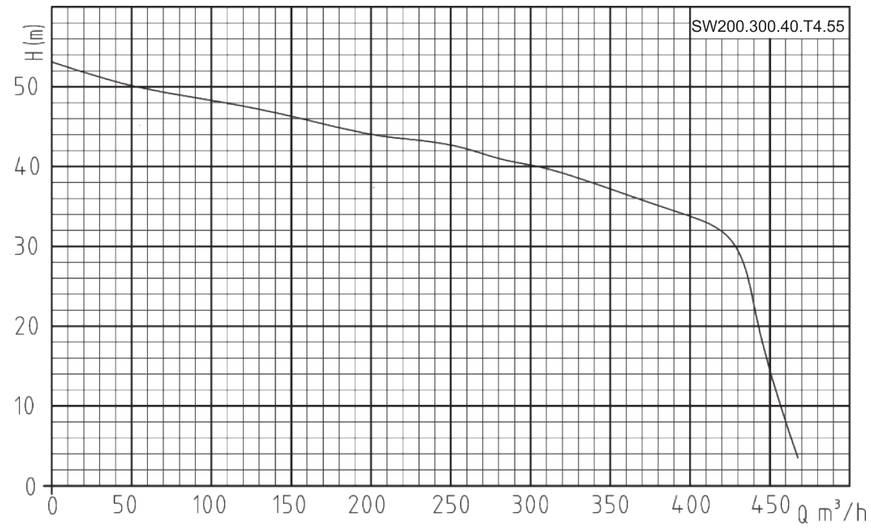

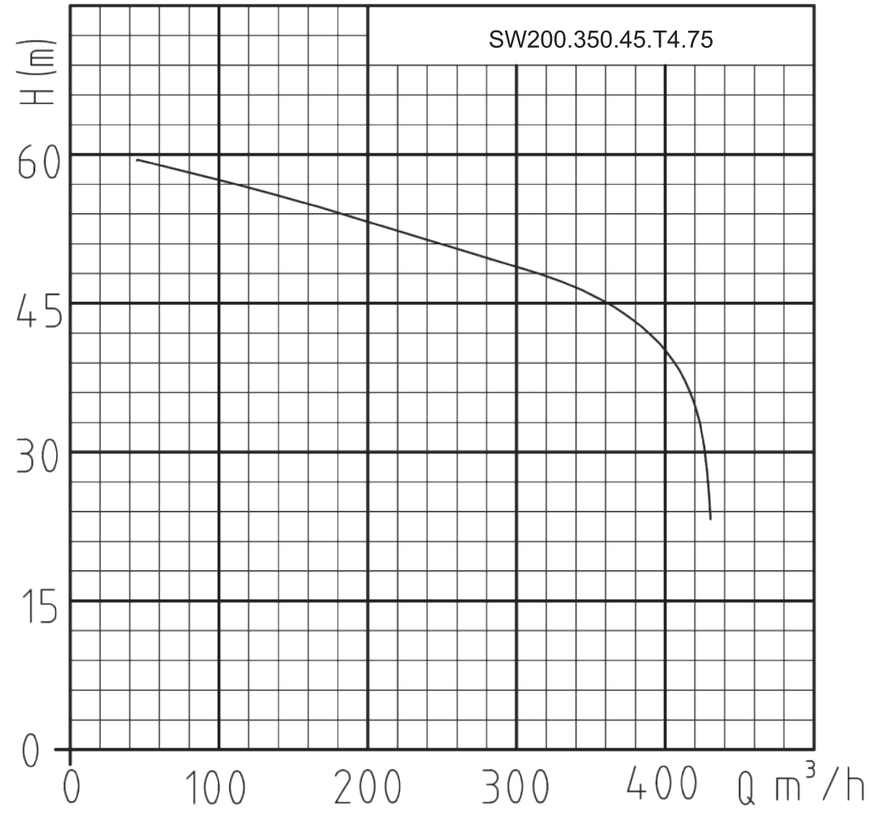

Гидравлическая кривая

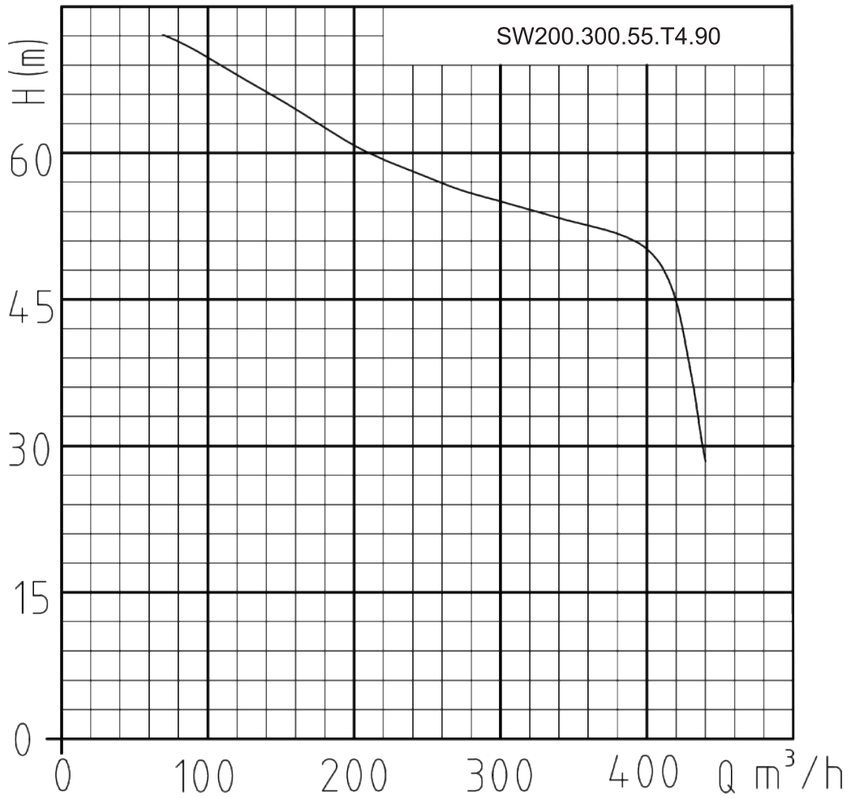

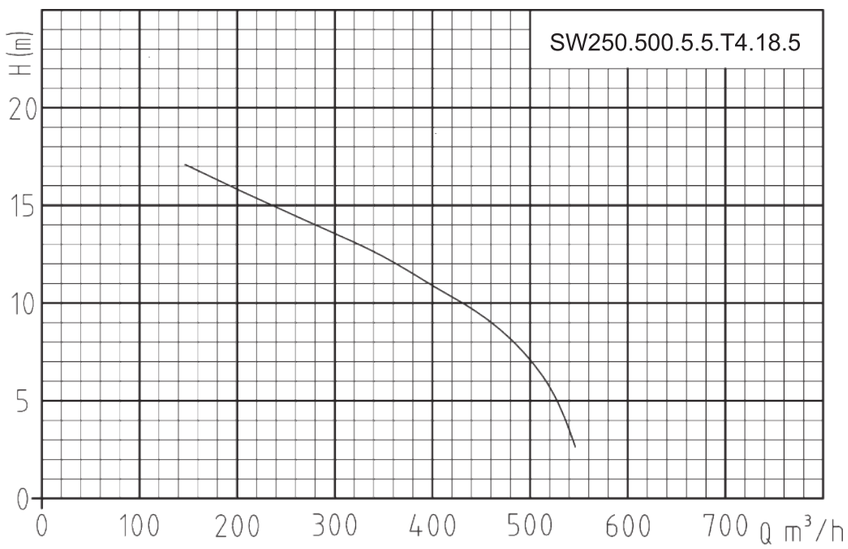

ONIS® | 50Hz
ПРЕИМУЩЕСТВА Экономия энергии | Высокая надежность

Гидравлическая кривая

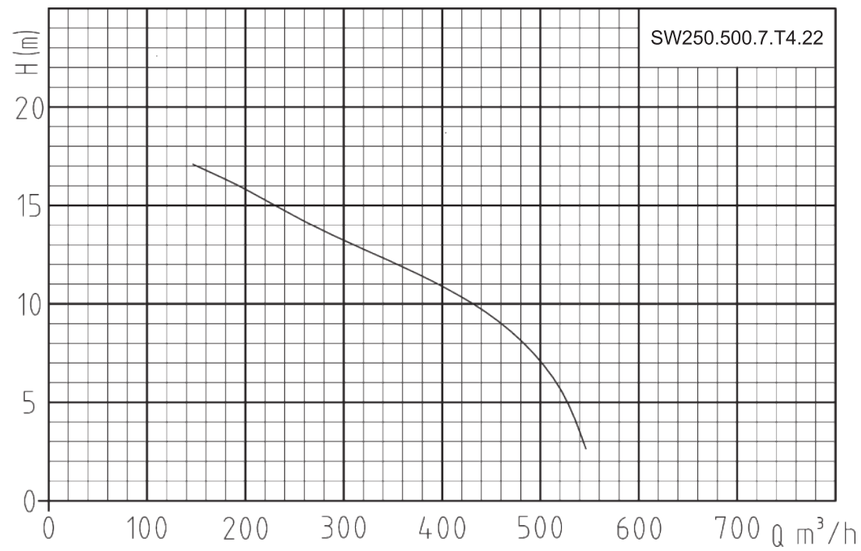

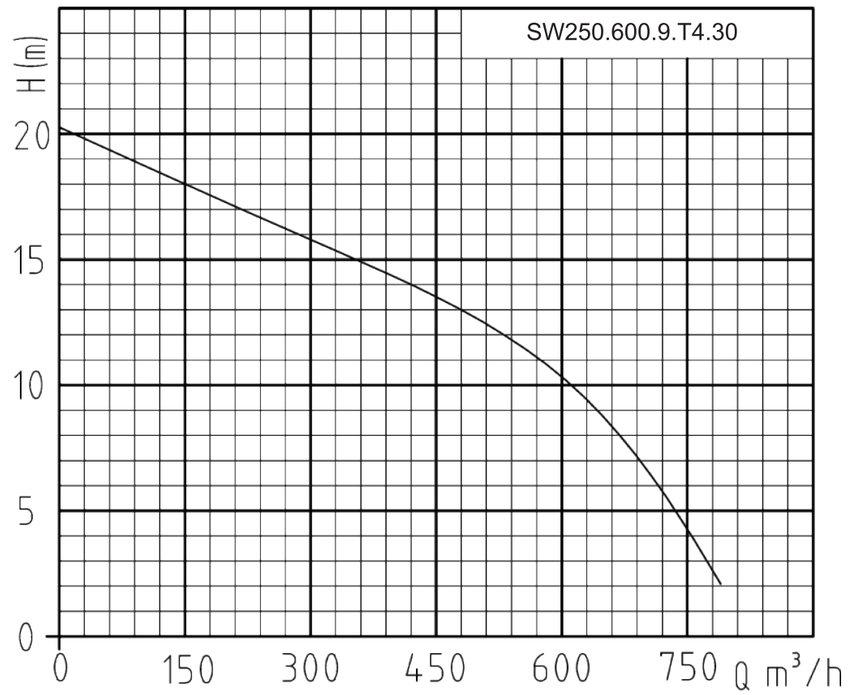

Гидравлическая кривая

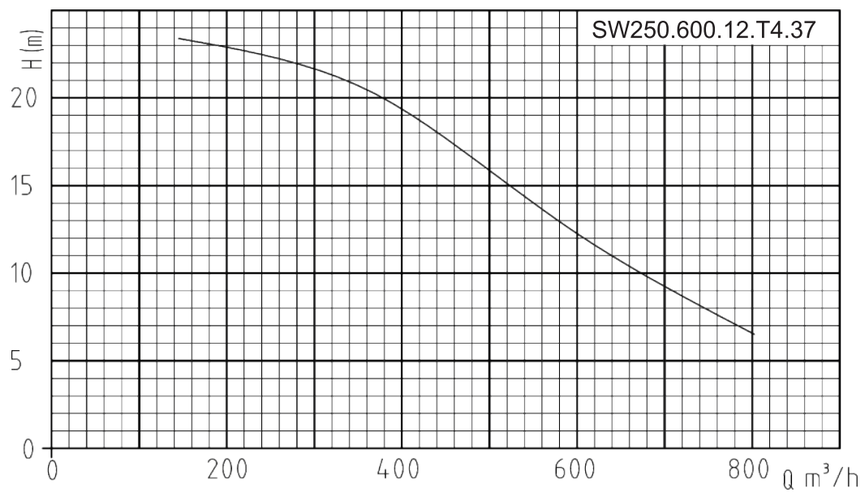

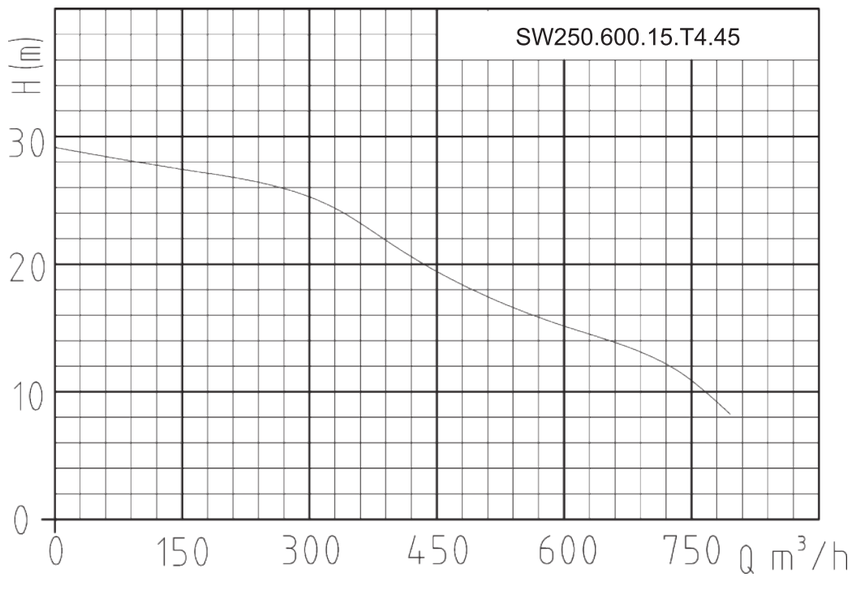

ONIS® | 50Hz
ПРЕИМУЩЕСТВА Экономия энергии | Высокая надежность

Гидравлическая кривая

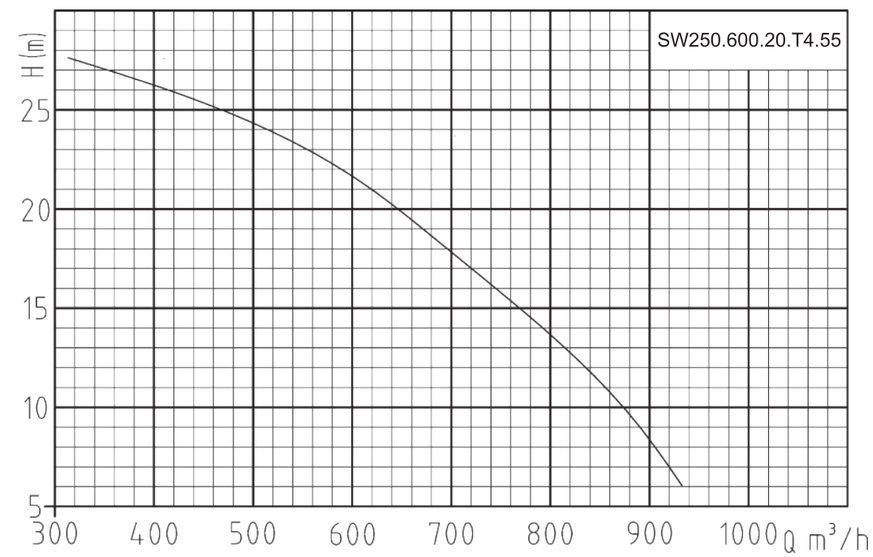

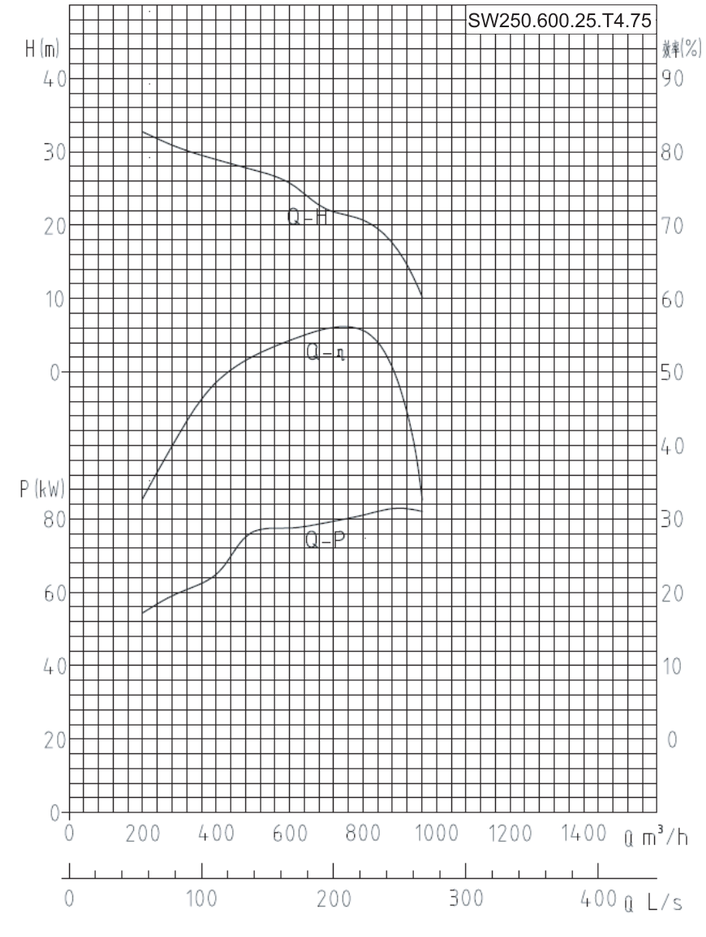

Гидравлическая кривая

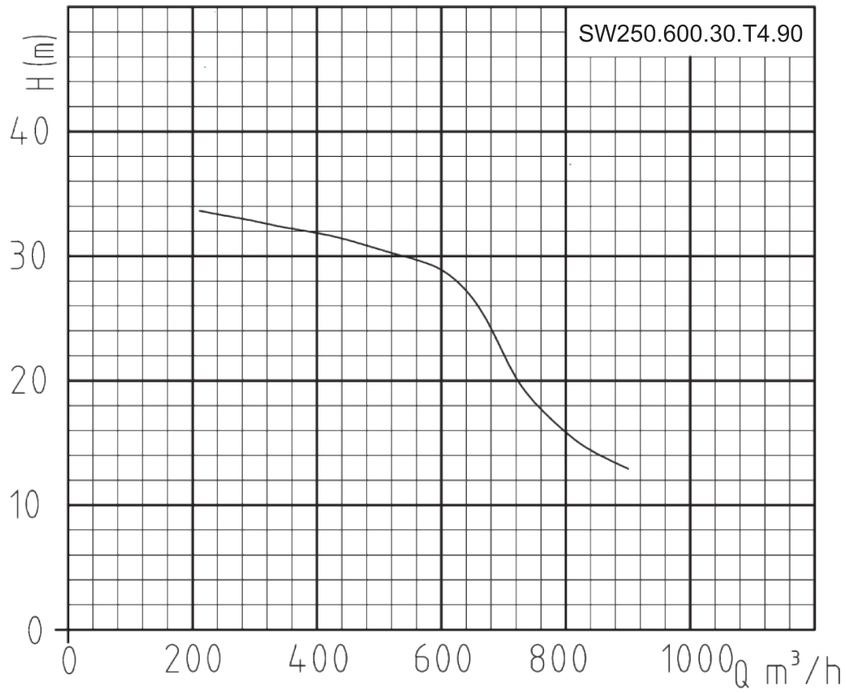

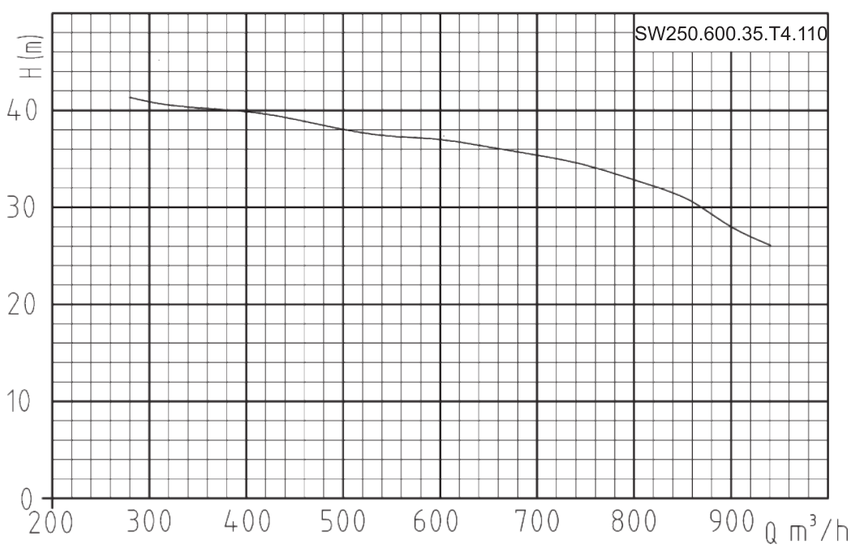

ONIS® | 50Hz
ПРЕИМУЩЕСТВА Экономия энергии | Высокая надежность

Гидравлическая кривая

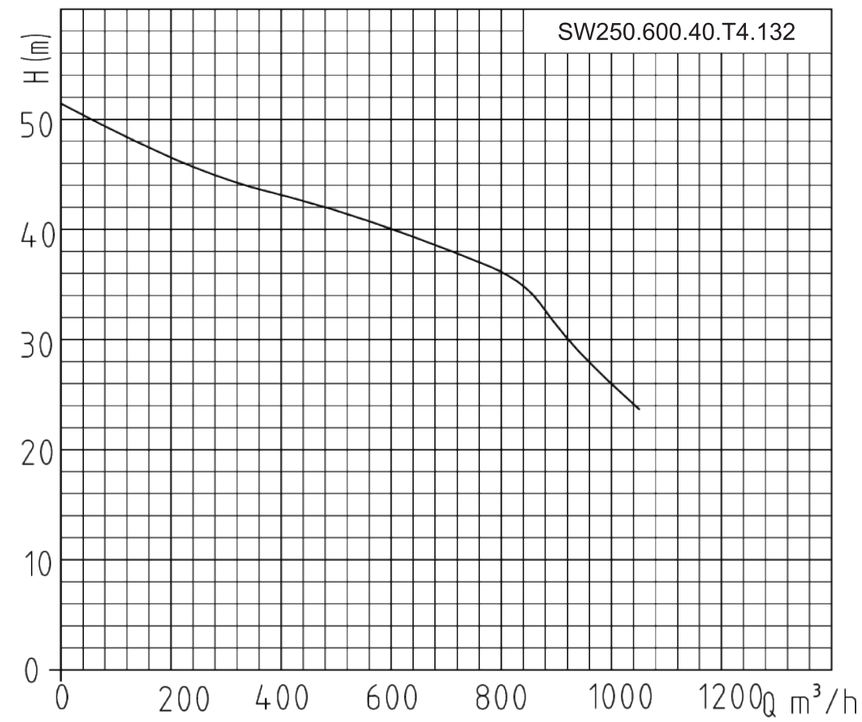

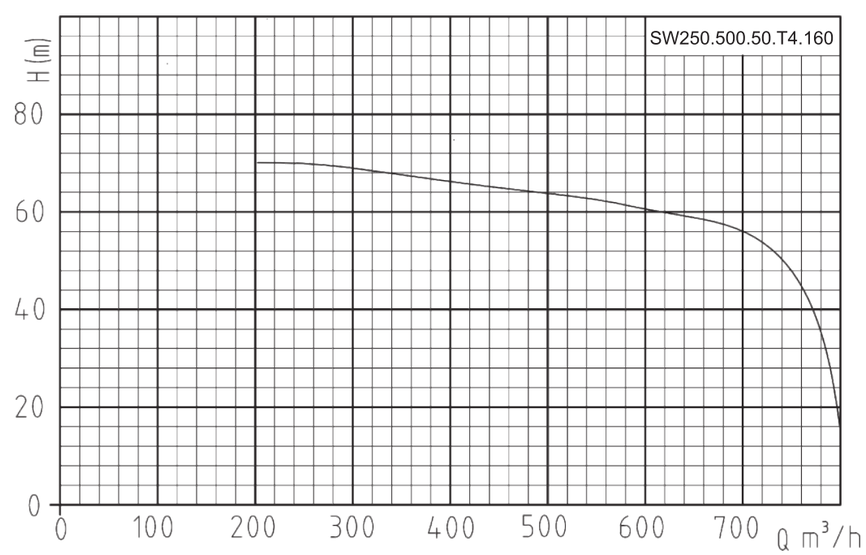

Гидравлическая кривая

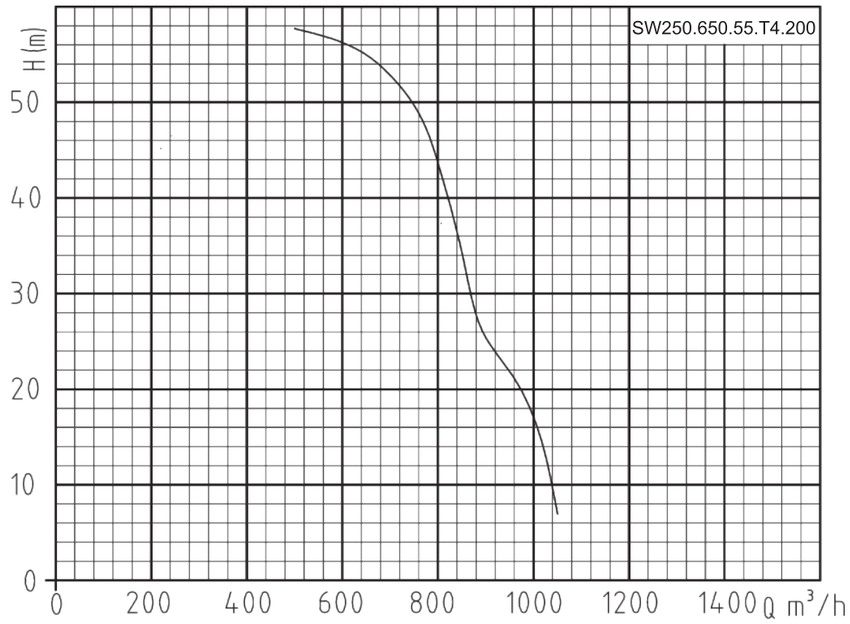

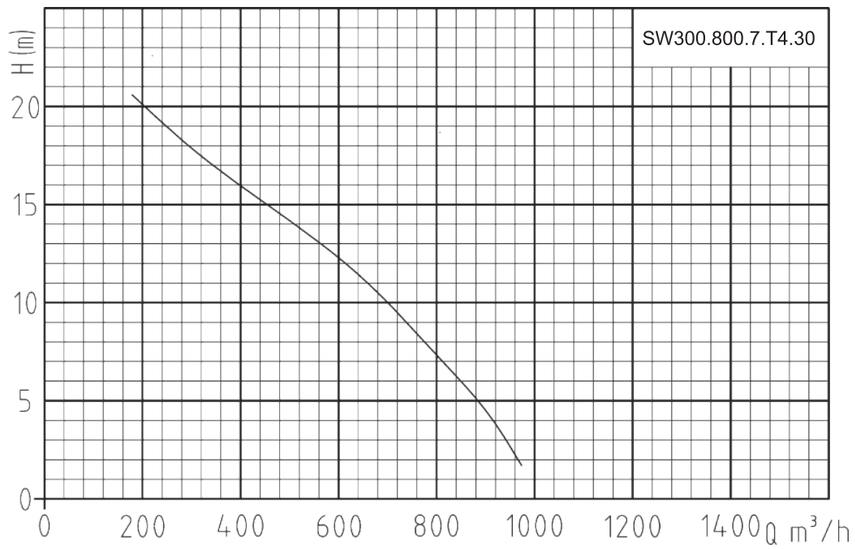

ONIS® | 50Hz
ПРЕИМУЩЕСТВА Экономия энергии | Высокая надежность

Гидравлическая кривая

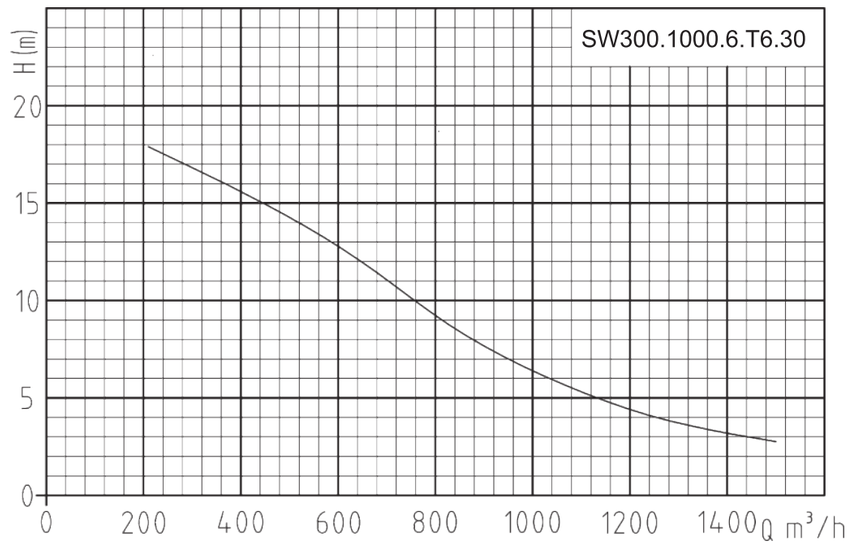

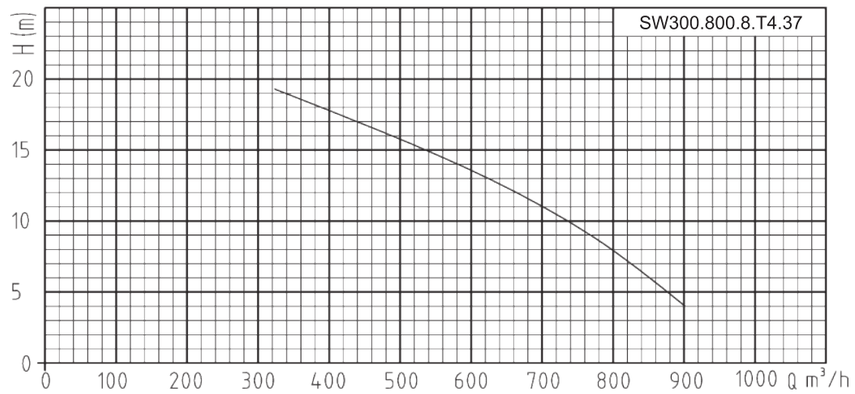

Гидравлическая кривая

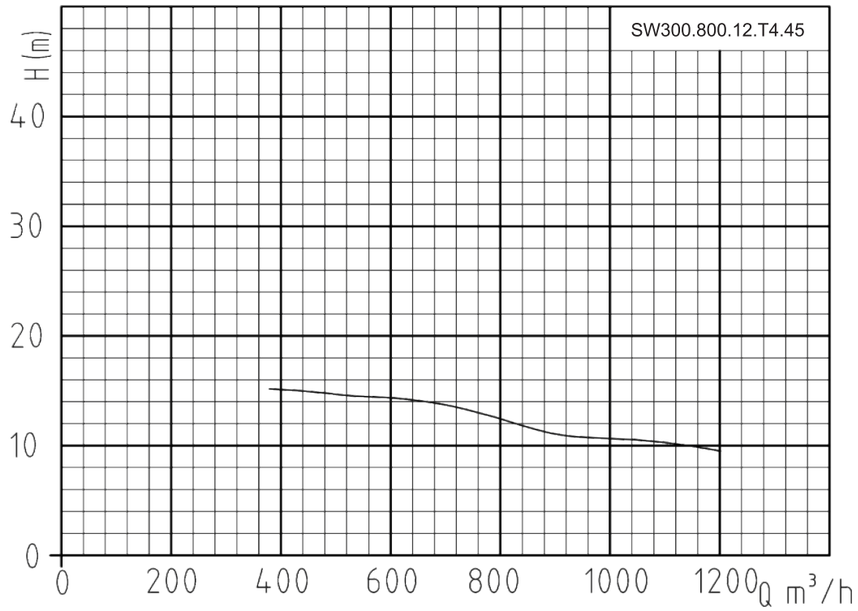

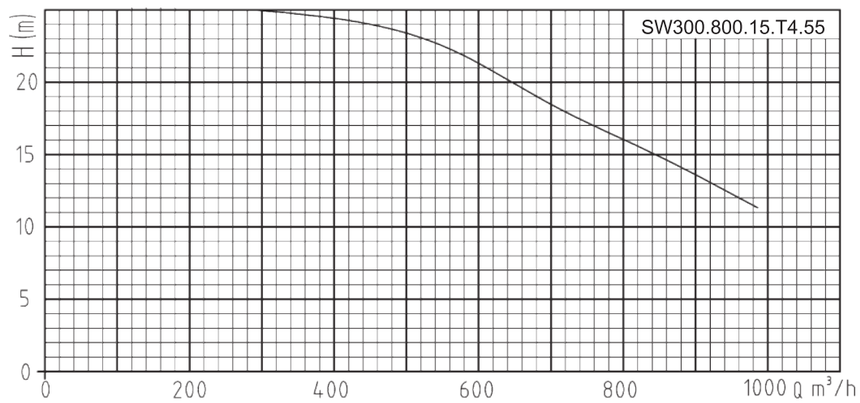

ONIS® | 50Hz
ПРЕИМУЩЕСТВА Экономия энергии | Высокая надежность

Гидравлическая кривая

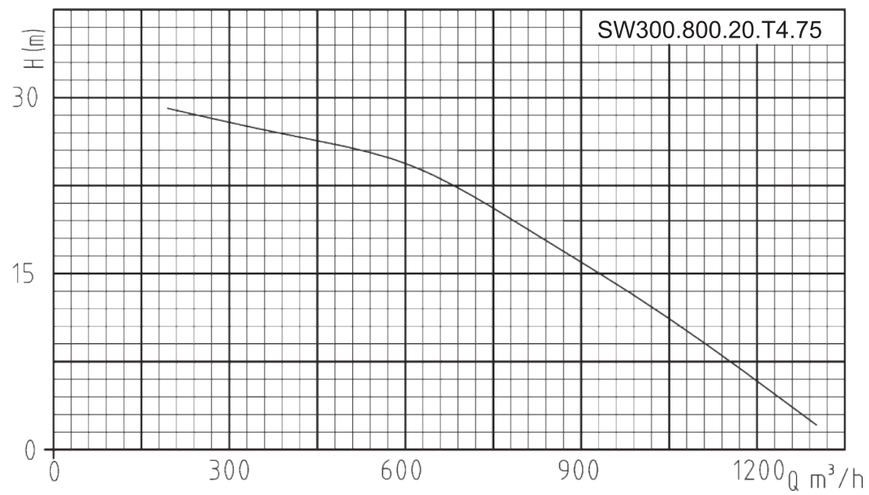

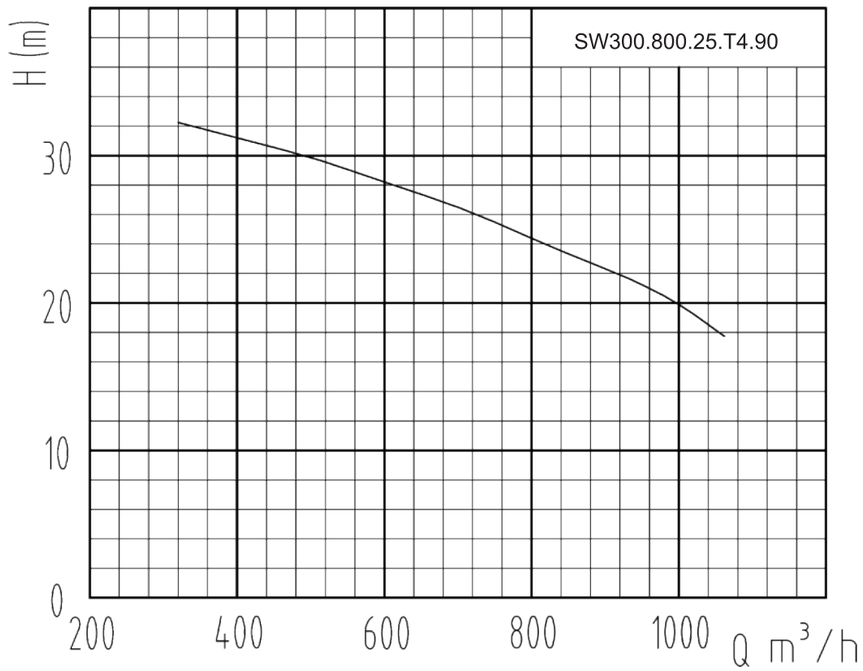

Гидравлическая кривая

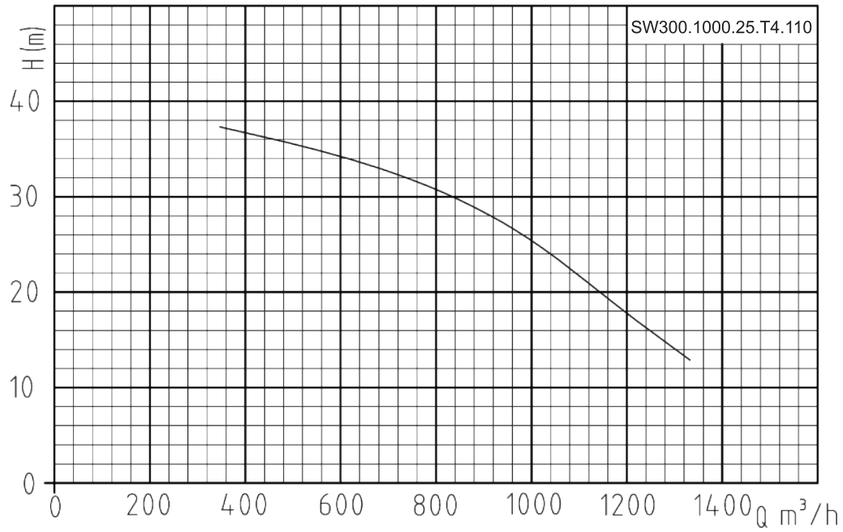

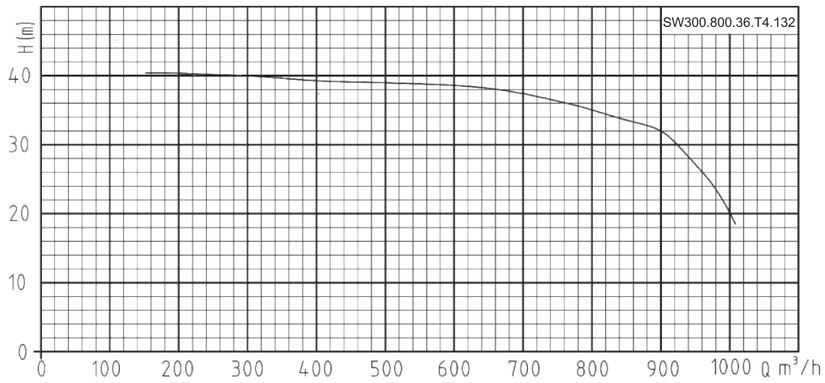

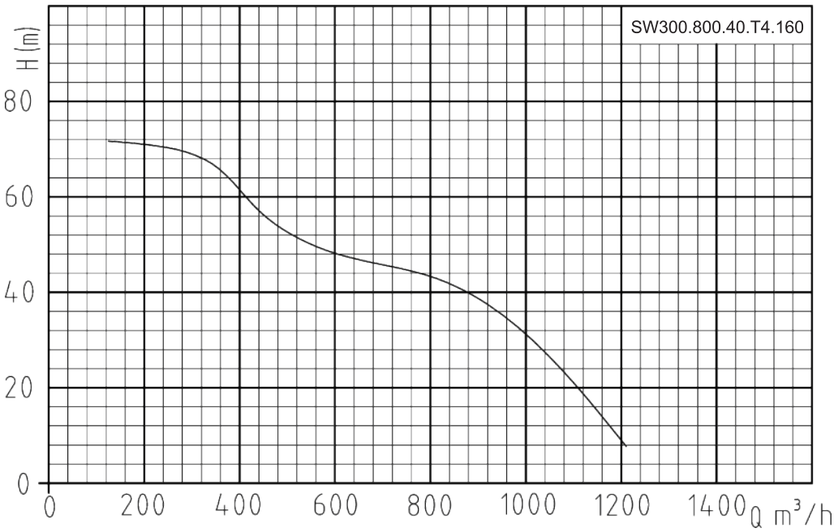

ONIS® | 50Hz
ПРЕИМУЩЕСТВА Экономия энергии | Высокая надежность

Гидравлическая кривая

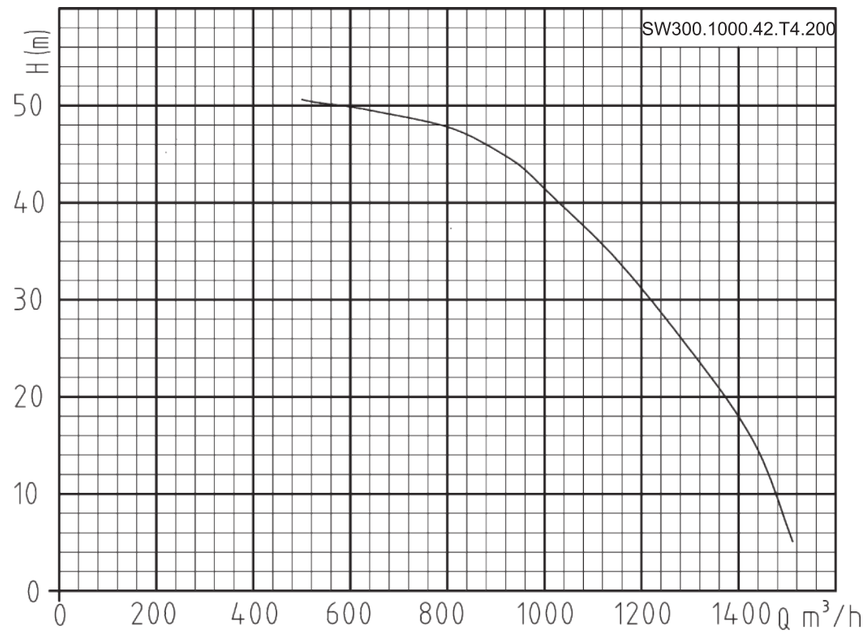

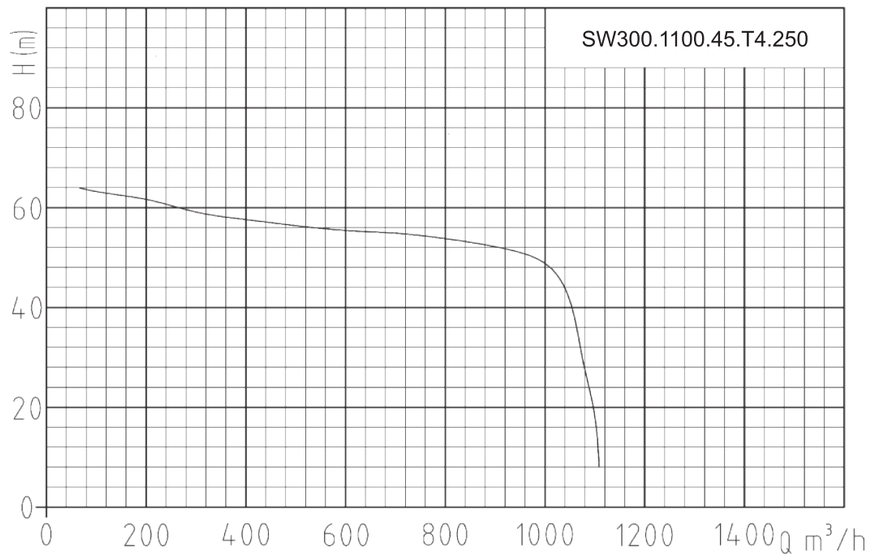

Гидравлическая кривая

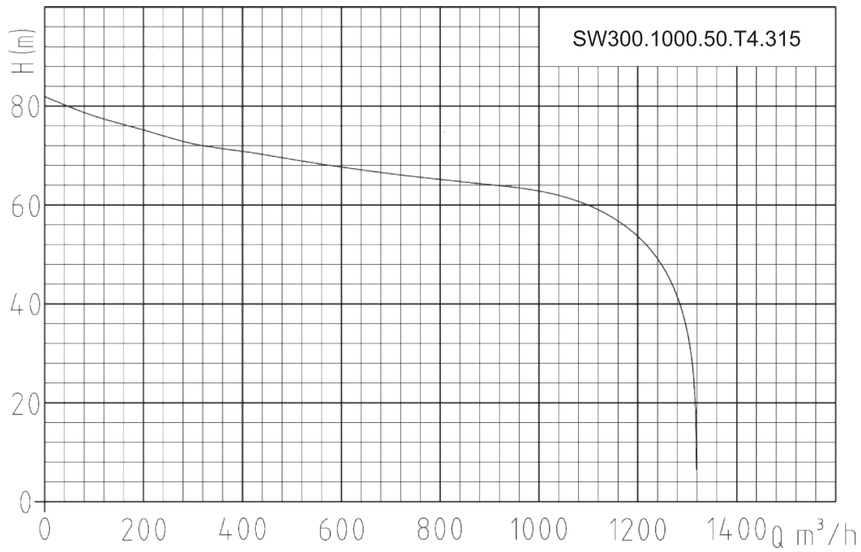

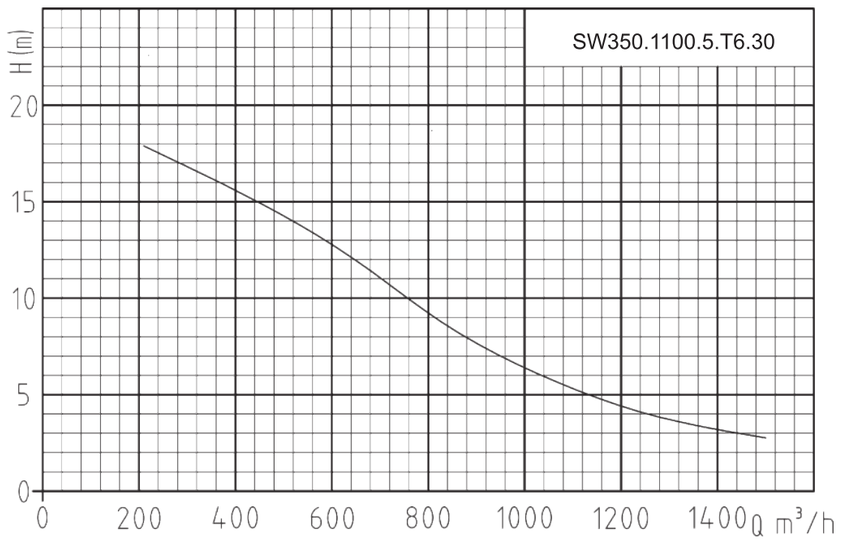

Гидравлическая кривая

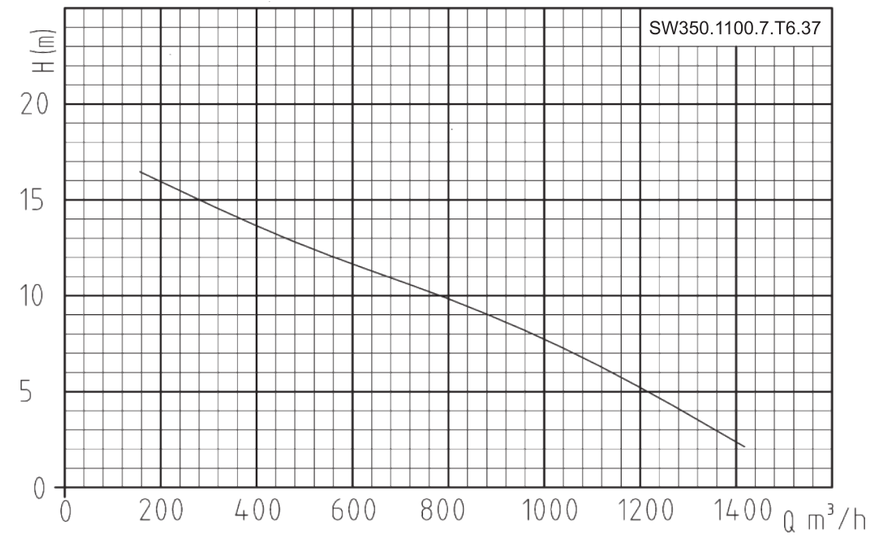

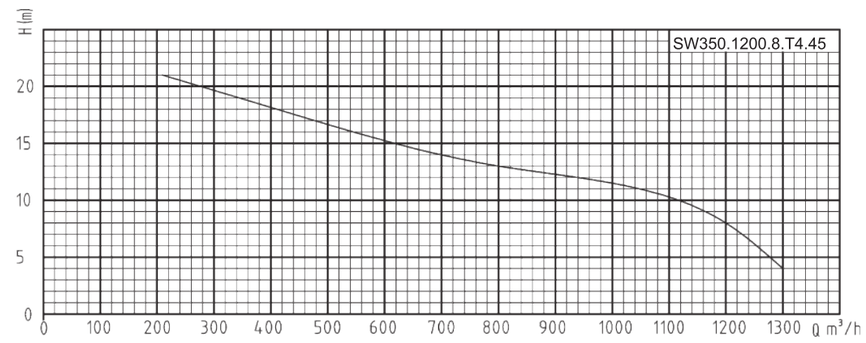

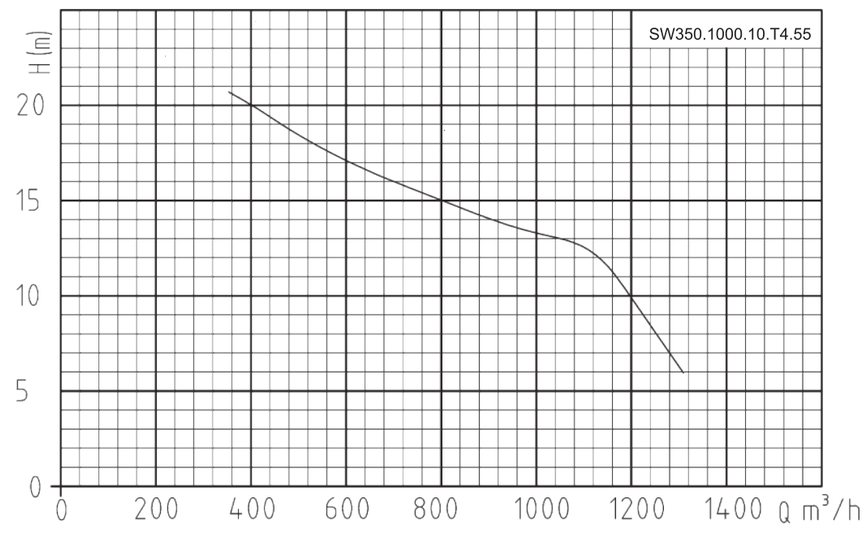

Гидравлическая кривая

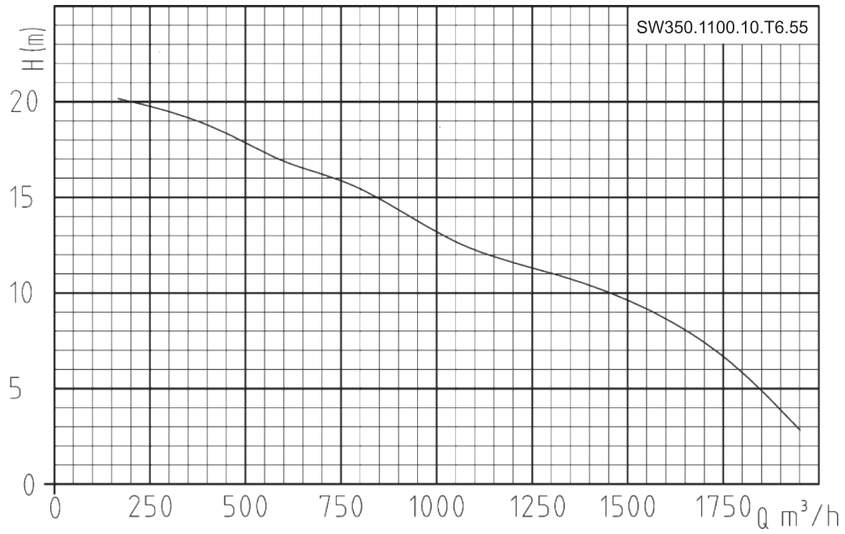

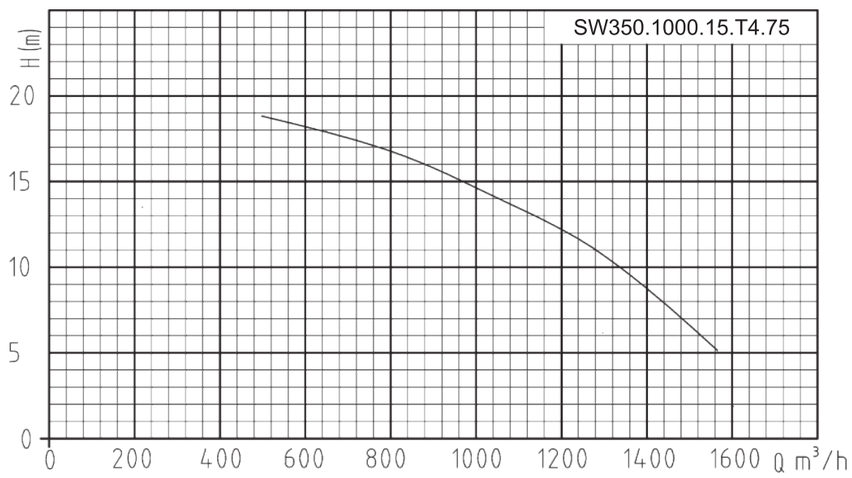

ONIS® | 50Hz
ПРЕИМУЩЕСТВА Экономия энергии | Высокая надежность

Гидравлическая кривая

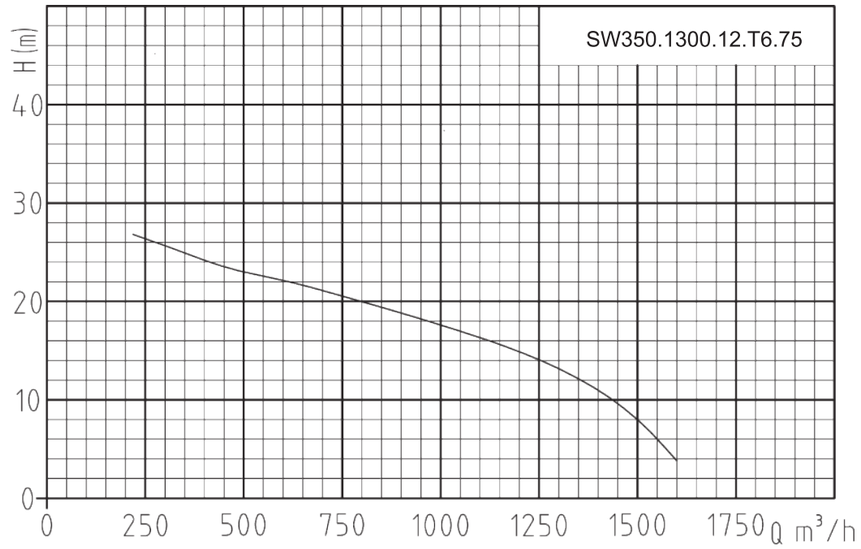

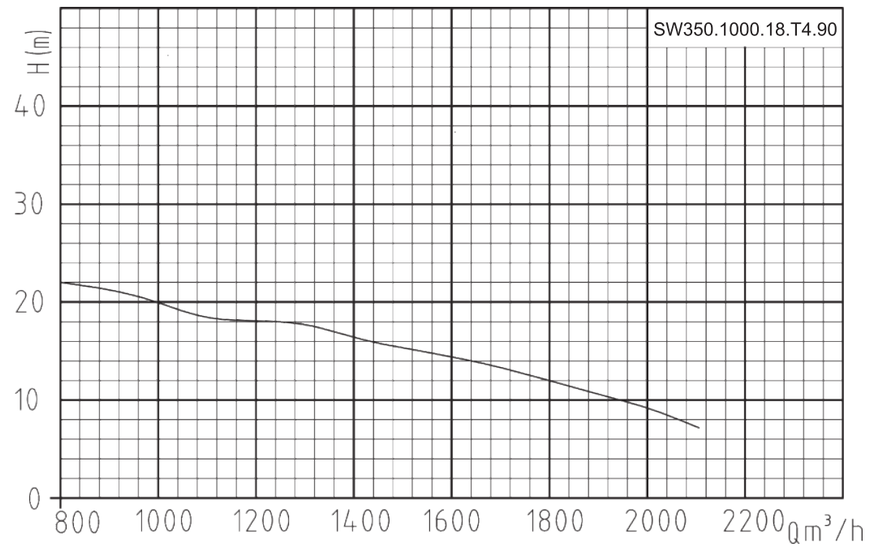

Гидравлическая кривая

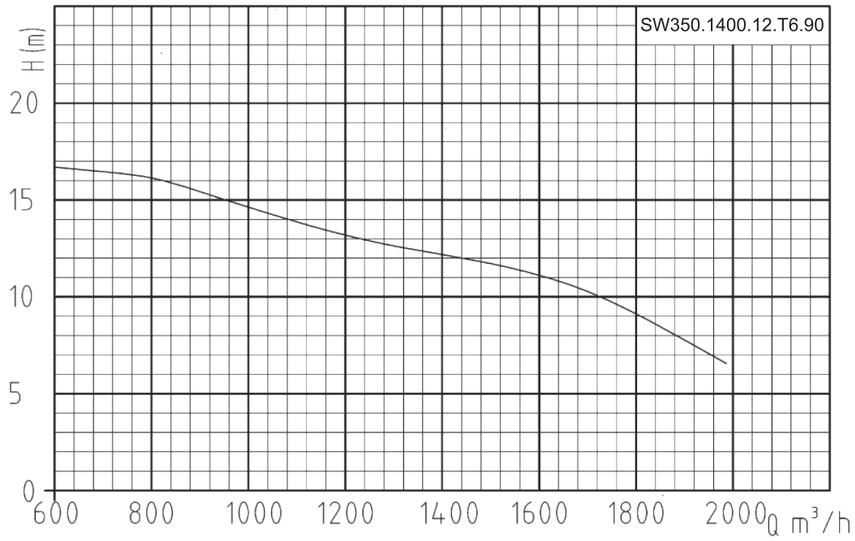

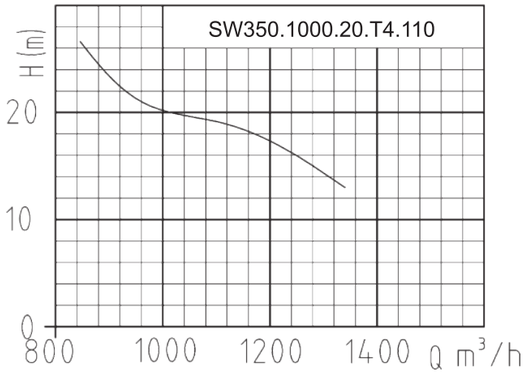

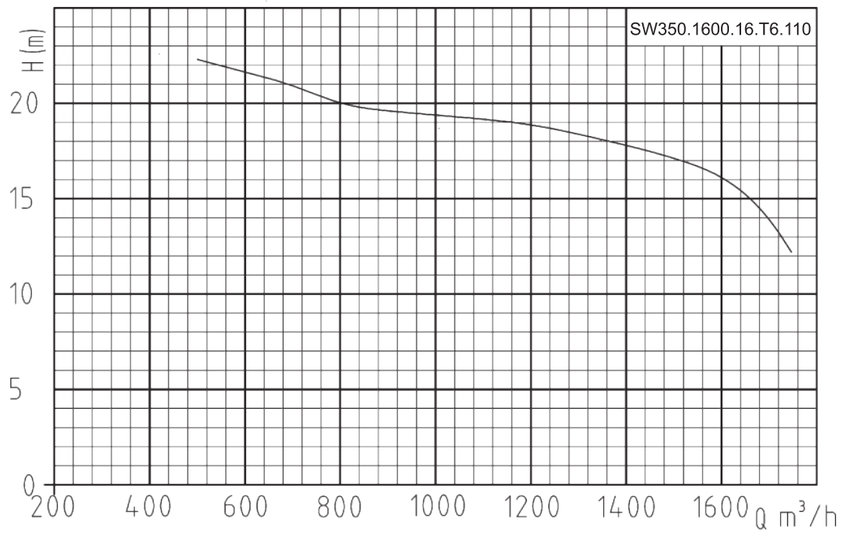

ONIS® | 50Hz
ПРЕИМУЩЕСТВА Экономия энергии | Высокая надежность

Гидравлическая кривая

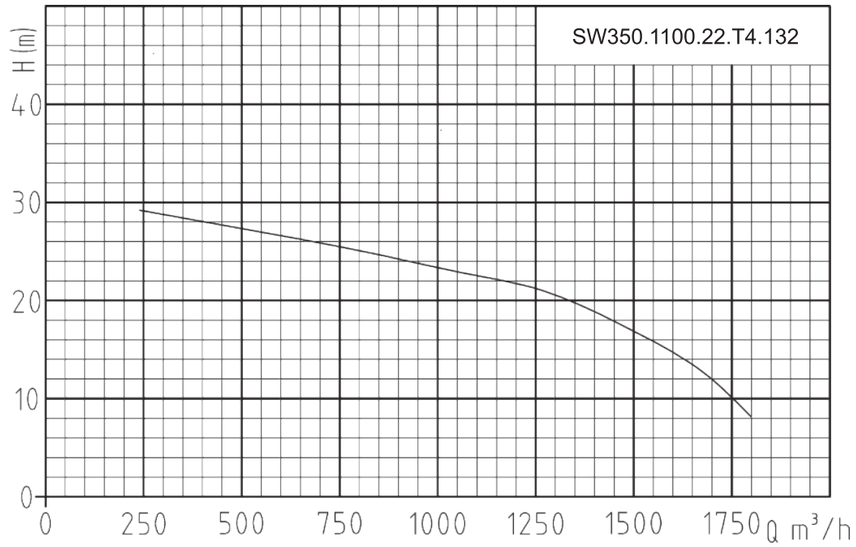

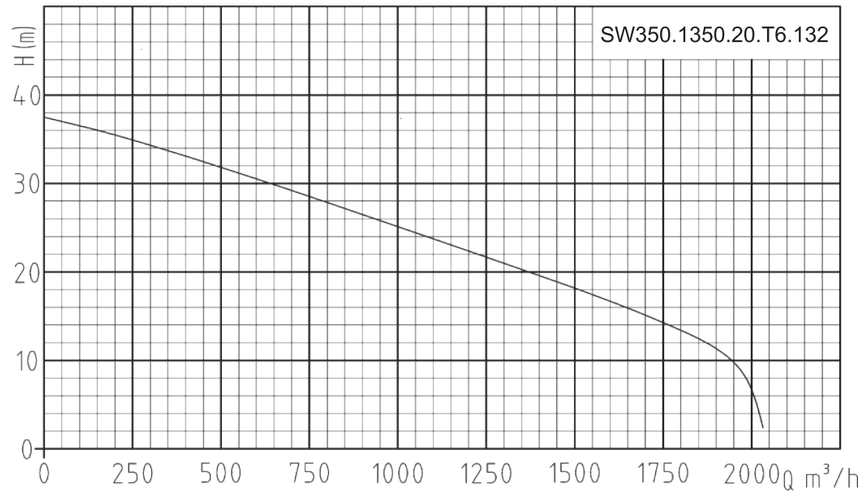

Гидравлическая кривая

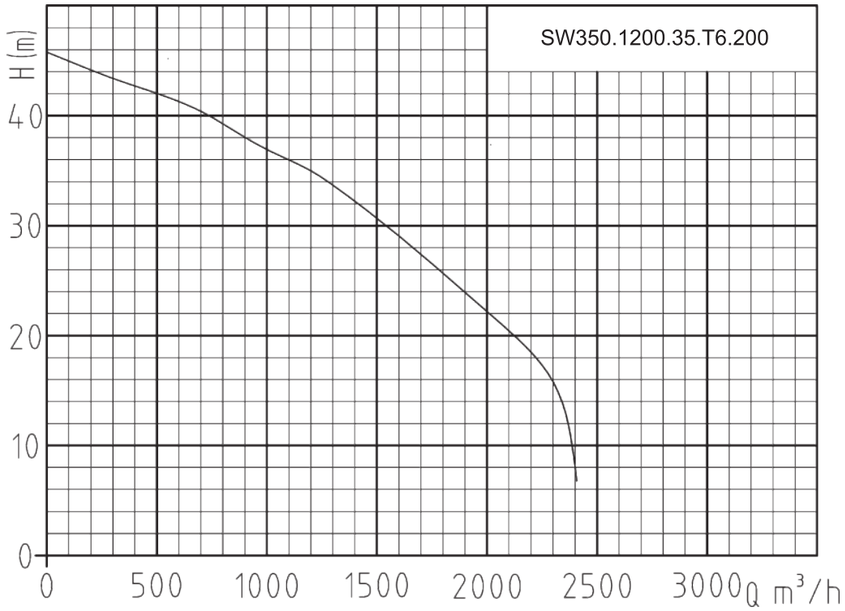

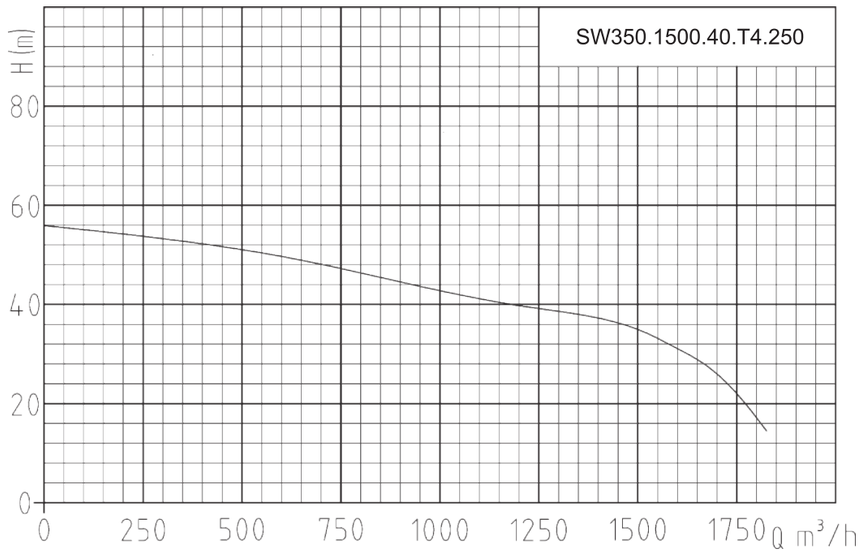

ONIS® | 50Hz
ПРЕИМУЩЕСТВА Экономия энергии | Высокая надежность

Гидравлическая кривая

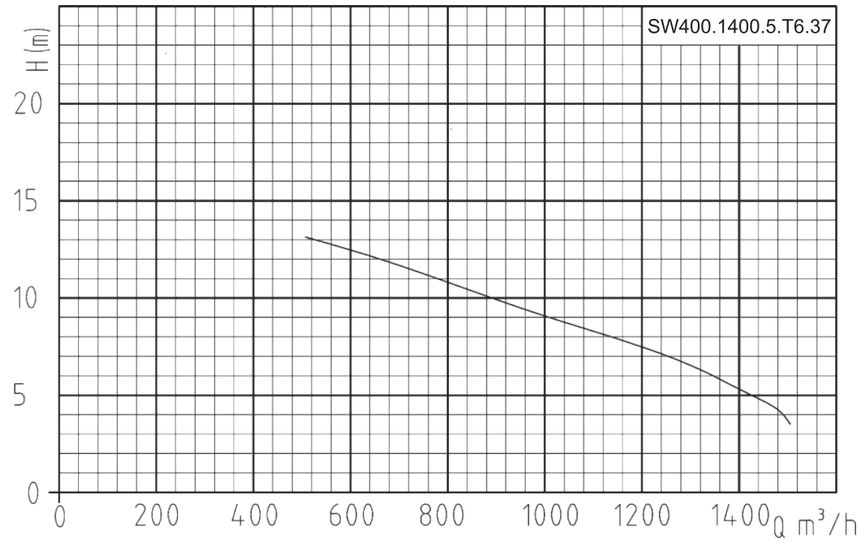

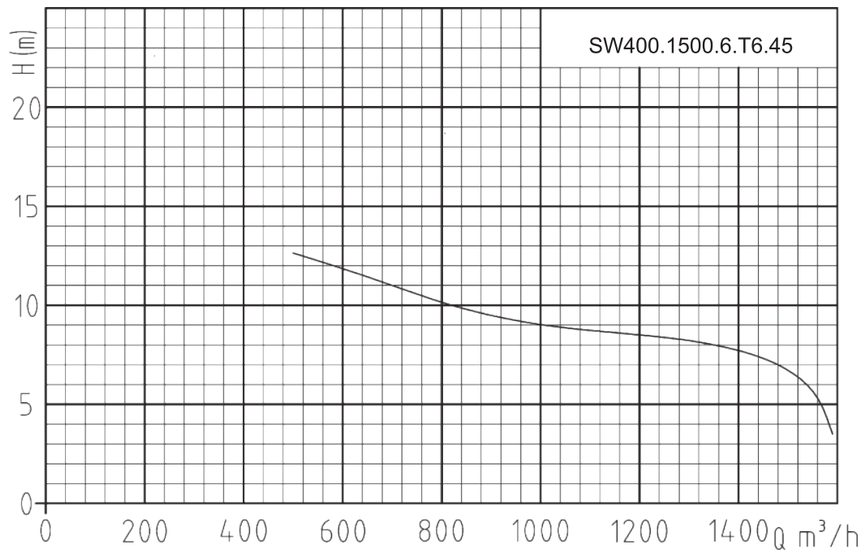

Гидравлическая кривая

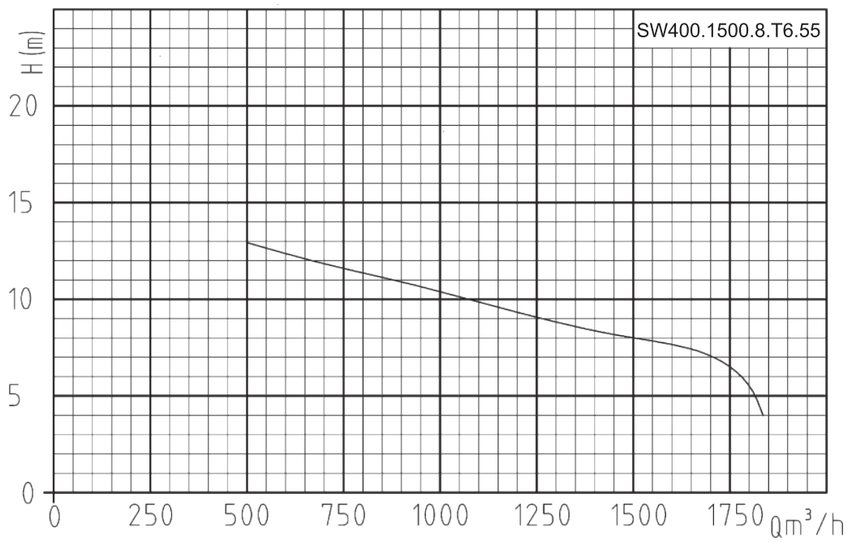

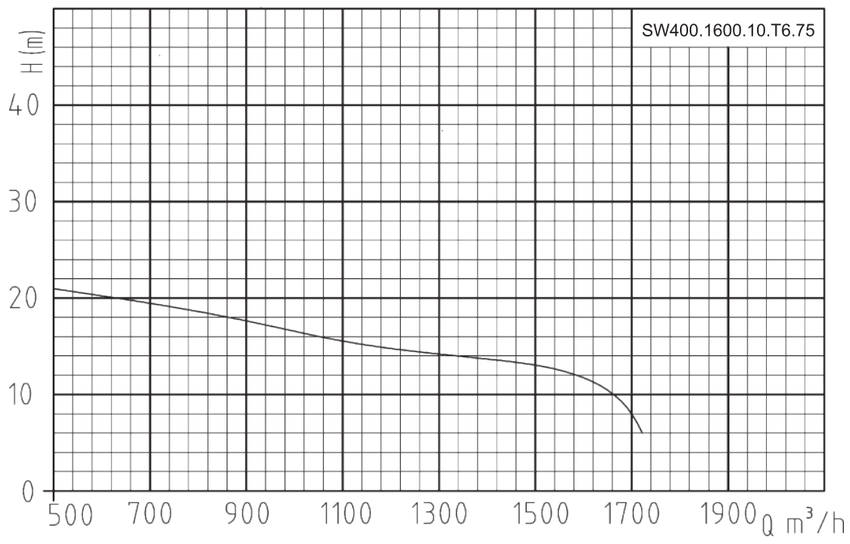

ONIS® | 50Hz
ПРЕИМУЩЕСТВА Экономия энергии | Высокая надежность

Гидравлическая кривая

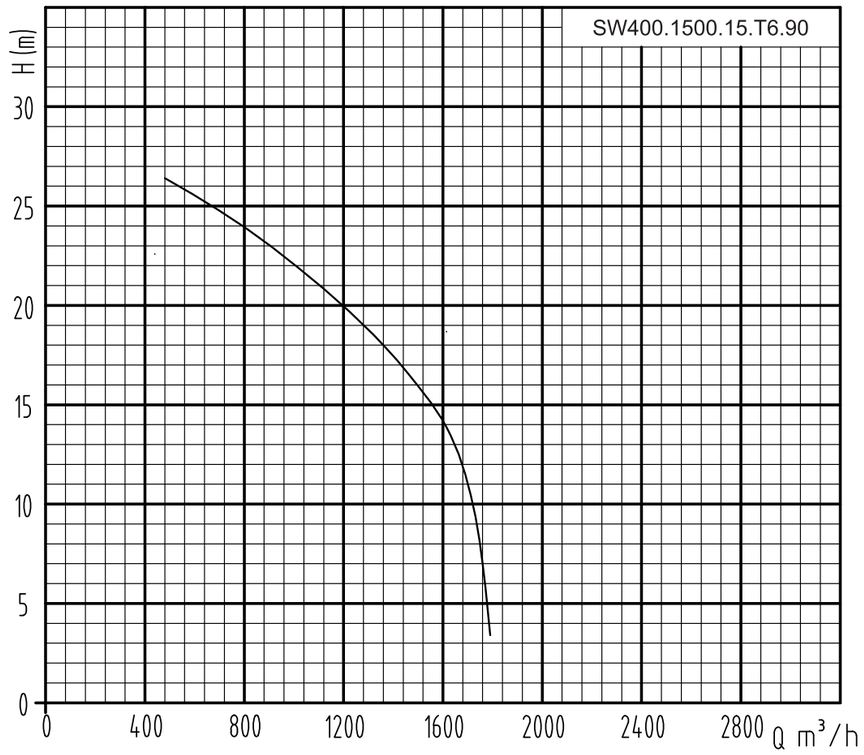

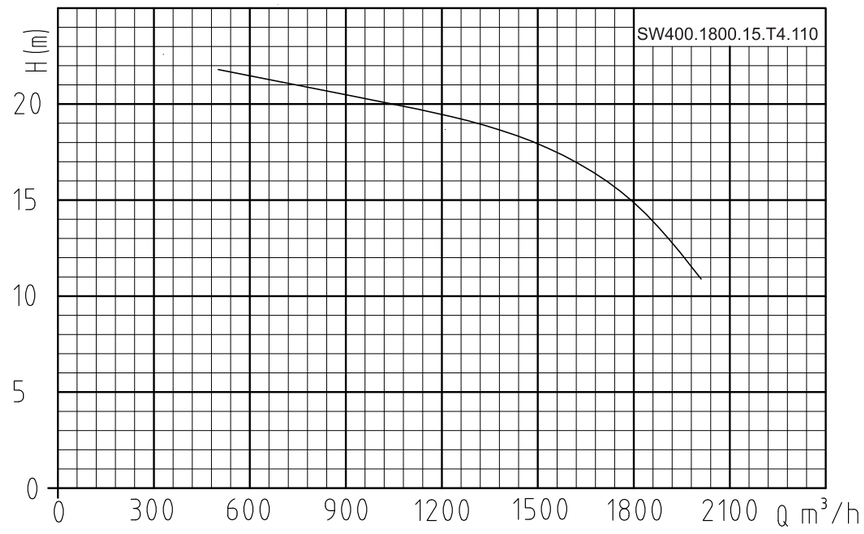

Гидравлическая кривая

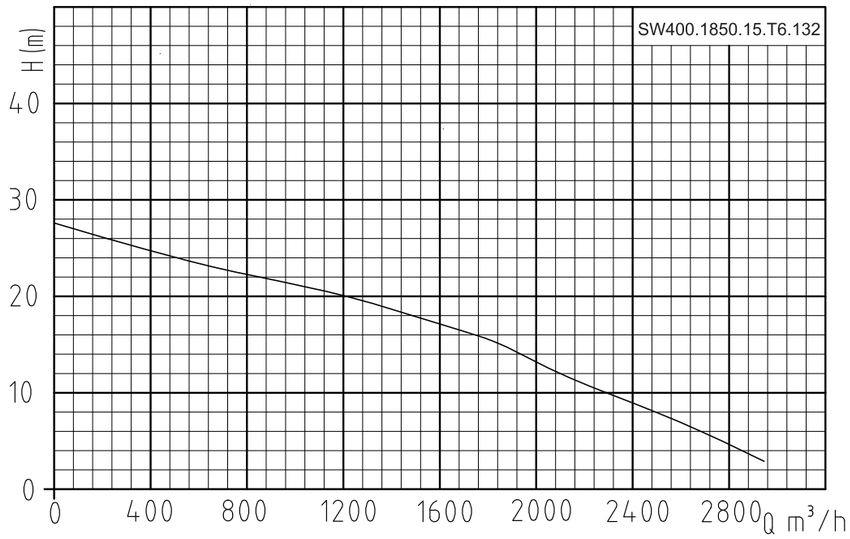

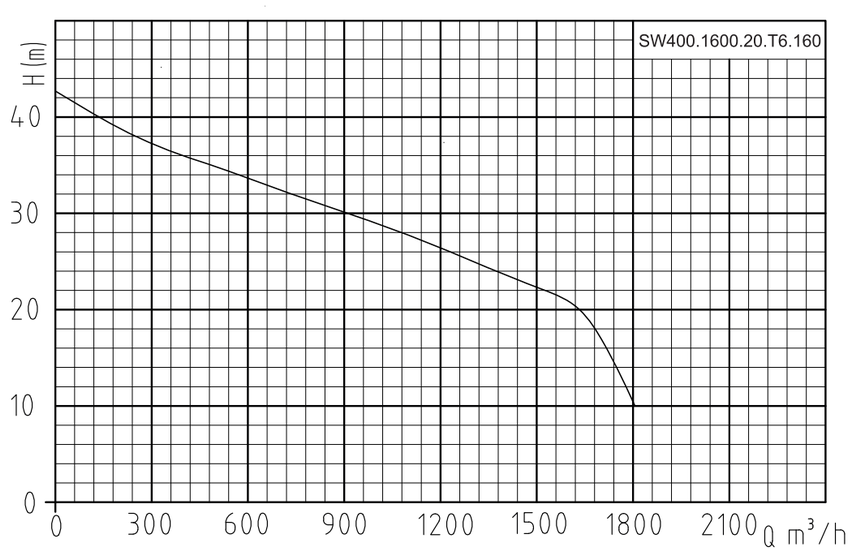

ONIS® | 50Hz
ПРЕИМУЩЕСТВА Экономия энергии | Высокая надежность

Гидравлическая кривая

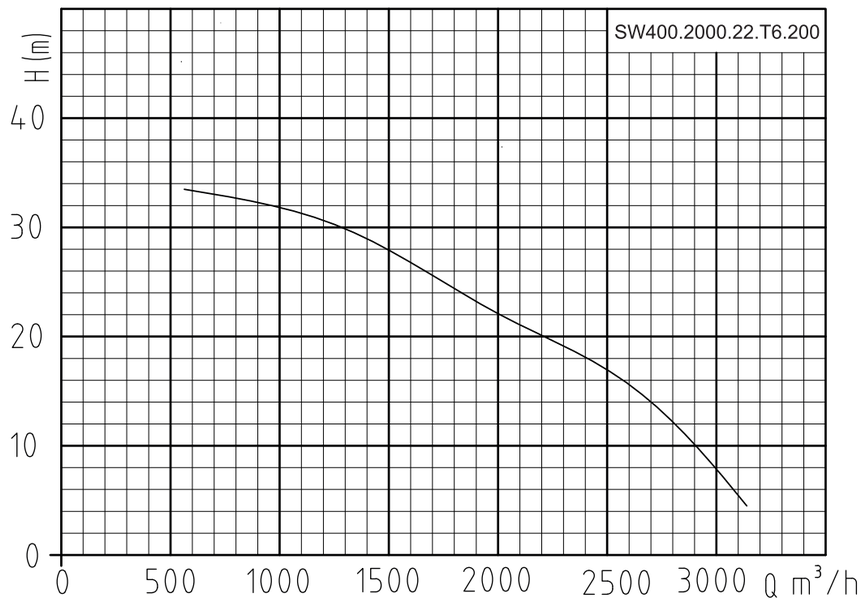

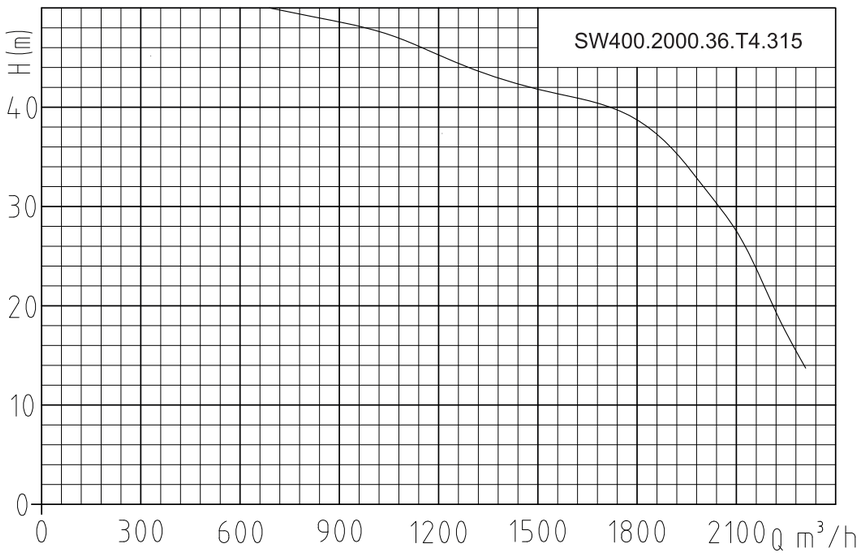

Гидравлическая кривая

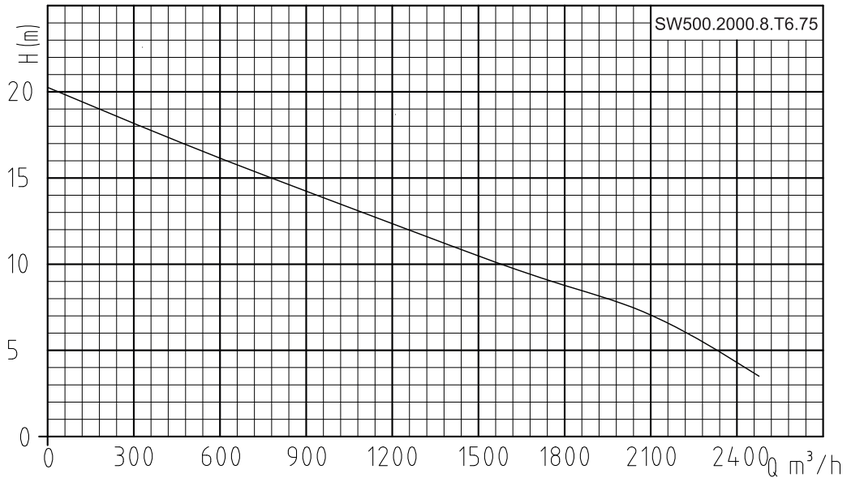

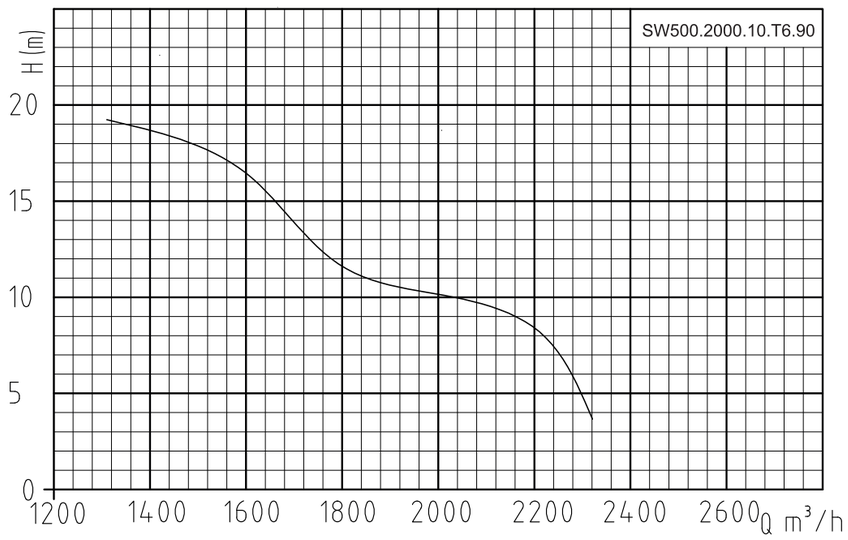

ONIS® | 50Hz
ПРЕИМУЩЕСТВА Экономия энергии | Высокая надежность

Гидравлическая кривая

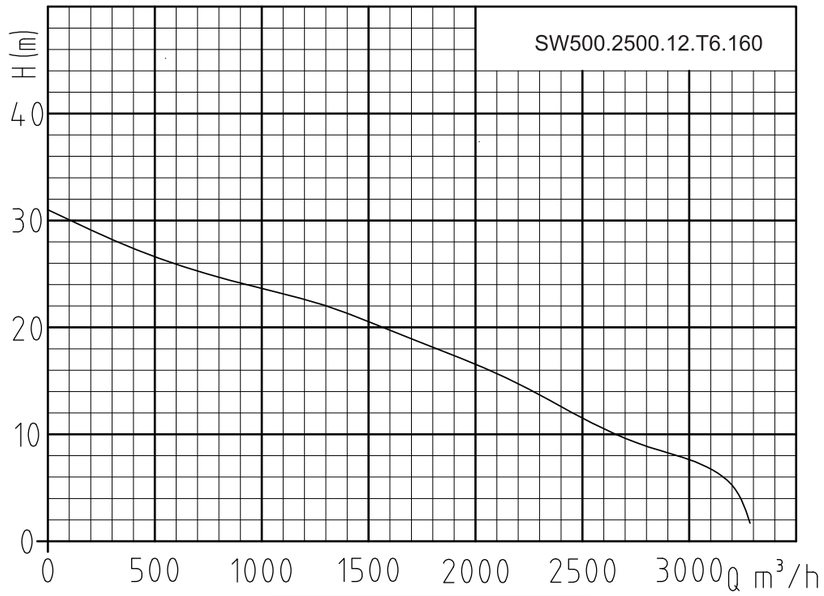

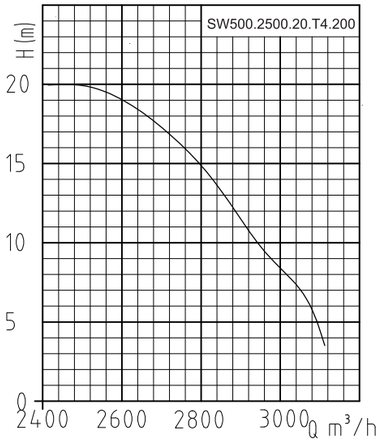

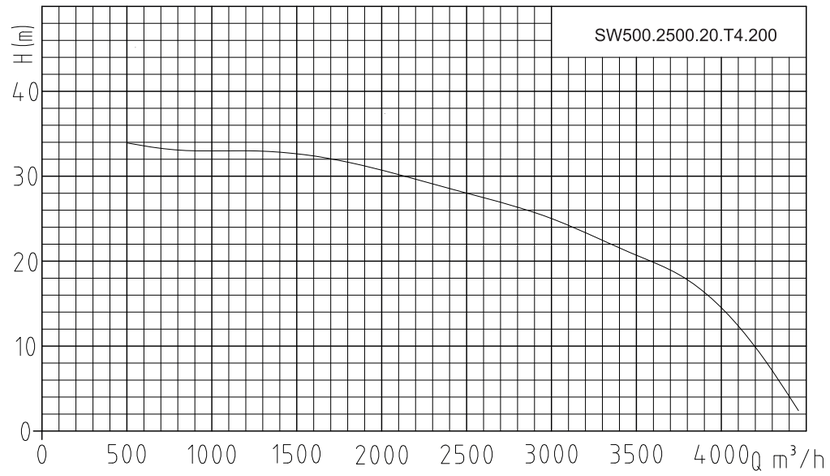

Гидравлическая кривая

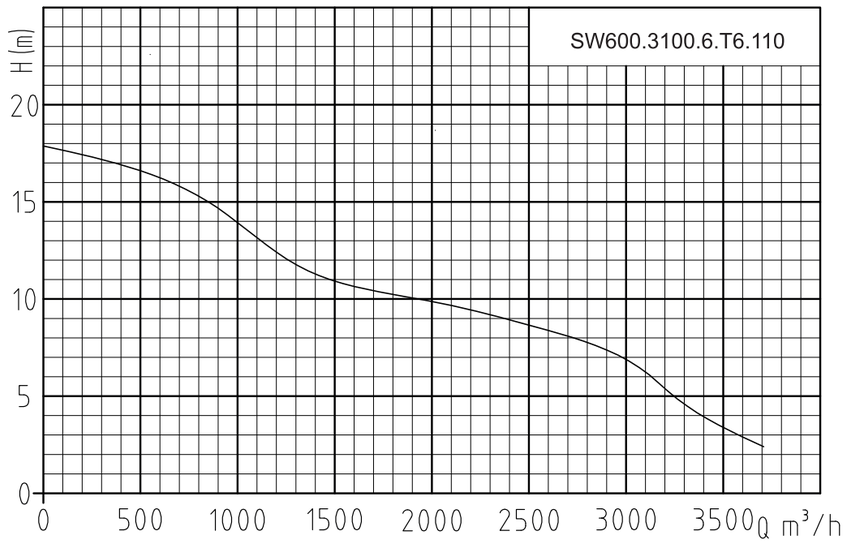

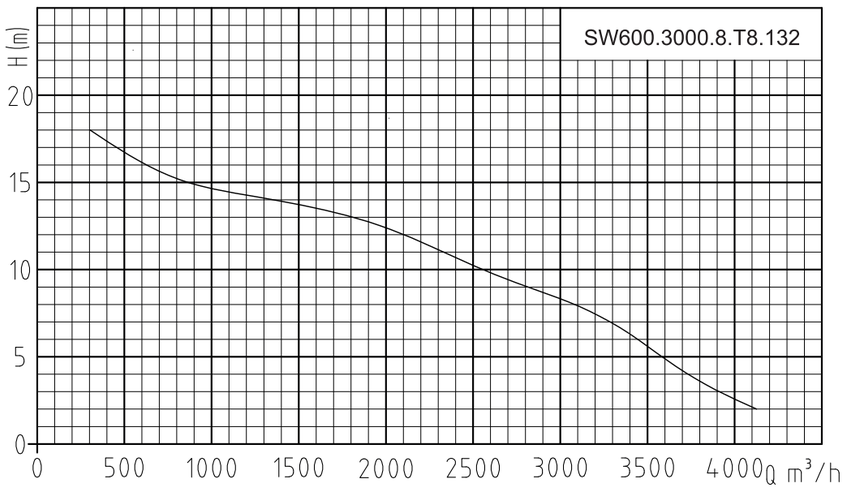

ONIS® | 50Hz
ПРЕИМУЩЕСТВА Экономия энергии | Высокая надежность

Гидравлическая кривая

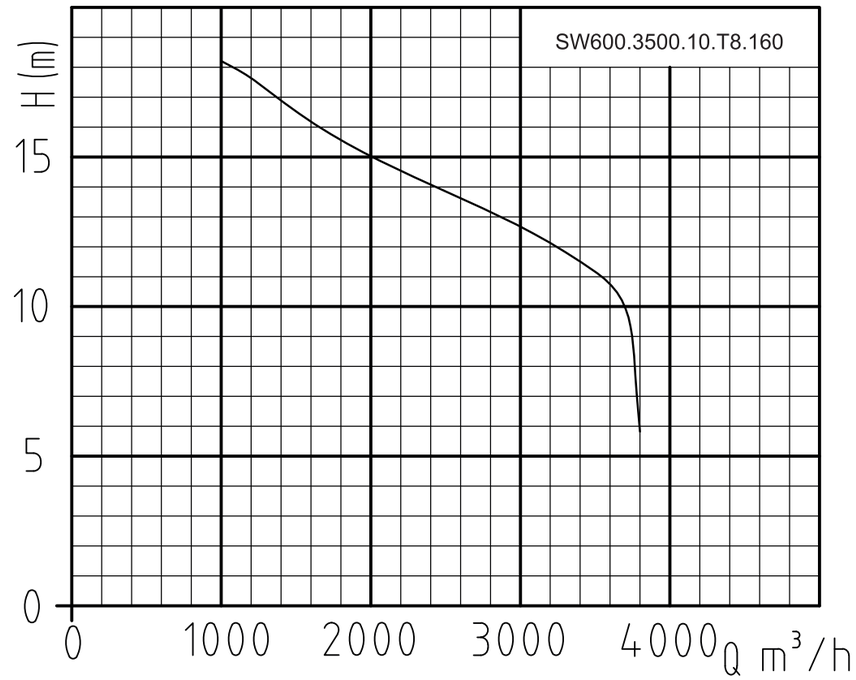

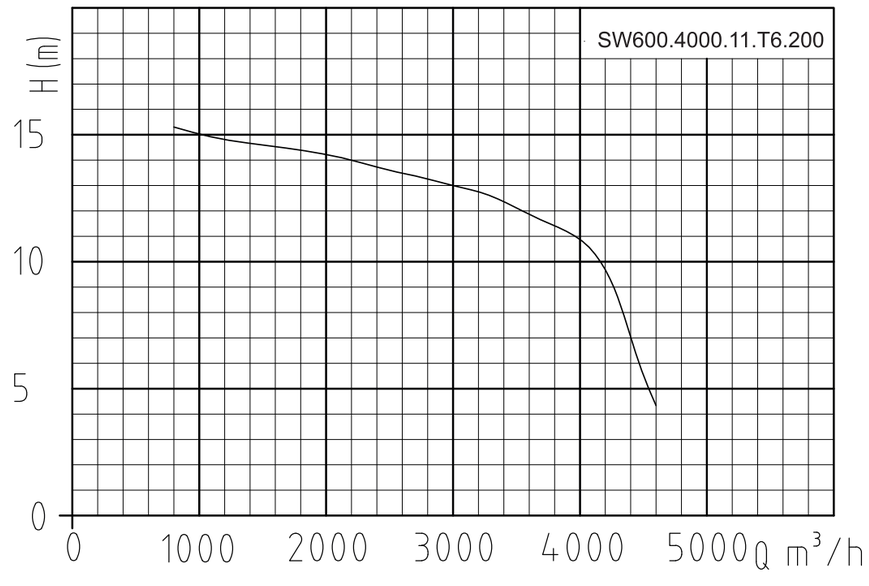

Монтажные размеры и технические параметры

Артикул насоса	Модель	Производительность (м3/ч)	Напор (м)	Мощность (кВт)	RPM об./мин.	Диаметр (мм)	Внешние монтажные размеры							Вес (кг)
							L2	B	H	H1	D0	n-d0	D1	
101059	SW100.100.20.T4.11	100	20	11	1500	100	555	470	940	210	171	4-Φ18	210	170
101041	SW150.180.11.T4.11	180	11	11	1500	150	550	440	1040	240	225	8-Φ18	265	230
101060	SW200.300.7.T4.11	300	7	11	1500	200	550	440	1000	245	280	8-Φ18	320	250
101061	SW100.100.25.T4.15	100	25	15	1500	100	555	470	980	210	171	4-Φ18	210	240
101062	SW150.200.15.T4.15	200	15	15	1500	150	550	440	1040	240	225	8-Φ18	265	270
101063	SW200.300.11.T4.15	300	11	15	1500	200	550	440	1040	245	280	8-Φ18	320	270
101064	SW100.100.28.T4.18.5	100	28	18. 5	1500	100	550	450	1205	190	170	4-Φ18	210	320
101051	SW150.180.20.T4.18.5	180	20	18. 5	1500	150	550	440	1255	225	225	8-Φ18	265	330
101052	SW200.250.15.T4.18.5	250	15	18. 5	1500	200	570	440	1250	225	280	8-Φ18	320	340
101065	SW200.300.12.T4.18.5	300	12	18. 5	1500	200	570	440	1250	225	280	8-Φ18	320	370
101066	SW250.500.5.5.T4.18.5	500	5. 5	18. 5	1500	250	635	540	1280	230	350	12-Φ22	375	370
101067	SW100.100.32.T4.22	100	32	22	1500	100	550	450	1230	190	170	4-Φ18	210	330
101068	SW150.200.22.T4.22	200	22	22	1500	150	550	440	1280	225	225	8-Φ18	265	340

Монтажные размеры и технические параметры

Артикул насоса	Модель	Производительность (м3/ч)	Напор (м)	Мощность (кВт)	RPM об./мин.	Диаметр (мм)	Внешние монтажные размеры							Вес (кг)
							L2	B	H	H1	D0	n-d0	D1	
101140	SW350.1200.35.T4.200	1200	35	200	1000	350	1020	/	1950	410	460	16-Φ23	500	2200
101141	SW400.2000.22.T6.200	2000	22	200	1000	400	1300	1100	2700	320	515	16-Φ26	565	2600
101142	SW500.2500.20.T6.200	2500	20	200	1000	500	1430	1240	2320	355	620	20-Φ26	670	2800
101143	SW600.4000.11.T8.200	4000	11	200	1000	600	1595	1358	2420	410	725	20-Φ30	780	3200
101144	SW300.1100.45.T4.250	1100	45	250	1500	300	930	760	2150	250	400	12-Φ22	440	2500
101145	SW350.1500.40.T4.250	1500	40	250	1500	350	1180	980	2400	275	460	16-Φ22	505	2600
101146	SW400.2000.28.T6.250	2000	28	250	1000	400	1300	1100	2700	320	515	16-Φ26	565	2800
101147	SW500.3000.21.T6.250	3000	21	250	1000	500	1380	1166	2501	355	620	20-Φ26	670	2900
101148	SW600.3500.18.T6.250	3500	18	250	1000	600	1590	1345	2586	410	725	20-Φ30	780	3300
101149	SW300.1000.50.T4.315	1000	50	315	1500	300	1102	969	2415	376	400	12-Φ22	445	3200
101150	SW350.1500.45.T4.315	1500	45	315	1500	350	1001	898	2311	273	460	16-Φ22	505	3300
101151	SW400.2000.36.T4.315	2000	36	315	1500	400	1028	898	2341	303	515	16-Φ26	565	3400
101152	SW500.3000.25.T6.315	3000	25	315	1000	500	1429	1241	2544	355	620	20-Φ26	670	3800
101153	SW600.3600.22.T6.315	3600	22	315	1000	600	1300	1100	2780	660	725	20-Φ30	780	4000

Монтажные размеры и технические параметры

Артикул насоса	Модель	Производительность (м3/ч)	Напор (м)	Мощность (кВт)	RPM об./мин.	Диаметр (мм)	Внешние монтажные размеры							Вес (кг)
							L2	B	H	H1	D0	n-d0	D1	
101069	SW200.300.16.T4.22	300	16	22	1500	200	570	440	1250	225	280	8-Φ18	320	350
101058	SW200.400.10.T4.22	400	10	22	1500	200	570	440	1250	225	280	8-Φ18	320	360
101070	SW250.500.7.T4.22	500	7	22	1500	250	635	540	1305	230	350	12-Φ22	375	380
101071	SW150.200.25.T4.30	200	25	30	1500	150	610	510	1300	205	225	8-Φ18	265	500
101072	SW200.250.22.T4.30	250	22	30	1500	200	610	480	1300	210	280	8-Φ18	320	540
101073	SW250.600.9.T4.30	600	9	30	1500	250	740	620	1300	275	350	12-Φ22	375	570
101074	SW300.800.7.T4.30	800	7	30	1500	300	710	620	1345	245	400	12-Φ22	440	590
101075	SW300.1000.6.T6.30	1000	6	30	1000	300	710	620	1345	245	400	12-Φ22	440	800
101076	SW350.1100.5.T6.30	1100	5	30	1000	350	860	730	1300	270	460	16-Φ22	500	800
101077	SW150.200.30.T4.37	200	30	37	1500	150	610	510	1400	205	225	8-Φ18	265	550
101078	SW200.350.25.T4.37	350	25	37	1500	200	610	480	1400	210	280	8-Φ18	320	580
101080	SW250.600.12.T4.37	600	12	37	1500	250	740	620	1460	275	350	12-Φ22	375	640
101079	SW300.800.8.T4.37	800	8	37	1500	300	710	620	1460	245	400	12-Φ22	440	650
101082	SW350.1100.7.T6.37	1100	7	37	1000	350	860	730	1305	270	460	16-Φ22	500	900
101083	SW400.1400.5.T6.37	1400	5	37	1000	400	950	860	1360	300	515	16-Φ26	560	950
101084	SW150.200.35.T4.45	200	35	45	1500	150	610	510	1400	205	225	8-Φ18	265	600
101085	SW200.400.25.T4.45	400	25	45	1500	200	610	480	1400	210	280	8-Φ18	320	620
101087	SW250.600.15.T4.45	600	15	45	1500	250	740	620	1460	275	350	12-Φ22	375	660
101086	SW300.800.12.T4.45	800	12	45	1500	300	710	620	1460	245	400	12-Φ22	440	680
	SW350.1300.8.T6.45	1300	8	45	1000	350	860	730	1305	270	460	16-Φ22	500	900
101089	SW400.1500.6.T6.45	1500	6	45	1000	400	950	860	1800	300	515	16-Φ26	560	900
101090	SW150.250.45.T4.55	250	40	55	1500	150	680	540	1590	205	225	8-Φ18	265	760
101091	SW200.300.40.T4.55	300	40	55	1500	200	685	555	1550	200	280	8-Φ18	320	780
101092	SW250.600.20.T4.55	600	20	55	1500	250	710	565	1640	235	350	12-Φ22	375	830
101093	SW300.800.15.T4.55	800	15	55	1500	300	760	620	1655	245	400	12-Φ22	440	850
101094	SW350.1000.10.T4.55	1000	10	55	1500	350	870	730	1630	275	460	16-Φ22	505	880
101095	SW350.1100.10.T6.55	1100	10	55	1000	350	910	780	1800	270	460	16-Φ22	505	1000
101096	SW400.1500.8.T6.55	1500	8	55	1000	400	950	860	1800	300	515	16-Φ26	560	1000
101097	SW500.2200.5.T8.55	2200	5	55	750	500	1190	1005	1935	355	620	20-Φ26	670	1100
101098	SW150.200.50.T4.75	200	50	75	1500	150	680	540	1590	205	225	8-Φ18	265	880
101099	SW200.350.45.T4.75	350	45	75	1500	200	685	555	1550	200	280	8-Φ18	320	900
101100	SW250.600.25.T4.75	600	25	75	1500	250	710	565	1640	235	350	12-Φ22	375	950
101103	SW300.800.20.T4.75	800	20	75	1500	300	760	620	1655	245	400	12-Φ22	440	950
101102	SW350.1000.15.T4.75	1000	15	75	1500	350	865	730	1720	275	460	16-Φ22	500	1000
101101	SW350.1300.12.T6.75	1300	12	75	1000	350	865	730	1720	275	460	16-Φ22	500	1400

Монтажные размеры и технические параметры

Артикул насоса	Модель	Производительность (м3/ч)	Напор (м)	Мощность (кВт)	RPM об./мин.	Диаметр (мм)	Внешние монтажные размеры							Вес (кг)
							L2	B	H	H1	D0	n-d0	D1	
101104	SW400.1600.10.T6.75	1600	10	75	1000	400	1020	880	1695	410	515	16-Φ26	560	1400
101105	SW500.2000.8.T6.75	2000	8	75	1000	500	1150	975	2070	355	620	20-Φ26	670	1500
101106	SW150.200.65.T4.90	200	65	90	1500	150	680	540	1660	205	225	8-Φ18	265	950
101107	SW200.300.55.T4.90	300	55	90	1500	200	685	555	1662	200	280	8-Φ18	320	970
101108	SW250.600.30.T4.90	600	30	90	1500	250	710	565	1710	235	350	12-Φ22	375	1000
101109	SW300.800.25.T4.90	800	25	90	1500	300	760	620	1760	245	400	12-Φ22	440	1050
101110	SW350.1000.18.T4.90	1000	18	90	1500	350	865	730	1800	275	460	16-Φ22	500	1100
101111	SW350.1400.12.T6.90	1400	12	90	1000	350	865	730	1800	275	460	16-Φ22	500	1350
101112	SW400.1500.15.T6.90	1500	15	90	1000	400	1025	880	2095	300	515	16-Φ26	560	1400
101113	SW500.2000.10.T6.90	2000	10	90	1000	500	1150	975	2200	355	620	20-Φ26	670	1500
101114	SW500.3000.7.T8.90	3000	7	90	750	500	1381	1168	2166	355	620	20-Φ26	670	1600
101115	SW250.600.35.T4.110	600	35	110	1500	250	710	565	1840	235	350	12-Φ22	375	1300
101116	SW300.1000.25.T4.110	1000	25	110	1500	300	760	620	1860	245	400	12-Φ22	440	1400
101117	SW350.1000.20.T4.110	1000	20	110	1500	350	865	730	1930	275	460	16-Φ22	500	1500
101118	SW350.1600.16.T6.110	1600	16	110	1000	350	865	730	1930	275	460	16-Φ22	500	1700
101119	SW400.1800.15.T6.110	1800	15	110	1500	400	1025	880	2095	300	515	16-Φ26	565	1800
101120	SW500.2000.11.T6.110	2000	11	110	1000	500	1045	1080	2000	420	620	20-Φ26	670	1900
101121	SW500.2900.8.T8.110	2900	8	110	750	500	1150	975	2200	355	620	20-Φ26	670	2000
101122	SW600.3100.6.T8.110	3100	6	110	1000	600	1590	1350	2310	410	725	20-Φ31	780	2000
101123	SW250.600.40.T4.132	600	40	132	1500	250	780	680	2180	295	350	12-Φ22	375	1500
101124	SW300.800.36.T4.132	800	36	132	1500	300	865	770	2040	245	400	12-Φ22	440	1600
101125	SW350.1100.22.T4.132	1100	22	132	1500	350	910	780	1785	270	460	16-Φ22	500	1700
101126	SW350.1350.20.T6.132	1350	20	132	1000	350	1082	898	2047	270	460	16-Φ22	505	2000
101127	SW400.1850.15.T6.132	1850	15	132	1000	400	1025	880	1740	305	515	16-Φ26	565	2100
	SW500.2500.12.T6.132	2500	12	132	1000	500	1300	1054	2167	355	620	20-Φ26	670	2200
101129	SW500.3100.10.T8.132	2500	12	132	750	500	1350	/	2300	660	620	20-Φ25	670	2400
101130	SW600.3000.8.T8.132	3000	8	132	750	600	1350	/	2300	660	725	20-Φ30	780	2500
101131	SW250.500.50.T4.160	500	50	160	1500	250	870	690	1800	310	350	12-Φ22	375	2000
101132	SW300.800.40.T4.160	800	40	160	1500	300	865	770	2100	245	400	12-Φ22	440	2100
101133	SW350.1000.35.T4.160	1000	33	160	1500	350	1001	898	1924	273	460	16-Φ22	505	2200
101134	SW400.1600.22.T6.160	1600	20	160	1000	400	1025	880	2090	305	515	16-Φ26	565	2300
101135	SW500.2500.12.T6.160	2500	12	160	1000	500	1360	1160	2516	355	620	20-Φ26	670	2400
101136	SW500.3000.13.T8.160	3000	13	160	750	500	1429	1244	2264	355	620	20-Φ26	670	2500
101137	SW600.3500.10.T8.160	3500	10	160	750	600	1670	1420	2540	410	725	20-Φ31	780	2700
101138	SW250.650.55.T4.200	650	55	200	1500	250	870	690	1800	310	350	12-Φ22	375	2000
101139	SW300.1000.42.T4.200	1000	42	200	1500	300	930	/	2050	250	400	12-Φ22	440	2100

Автоматическая трубная муфта

Характеристики

Материал: чугун.
Соединение: фланцевое.

Условия эксплуатации

Ph - 4-10
Сточные воды.

Монтажные размеры

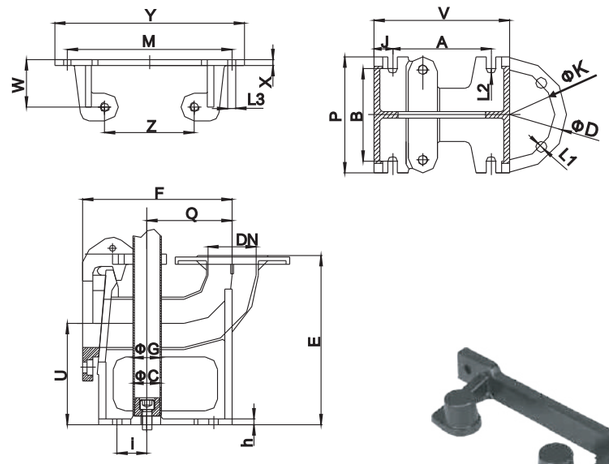

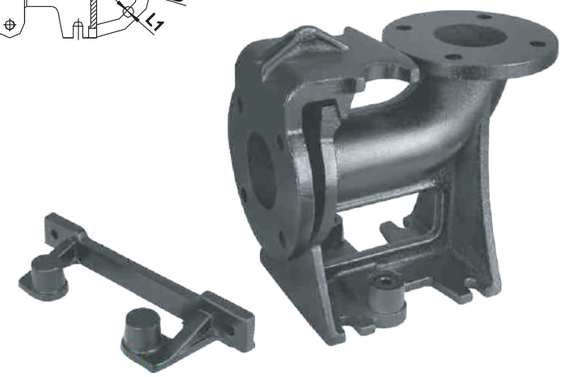

Артикул насоса	Модель	D (mm)	K (mm)	L1 (mm)	A (mm)	B (mm)	V (mm)	P (mm)	J (mm)	L2 (mm)	ΦC (mm)	ΦG (mm)	E (mm)	F (mm)	U (mm)	Q (mm)	i (mm)	h (mm)	M (mm)	Z (mm)	L3 (mm)	W (mm)	X (mm)	Y (mm)	Вес (кг)
103001	OH-50	140	110	4-Φ14	105	120	165	132	30	R8	Φ26.5	Φ32	219	190	130	144	21	10	150	70	2-Φ12	60	4	190	10.6
103002	OH-65	160	130	4-Φ14	110	138	170	150	30	R8	Φ26.5	Φ32	255	196	150	119	21	10	150	70	2-Φ12	60	4	190	14.0
103003	OH-80	190	150	4-Φ18	150	155	214	171	32	R8	Φ42	Φ47	297	244	297	151	31	12	210	100	2-Φ12	70	4	250	22.4
103004	OH-100	210	170	4-Φ20	200	190	312	210	57	R10	Φ42	Φ47	338	263	338	192	19	16	130	130	2-Φ16	90	5	172	31.0
103005	OH-150	265	225	8-Φ18	230	260	346	280	60	R10	Φ42	Φ47	370	277	200	204	28	16	198	198	2-Φ16	95	5	240	66.0
103006	OH-200	320	280	8-Φ18	290	350	422	370	66	R10	Φ42	Φ47	474	330	250	254	34	16	247	247	2-Φ16	100	5	289	99.5
103007	OH-250	395	350	12-Φ22	330	420	510	450	90	R15	Φ52	Φ60	550	386	300	298	52	18	300	300	2-Φ16	125	6	352	162
103008	OH-300	445	400	12-Φ22	400	500	590	530	95	R15	Φ52	Φ60	650	448	350	358	58	25	300	300	2-Φ16	125	6	352	246
103009	OH-350	505	460	16-Φ22	470	560	670	590	100	R15	Φ52	Φ60	750	523	400	418	53	26	375	375	2-Φ16	135	6	427	352
103010	OH-400	565	515	16-Φ26	550	620	780	660	115	R20	Φ69	Φ76	850	608	450	492	62	28	394	394	2-Φ16	150	6	464	468
103014	OH-500	670	620	20-Φ26	670	760	950	800	140	R20	Φ69	Φ76	1050	708	550	595	90	30	492	492	2-Φ24	170	6	562	672

ПОГРУЖНЫЕ НАСОСЫ ДЛЯ ПОЛИВА СЕРИИ - RV

RV

Максимальные параметры насоса

Максимальный расход: 1000 м³/ч
Максимальный напор: 212 м

Сертификат

EAC

Параметры эксплуатации

- Максимальная температура жидкости: +40°C
- Уровень pH: от 6.5 до 8.5
- Максимальное содержание песка: 0.1%.
- Проходимость взвешенных частиц до 0.2 мм.
- Частота питающего напряжения: 50 Гц. Номинальное напряжение 380 В переменного тока для трехфазной системы с диапазоном от -10% до +10%.
- Глубина погружения: от 0.5 м до 5 м.

Особенности

- Конструкция из износостойкого чугуна для всего насоса.
- Компактная структура, удобная в использовании.
- Высококачественное двухстороннее механическое уплотнение для надежной работы.

Расшифровка обозначений

R V 15 - 26 - 2.2 L3/Z3

- L3/Z3 — L - центробежное колесо, Z - осевое колесо
- 2.2 — Номинальная мощность двигателя (кВт)
- 26 — Номинальный напор (м)
- 15 — Номинальный расход (м³/ч)
- V — Маслозаполненный двигатель
- R — Модельный код

Области применения

Насосы серии QY с высоким давлением широко применяются во многих областях, таких как сельское хозяйство, полив посевов, садовое орошение, водоснабжение скважин или резервуаров, аква-культура и т. д.

Гидравлическая кривая

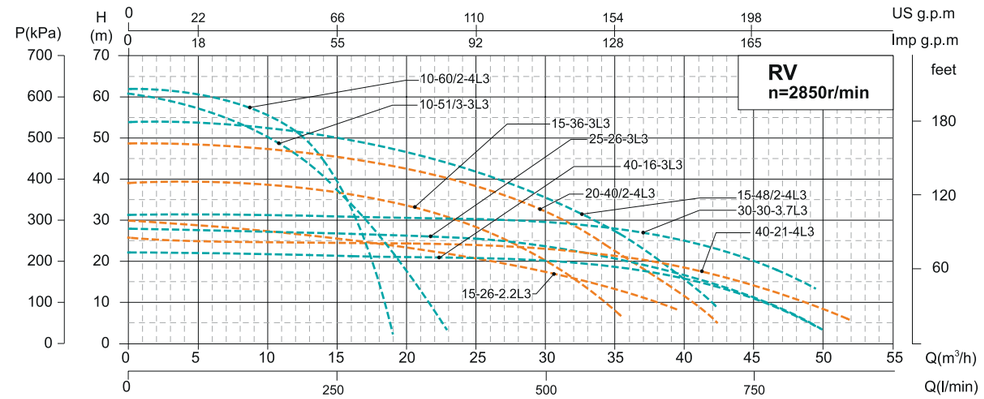

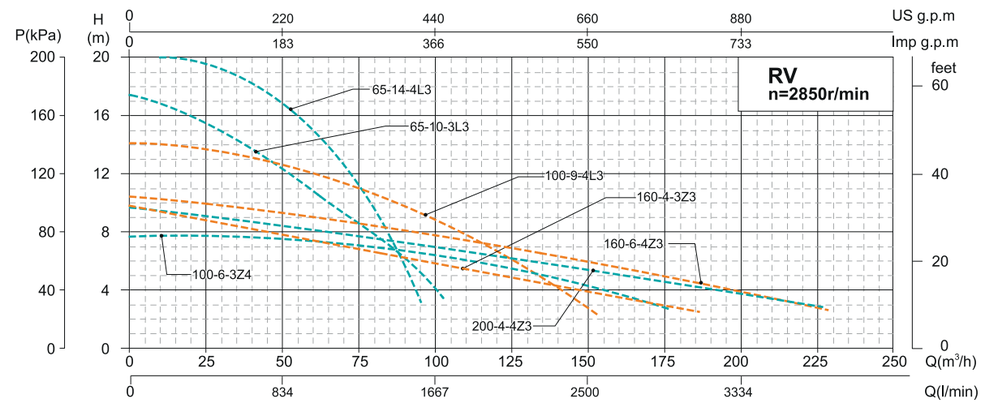

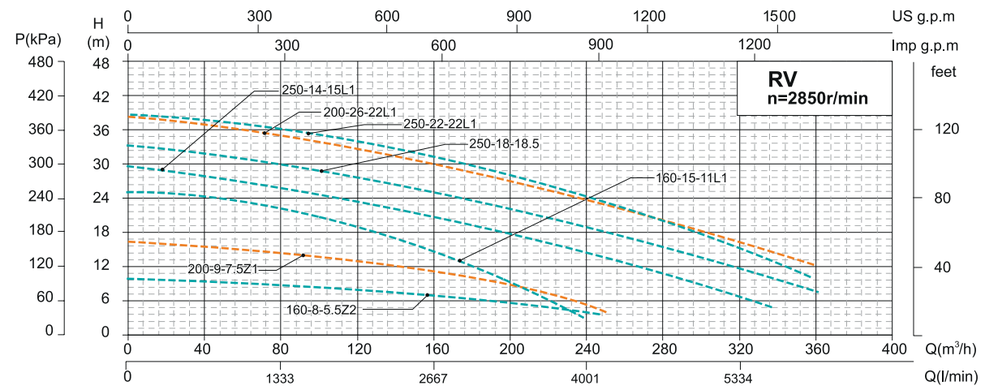

Гидравлическая кривая

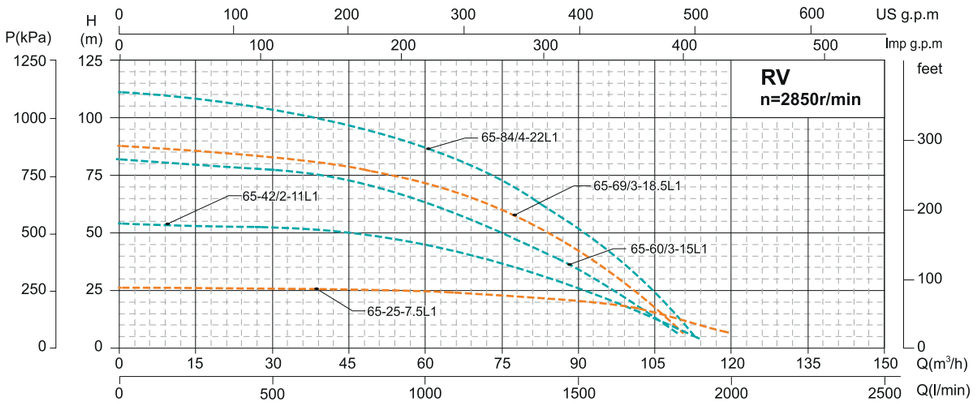

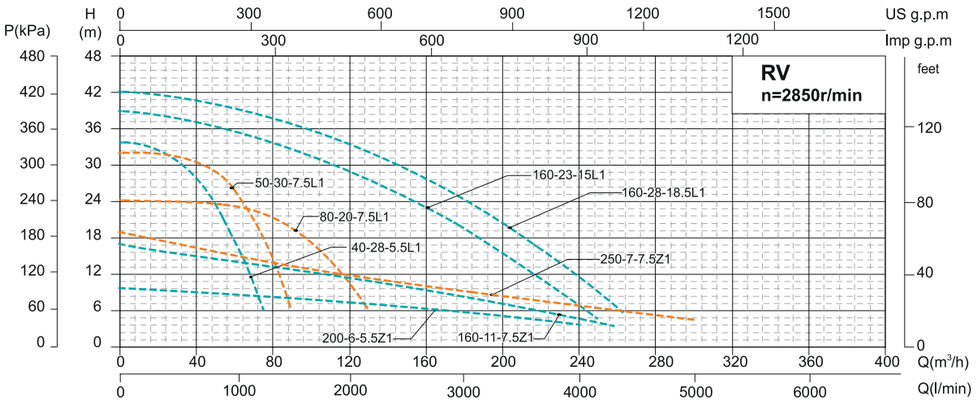

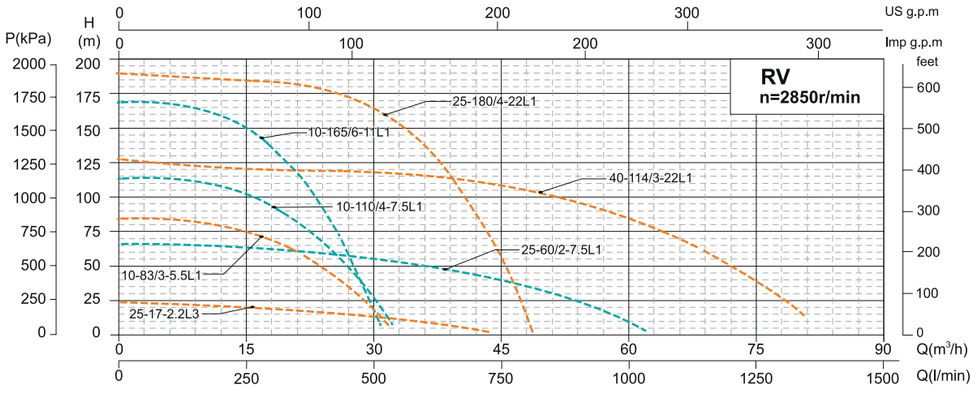

ONIS® | 50Hz
ПРЕИМУЩЕСТВА Экономия энергии | Высокая надежность

Гидравлическая кривая

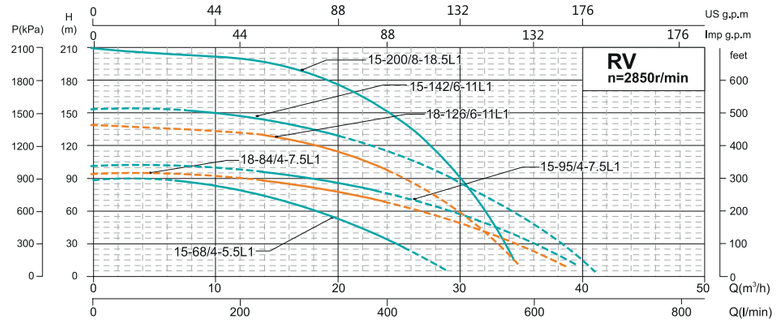

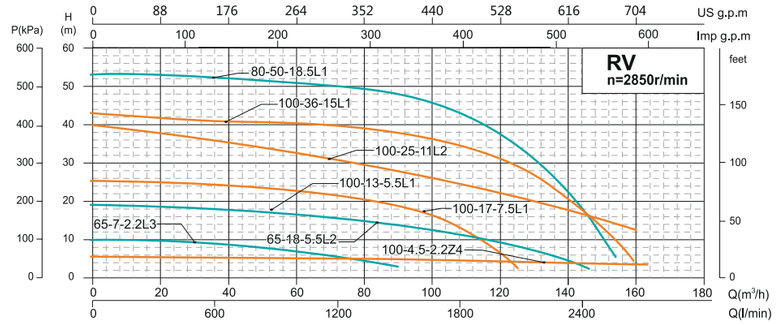

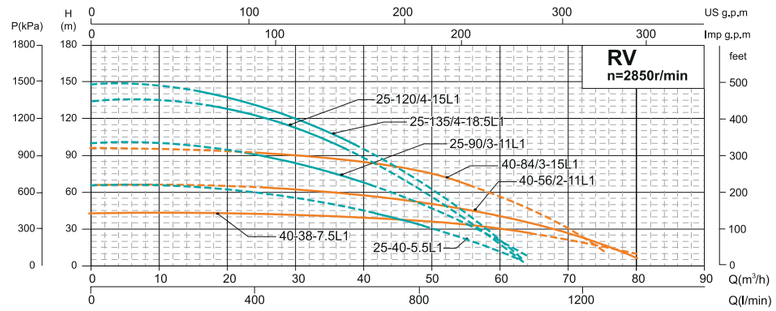

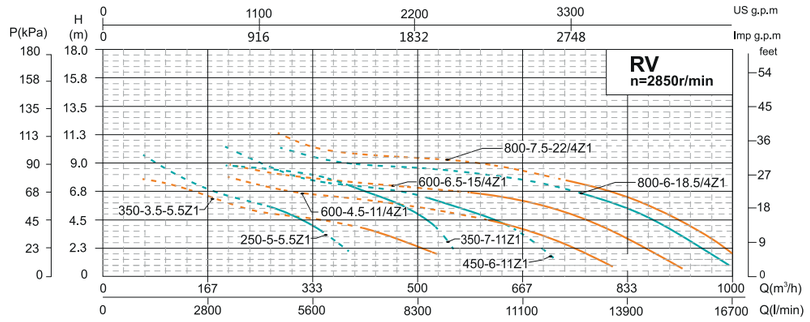

Артикул насоса	Модель	Мощность		Ном Ток (A)	Макс Расход ($м^3$/ ч)	Макс. Напор (м)	Диап Напора (м)	Длина кабеля ($мм^2$-м)	Размер упак. L×W×H(мм)	Вес (кг)	20 фут.конт. кол-во (шт)
		kW	HP								
107001	RV15-26-2.2L3	2.2	3	5.4	28	30	30~0	4∗1-15	630∗260∗315	48	504
107002	RV25-17-2.2L3	2.2	3	5.4	30	20	20~0	4∗1-15	630∗260∗315	48	504
107003	RV65-7-2.2L3	2.2	3	5.4	80	10	10~0	4∗1-8	685∗235∗290	49	504
107004	RV100-4.5-2.2Z4	2.2	3	5.4	163	4.5	9.5~1.5	4∗1-8	710∗230∗290	47	490
107005	RV10-51/3-3L3	3	4	7.2	24.3	60	60~45	4∗1-24	780∗260∗325	65	384
107006	RV15-36-3L3	3	4	7.2	39.2	39	39~0	4∗1-15	675∗290∗345	57	336
107007	RV25-26-3L3	3	4	7.2	50.9	30	30~0	4∗1-15	710∗270∗315	53	448
107008	RV40-16-3L3	3	4	7.2	50	22	22~0	4∗1-15	710∗270∗315	53	448
107009	RV65-10-3L3	3	4	7.2	103	17	17~0	4∗1-8	695∗235∗290	52	504
107010	RV100-6-3Z4	3	4	7.2	175	6	6~1.5	3∗1.5+10-8	735∗230∗295	54	504
107011	RV160-4-3Z3	3	4	7.2	185	4	4~1.5	3∗1.5+10-8	770∗230∗295	55	490
107012	RV30-30-3.7L3	3.7	5	8.7	49	31	31~18	4∗1-15	620∗295∗310	63	441
107013	RV10-60/2-4L3	4	5.5	9.3	19.8	62	61~45	3∗1.5+1∗1-24	775∗270∗350	71	336
107014	RV15-48/2-4L3	4	5.5	9.3	42	55	55~0	3∗1.5+1∗1-24	775∗270∗350	67	336
107015	RV20-40/2-4L3	4	5.5	9.3	42	48	48~0	3∗1.5+1∗1-24	775∗270∗350	69	336
107016	RV40-21-4L3	4	5.5	9.3	52	26	26~0	3∗1.5+1∗1-15	750∗270∗310	76	392
107017	RV65-14-4L3	4	5.5	9.3	95	20	20~8	3∗1.5+1∗1-8	770∗305∗330	64	294
107018	RV100-9-4L3	4	5.5	9.3	152	14	14~0	3∗1.5+1∗1-8	780∗255∗315	66	441
107019	RV160-6-4Z3	4	5.5	9.3	225	10	6~2.5	3∗1.5+1∗1-8	780∗255∗315	59	420
107020	RV200-4-4Z3	4	5.5	9.3	225	4	4~2.5	3∗1.5+1∗1-8	840∗230∗300	65	420
107021	RV10-83/3-5.5L1	5.5	7.5	12.6	32	85	85~62	3∗1.5+1∗1-24	1050∗330∗400	113	150
107022	RV15-68/4-5.5L1	5.5	7.5	12.6	28.3	88	87~28	3∗1.5+1∗1-24	935∗320∗370	99	252
107023	RV25-40-5.5L1	5.5	7.5	12.6	68	43	43~33	3∗1.5+1∗1-24	775∗340∗395	81	210
107024	RV40-28-5.5L1	5.5	7.5	12.6	72	34	34~19	3∗1.5+1∗1-15	770∗335∗385	83	252
107025	RV65-18-5.5L2	5.5	7.5	12.6	140	19	19~0	3∗1.5+1∗1-15	845∗295∗380	90	252
107026	RV100-13-5.5L1	5.5	7.5	12.6	148	19	19~0	3∗1.5+1∗1-15	845∗295∗380	92	252
107027	RV160-8-5.5Z2	5.5	7.5	12.6	248	9	8~1.5	3∗1.5+1∗1-8	910∗295∗380	87	252
107028	RV200-6-5.5Z1	5.5	7.5	12.6	240	6	6~0	3∗1.5+1∗1-8	885∗295∗380	91	252
107029	RV250-5-5.5Z1	5.5	7.5	12.6	296	5	5~3.5	3∗1.5+1∗1-8	950∗310∗385	85	210
107030	RV350-3.5-5.5Z1	5.5	7.5	12.6	400	10	3.5~2	3∗1.5+1∗1-8	950∗310∗385	91	210
107031	RV10-110/4-7.5L1	7.5	10	16.8	32	115	115~84	3∗2.5+1∗1.5-24	1155∗310∗380	155	210
107032	RV15-95/4-7.5L1	7.5	10	16.8	39	101	98-80	3∗2.5+1∗1.5-24	1155∗310∗380	136	210
107033	RV18-84/4-7.5L1	7.5	10	16.8	38	94	88~70	3∗2.5+1∗1.5-24	1155∗310∗380	136	210
107034	RV25-60/2-7.5L1	7.5	10	16.8	62	66	66~45	3∗2.5+1∗1.5-24	920∗335∗385	107	216
107035	RV40-38-7.5L1	7.5	10	16.8	81	44	44~28	3∗2.5+1∗1.5-15	820∗345∗395	92	210
107036	RV50-30-7.5L1	7.5	10	16.8	88	32	32~0	3∗2.5+1∗1.5-15	845∗340∗390	90	180
	RV65-25-7.5L1	7.5	10	16.8	117	26	26~0	3×1.5+1×1 ☆ -15	845∗295∗380	101	252
107038	RV80-20-7.5L1	7.5	10	16.8	128	24	24~0	3∗2.5+1∗1.5-15	845∗295∗380	101	252
107039	RV100-17-7.5L1	7.5	10	16.8	125	22	22~0	3×1.5+1×1 ☆ -15	885∗295∗380	105	252
107040	RV160-11-7.5Z1	7.5	10	16.8	200	11	11~2.5	3∗2.5+1∗1.5-8	990∗295∗380	111	210
107041	RV200-9-7.5Z1	7.5	10	16.8	248	9	9~3	3∗2.5+1∗1.5-8	990∗295∗380	111	210
107042	RV250-7-7.5Z1	7.5	10	16.8	323	7	7~3	3∗2.5+1∗1.5-8	950∗310∗385	97	210

Центробежные насосы не рекомендуется использовать при подаче ниже предельного уровня. Осевые насосы не рекомендуется использовать при подаче выше предельного уровня.

Артикул насоса	Модель	Мощность		Номинал Ток (A)	Макс расход ($м^3$/ч)	Ма кс. Напор (м)	Диап. Напора (м)	Длина кабеля ($мм^2$-м)	Разм. упак. L×W×H(мм)	Вес (кг)	20 фут. конт кол-во (шт)
		kW	HP								
107043	RV10-165/6-11L1	11	15	24.3	31	170	170~130	3∗4+1∗2.5-24	1285∗310∗380	161	168
107044	RV15-142/6-11L1	11	15	24.3	39.7	157	157~130	3∗4+1∗2.5-24	1295∗305∗375	161	168
107045	RV18-126/6-11L1	11	15	24.3	35	138	130~105	3∗4+1∗2.5-24	1300∗310∗380	161	168
107046	RV25-90/3-11L1	11	15	24.3	63	101	95~68	3∗4+1∗2.5-24	1050∗330∗400	129	180
107047	RV40-56/2-11L1	11	15	24.3	80	65	65~0	3∗4+1∗2.5-24	920∗335∗385	113	216
107048	RV65-42/2-11L1	11	15	24.3	114	54	54~0	3∗4+1∗2.5-24	980∗340∗390	117	150
	RV100-25-11L2	11	15	24.3	167	33	33~0	3∗4+1∗2.5-15	910∗365∗385	110	216
107050	RV160-15-11L1	11	15	24.3	240	25	20~10	3∗4+1∗2.5-8	980∗315∗390	105	175
107051	RV350-7-11Z1	11	15	24.3	419	7	7~2.5	3∗4+1∗2.5-8	1020∗310∗385	108	180
107052	RV450-6-11Z1	11	15	24.3	538	6	6~2	3∗4+1∗2.5-8	1130∗360∗395	120	130
107053	RV600-4.5-11/4Z1	11	15	24.3	810	4.5	4.5~2	3∗6+1∗4+2∗1-8	1360∗500∗530	200	60
107054	RV25-120/4-15L1	15	20	33	63	135	132~100	3∗6+1∗4+2∗1-24	1310∗340∗420	205	120
107055	RV40-84/3-15L1	15	20	33	75	98	97~67	3∗6+1∗4+2∗1-24	1120∗340∗420	183	120
107056	RV65-60/3-15L1	15	20	33	111	82	78~48	3∗6+1∗4+2∗1-24	1215∗340∗420	188	120
107057	RV100-36-15L1	15	20	33	159	42	42~0	3∗6+1∗4+2∗1-15	1020∗400∗460	167	120
107058	RV160-23-15L1	15	20	33	248	39	39~0	3∗6+1∗4+2∗1-15	1070∗420∗480	172	120
107059	RV250-14-15L1	15	20	33	336	29	29~0	3∗6+1∗4+2∗1-8	1185∗340∗440	171	120
107060	RV600-6.5-15/4Z1	15	20	33	920	13	6.5~1	3∗6+1∗4+2∗1-8	1430∗500∗530	231	50
107061	RV15-200/8-18.5L1	18.5	25	42.4	34	212	212~0	3∗6+1∗4+2∗1-24	1615∗340∗420	262	120
107062	RV25-135/4-18.5L1	18.5	25	42.4	63	146	142~105	3∗6+1∗4+2∗1-24	1355∗340∗420	215	120
107063	RV65-69/3-18.5L1	18.5	25	42.4	111	87	87~0	3∗6+1∗4+2∗1-24	1255∗340∗420	203	120
107064	RV80-50-18.5L1	18.5	25	42.4	154	53	53~0	3∗6+1∗4+2∗1-15	1070∗400∗460	180	125
107065	RV160-28-18.5L1	18.5	25	42.4	264	42	42~0	3∗6+1∗4+2∗1-15	1105∗420∗465	186	125
107066	RV250-18-18.5	18.5	25	42.4	360	33	33~0	3∗6+1∗4+2∗1-15	1225∗340∗440	186	120
	RV800-6-18.5/4Z1	18.5	25	42.4	1000	13	6~1	3∗6+1∗4+2∗1-8	1430∗500∗530	293	50
	RV25-180/4-22L1	22	30	42.4	48	190	183~114	3∗10+1∗6+2∗1-24	1455∗350∗420	271	120
	RV40-114/3-22L1	22	30	42.4	80	127	127~70	3∗10+1∗6+2∗1-24	1425∗350∗420	244	120
	RV65-84/4-22L1	22	30	42.4	112	110	110~0	3∗10+1∗6+2∗1-24	1375∗350∗420	235	120
	RV200-26-22L1	22	30	42.4	360	38	38~0	3∗10+1∗6+2∗1-15	1260∗340∗440	198	120
	RV250-22-22L1	22	30	42.4	360	38	38~0	3∗10+1∗6+2∗1-15	1260∗340∗440	198	120
	RV800-7.5-22/4Z1	22	30	48.1	1000	13	7.5~1	3∗10+1∗6+2∗1-8	1430∗500∗530	313	50

Центробежные насосы не рекомендуется использовать при недостаточной высоте подъема. Осевые насосы не рекомендуется использовать при превышении предельной высоты подъема.

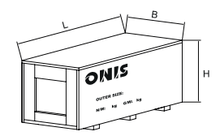

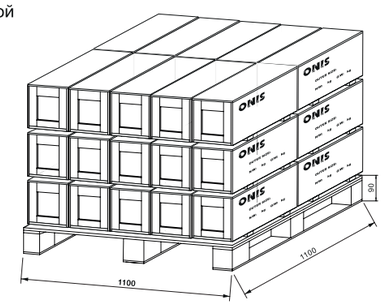

Габариты и вес

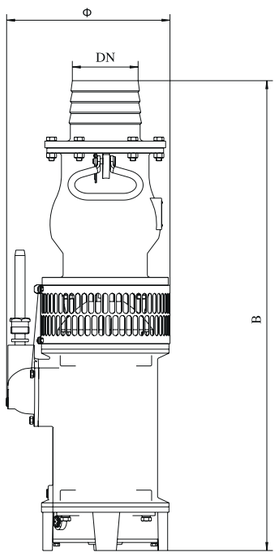

Модель	Разм.(мм)			Вес (кг)
	ø	B	DN	
RV15-26-2.2L3	265	570	2”	44
RV25-17-2.2L3	255	550	2.5”	44
RV65-7-2.2L3	240	605	4”	46
RV100-4.5-2.2Z4	240	635	6”	45
RV10-51/3-3L3	245	700	2”	61
RV15-36-3L3	290	595	2”	53
RV25-26-3L3	265	585	2.5”	49
RV40-16-3L3	265	600	3”	49
RV65-10-3L3	240	630	4”	48
RV100-6-3Z4	240	660	6”	52
RV160-4-3Z3	245	685	6”	51
RV30-30-3.7L3	270	625	2.5”	59
RV10-60/2-4L3	270	670	2”	66
RV15-48/2-4L3	270	680	2”	62
RV20-40/2-4L3	270	675	2.5”	64
RV40-21-4L3	265	635	3”	55
RV65-14-4L3	280	675	4”	59
RV100-9-4L3	255	695	6”	61
RV160-6-4Z3	250	725	6”	54
RV200-4-4Z3	250	740	8”	60
RV10-83/3-5.5L1	265	960	2”	106
RV15-68/4-5.5L1	265	805	2.5”	100
RV25-40-5.5L1	265	675	2.5”	83
RV40-28-5.5L1	265	680	3”	84
RV65-18-5.5L2	265	735	4”	84
RV100-13-5.5L1	265	750	6”	82
RV160-8-5.5Z2	265	770	6”	81
RV200-6-5.5Z1	265	785	8”	81
RV250-5-5.5Z1	275	815	8”	82
RV350-3.5-5.5Z1	275	815	8”	86
RV10-110/4-7.5L1	265	1060	2”	147
RV15-95/4-7.5L1	275	1065	2.5”	128
RV18-84/4-7.5L1	275	1065	2.5”	128
RV25-60/2-7.5L1	290	815	2.5”	104
RV40-38-7.5L1	265	725	3”	85

Габариты и вес

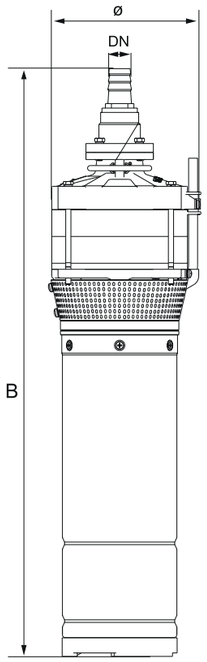

Модель	Разм.(mm)			N.W. (kg)
	ø	B	DN	
RV50-30-7.5L1	295	750	3”	90
RV65-25-7.5L1	265	750	4”	86
RV80-20-7.5L1	265	750	4”	84
RV100-17-7.5L1	265	805	6”	89
RV160-11-7.5Z1	265	885	6”	96
RV200-9-7.5Z1	265	900	8”	96
RV250-7-7.5Z1	275	890	8”	91
RV10-165/6-11L1	265	1200	2”	151
RV15-142/6-11L1	265	1205	2.5”	153
RV18-126/6-11L1	265	1205	2.5”	153
RV25-90/3-11L1	290	915	2.5”	122
RV40-56/2-11L1	290	825	3”	109
RV65-42/2-11L1	305	885	4”	111
RV100-25-11L2	270	881	4”	104
RV160-15-11L1	280	890	6”	102
RV350-7-11Z1	275	925	8”	102
RV450-6-11Z1	310	1025	10”	118
RV600-4.5-11/4Z1	440	1250	14”	182
RV25-120/4-15L1	325	1180	2.5”	194
RV40-84/3-15L1	325	990	3”	173
RV65-60/3-15L1	325	1085	4”	177
RV100-36-15L1	340	910	4”	158
RV160-23-15L1	350	960	6”	165
RV250-14-15L1	320	1075	8”	161
RV600-6.5-15/4Z1	440	1320	14”	213
RV15-200/8-18.5L1	320	1480	2”	249
RV25-135/4-18.5L1	325	1220	2.5”	203
RV65-69/3-18.5L1	325	1125	4”	192
RV80-50-18.5L1	340	950	6”	170
RV160-28-18.5L1	350	1000	6”	176
RV250-18-18.5	320	1115	8”	176
RV800-6-18.5/4Z1	440	1280	14”	275
RV25-180/4-22L1	325	1320	2”	259
RV40-114/3-22L1	325	1270	3”	232
RV65-84/4-22L1	325	1240	4”	223
RV200-26-22L1	320	1145	6”	188
RV250-22-22L1	320	1145	8”	188
RV800-7.5-22/4Z1	440	1320	14”	295