КАТАЛОГ

Содержание

Запорно-регулирующая арматура 2

Задвижки 30ч39р РВЗ PRO....2
Задвижки 30ч39р РВЗ....3
Задвижки 30ч939р РВЗ 4
ШУЭП....5

Фасонные изделия 6

Колено ВЧШГ.... 6
Переходы ВЧШГ
Тройники ВЧШГ....7
Патрубки ВЧШГ

Воздухосборники 8

Подставки под гидранты 10

Грязевики ТС-569 12

Регистры отопления 13

Детали трубопровода 14

Фланцы стальные....14
Фланцы стальные под ПНД....15
Заглушки стальные фланцевые 16
Заглушки стальные эллиптические
Тройники стальные....17
Переходы стальные....18
Отводы стальные 19

Уплотнители 20

Шнуры базальтовые негорючие....20
Шнуры базальтовые теплоизоляционные
Шнуры кремнеземные....21
Ленты уплотнительные

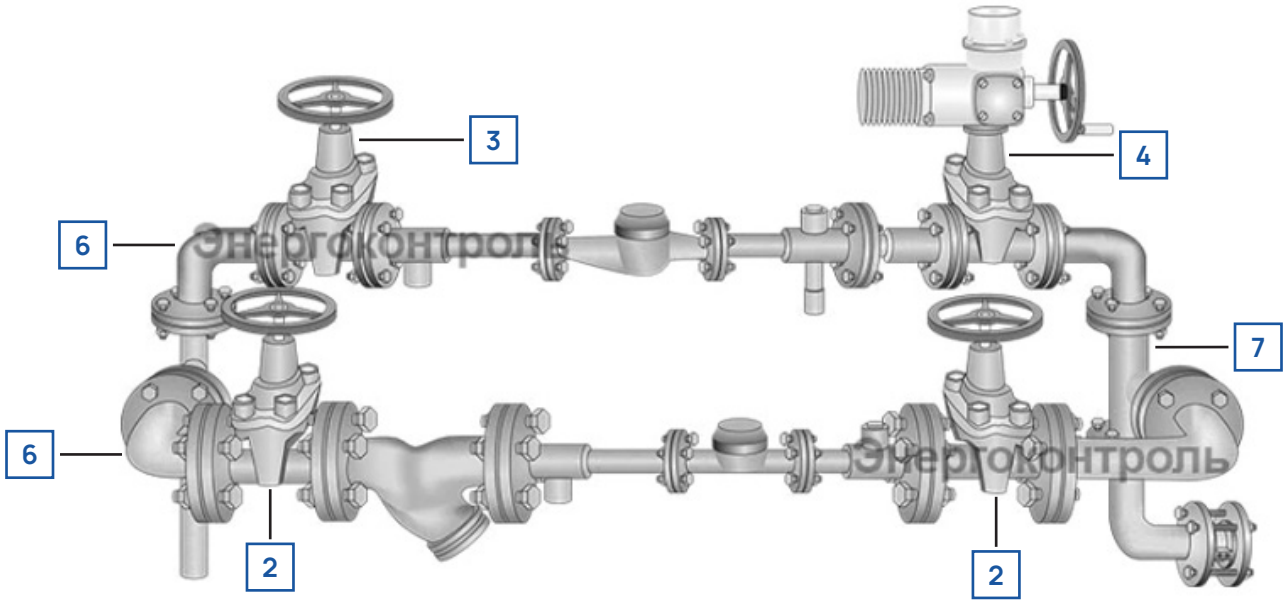

Задвижки РВЗ PRO чугунные тип МЗВ (30ч39р) фланцевые PN 1,0/1,6 МПа

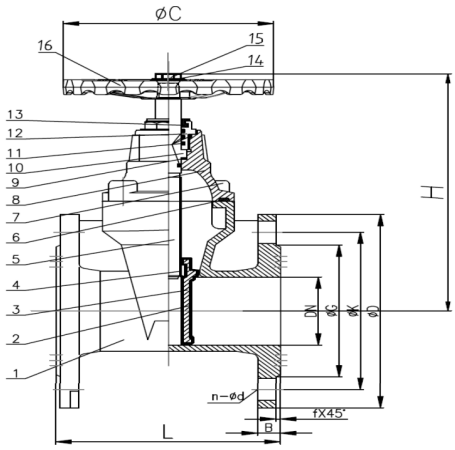

Рабочая среда:	Вода, нейтральные среды
Рабочее давление, МПа:	PN 1,6
Температура рабочей среды:	От 0°С до +95°С, $t_{кратк.}$ = +110°С
Тип присоединения:	Универсальная рассверловка фланцев PN 10 и PN 16
Типоразмер, мм:	DN 50-400
Класс герметичности:	А по ГОСТ 9544-2015
Материал основных деталей:	ВЧШГ GGG50
Особенности конструкции:	Управление через штурвал, уплотнение направляющих клина, рёбра жесткости, открытая латунная гайка

№	Наименование	Материал
1	Корпус	ВЧ50 (GGG50)
2	Клин	ВЧ50 (GGG50)
3	Уплотнение клина	EPDM
4	Гайка ходовая	Латунь BS2872/2874
5	Шток	Нержавеющая сталь X20Cr13
6	Уплотнение крышки	EPDM
7	Болты	Оцинкованная сталь BS1769
8	Крышка	ВЧ50 (GGG50)
9	Уплотнительное кольцо	PTFE
10	Стопорное кольцо	Нержавеющая сталь X20Cr13
11	Уплотнительное кольцо	NBR
12	Гайка штока	Латунь BS2872/2874
13	Защитное кольцо	EPDM
14	Шайба	Нержавеющая сталь A2-70
15	Винт	Нержавеющая сталь A2-70
16	Маховик	ВЧ50 (GGG50)

Задвижки РВЗ чугунные тип МЗВ (30ч39р) фланцевые PN 1,0/1,6 МПа

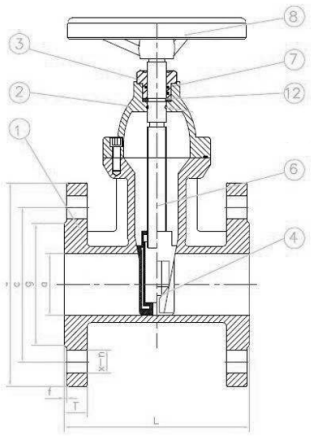

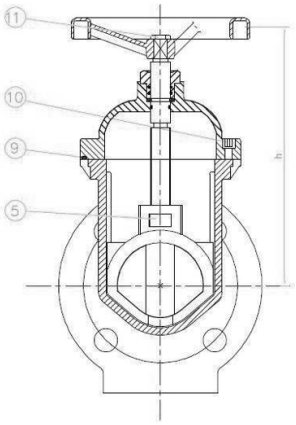

Рабочая среда:	Вода
Рабочее давление, МПа:	PN 1,0/1,6
Температура рабочей среды:	От 0°С до +90°С, $t_{кратк.}$ =+100°С
Тип присоединения:	Фланцевое
Типоразмер, мм:	DN 40-1000
Класс герметичности:	А по ГОСТ 9544-2015
Материал основных деталей:	ВЧШГ GGG50
Особенности конструкции:	Управление через штурвал, редуктор

№	Наименование	Материал
1	Корпус	ВЧ50 (GGG50)
2	Крышка	ВЧ50 (GGG50)
3	Уплотнительное кольцо	EPDM
4	Клин	ВЧ50 (GGG50) + EPDM
5	Гайка штока	Латунь
6	Шток	SS420
7	Шайба штока	Латунь
8	Штурвал	Углеродистая сталь
9	Кольцевая прокладка	EPDM
10	Прокладка корпуса	EPDM
11-12	Болт	Сталь с термодиффузионным покрытием

Задвижки РВЗ чугунные тип МЗВ (30ч939р) фланцевые PN 1,0/1,6 МПа

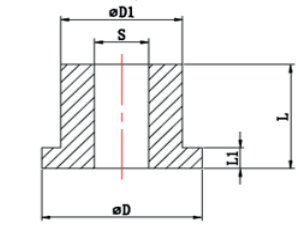

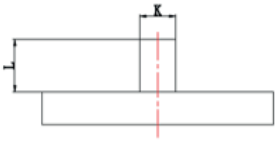

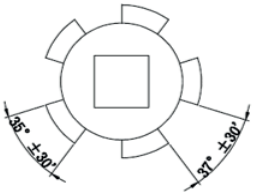

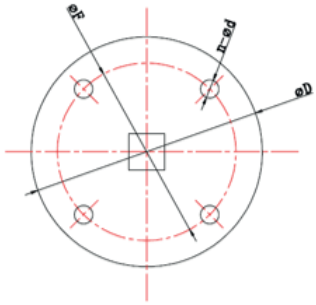

Рабочая среда:	Вода
Рабочее давление, МПа:	PN 1,6
Температура рабочей среды:	От 0°С до +90°С, $t_{кратк.}$ =+100°С
Тип присоединения:	Универсальная рассверловка фланцев PN 10 и PN 16
Типоразмер, мм:	DN 50-300
Класс герметичности:	А по ГОСТ 9544-2015
Материал основных деталей:	ВЧШГ GGG50
Особенности конструкции:	Под электропривод (стандарт ОСТ)

Размеры (в мм) фланцев присоединения электропривода:

DN	D	F	n-d	L	K
50	130	104	4-14	30	14*14
65	130	104	4-14	30	14*14
80	130	104	4-14	30	14*14
100	130	104	4-14	30	14*14
125	130	104	4-14	30	14*14
150	130	104	4-14	30	14*14
200	175	135	4-14	40	20*20
250	175	135	4-14	40	20*20
300	175	135	4-14	40	20*20

DN	D	D1	L	L1	S
50-150	44	28	30	4	14*14
200-350	59	43	40	8	20*20

ШУЭП (Шкафы управления электроприводом)

Производитель:	ГК «ЭНЕРГОКОНТРОЛЬ»
Страна производства:	Россия
Напряжение питания:	1х220В, 3х380В переменного тока
Степень защиты:	IP31

Гарантия 1 год

Шкафы управления электроприводом предназначены для оперативного управления работой электропривода (открытием, закрытием, остановкой), защиты силовых цепей и цепей управления напряжением 220В и 380В переменного тока частоты 50 Гц при перегрузках и коротких замыканиях.

Особенности:
Компактны и позволяют экономить место при установке и эксплуатации
Оборудованы защитными устройствами от перегрузок;

Технические параметры, нормы и стандарты:
Номинальное напряжение питающей сети – 220В и 380В
Степень защиты IP 31 по ГОСТ 14254-2015;
1 питающая линия;
Вид климатического исполнения – УХЛ 3 по ГОСТ 15150;
Количество подключаемых электроприводов – 1.;
Установленные сроки службы до замены ШУЭП не менее 10 лет;

*Шкафы управления (НЕ ТИПОВЫЕ)

Изготовление шкафов управления нетиповых по ТЗ заказчика практический любой конфигурации.

Фасонные изделия из ВЧШГ

Рабочая среда:	Вода питьевая, техническая, морская, сточные и канализационные воды, воздух, жидкости на гликолевой основе
Рабочее давление, МПа:	PN 1,0
Температура рабочей среды:	От -25°С до +90°С, $t_{кратк.}$ =+110°С
Тип присоединения:	Фланцевое по ГОСТ 33259-2015
Типоразмер, мм:	DN 50-300
Материал изделия:	Чугун с термообработанным эпоксидным покрытием

Колено

ВЧШГ фланцевое и ВЧШГ с цементно-песчаным покрытием

DN: 50 - 300

ВЧШГ с ЦПП

ВЧШГ

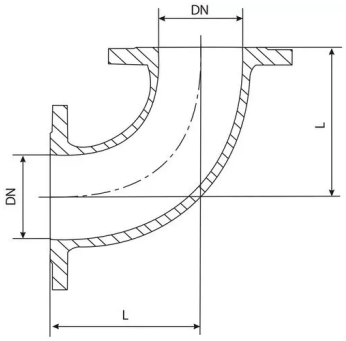

Назначение: позволяет выполнить поворот трубопровода под углом 90° в нужном направлении.

Переход

ВЧШГ фланцевый и ВЧШГ с цементно-песчаным покрытием

DN: 65x50 - 300x200

ВЧШГ с ЦПП

ВЧШГ

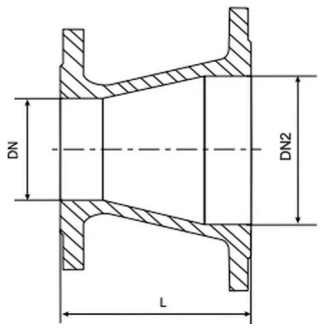

Назначение: позволяет выполнить переход с одного диаметра трубопровода на другой.

Тройник

ВЧШГ фланцевый и ВЧШГ с цементно-песчаным покрытием

DN: 50x50x50 - 300x300x300

ВЧШГ с ЦПП

ВЧШГ

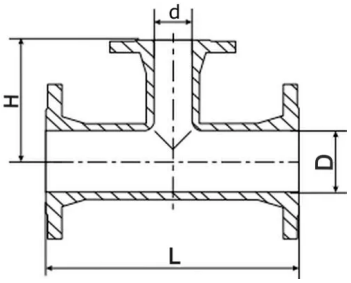

Назначение: позволяет выполнить ответвление от основной магистрали трубопровода или присоединиться к ней.

Патрубок

ВЧШГ фланцевый и ВЧШГ с цементно-песчаным покрытием

DN: 50 - 150

ВЧШГ с ЦПП

ВЧШГ

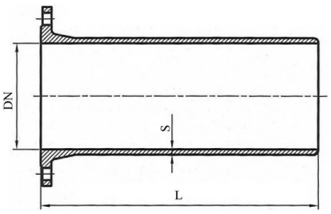

DN, мм	PN, атм	L, мм	Масса, кг
50	10	250	4,3
80	10	300	6,4
100	10	350/1200	8,5/26
150	10	350/1200	14,6/48

Фасонные изделия - детали трубопровода, предназначенные для соединения отдельных труб в местах переходов, поворотов и ответвлений.

Применяется в системах водоснабжения, отопления, водоотведения, канализации и иных областях промышленности и ЖКХ.

Фасонные изделия из ВЧШГ соответствуют **ГОСТ 5525-88** или **ГОСТ Р ISO 2531-2012** и технической документации изготовителя.

Воздухосборники

Воздухосборники горизонтальные с плоским днищем А1И 019.000

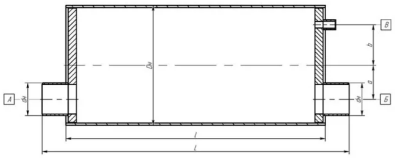

Таблица штуцеров

Обозначение	Наименование
А	Вход теплоносителя
Б	Выход теплоносителя
В	Удаление воздуха

Воздухосборники горизонтальные с плоским днищем А1И 020.000

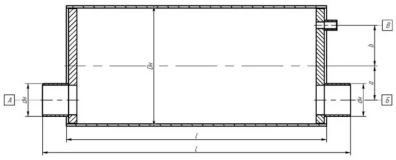

Таблица штуцеров

Обозначение	Наименование
А	Вход теплоносителя
Б	Выход теплоносителя
В	Удаление воздуха

Воздухосборники горизонтальные с эллиптическим днищем А1И 017.000

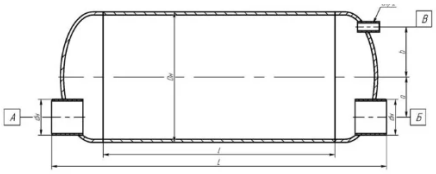

Таблица штуцеров

Обозначение	Наименование
А	Вход теплоносителя
Б	Выход теплоносителя
В	Удаление воздуха

Воздухосборники вертикальные с плоским днищем А1И 021.000

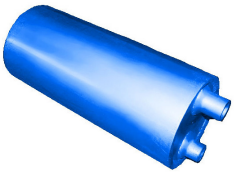

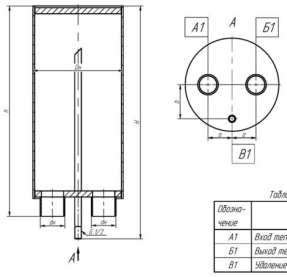

Таблица штуцеров

Обозначение	Наименование
А1	Вход теплоносителя
Б1	Выход теплоносителя
В1	Удаление воздуха

Воздухосборники вертикальные с плоским днищем А1И 022.000

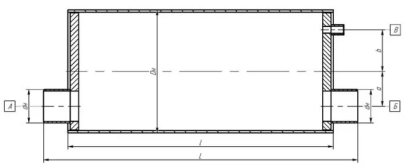

Таблица штуцеров

Обозначение	Наименование
А	Вход теплоносителя
Б	Выход теплоносителя
В	Удаление воздуха

Воздухосборники вертикальные с эллиптическим днищем А1И 018.000

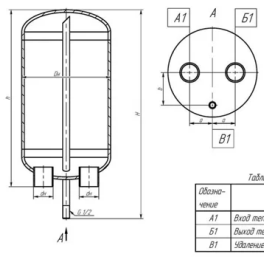

Таблица штуцеров

Обозначение	Наименование
А1	Вход теплоносителя
Б1	Выход теплоносителя
В1	Удаление воздуха

Обозначение	Условный проход трубопровода, мм	Предельный расход теплоносителя	Максимальное давление в системе, МПа	Размеры, мм						Масса, кг
				Dн	L	l	dh	a	b	
А1И 019.000	15, 20, 25, 32	3,3	0,6	159	396	358	26,8	45	45	6,6
-01	25, 32, 40, 50	6,3	0,6	219	550	492	42,3	66	70	17,2
-02	40, 50, 65, 80	10	0,6	273	674	596	60	84	95	27,7
-03	65, 80, 100	13,8	0,6	325	810	682	89	92	110	49,6

Обозначение	Условный проход трубопровода, мм	Предельный расход теплоносителя	Максимальное давление в системе, МПа	Размеры, мм						Масса, кг
				Dн	L	l	dh	a	b	
А1И 020.000	15, 20, 25, 32	3,3	1,2	159	400	362	26,8	45	45	7,3
-01	25, 32, 40, 50	6,3	1,2	219	558	500	42,3	66	70	20,6
-02	40, 50, 65, 80	10	1,2	273	686	608	60	84	95	34,8
-03	65, 80, 100	13,8	1,2	325	824	696	89	92	110	56,6

Обозначение	Условный проход трубопровода, мм	Предельный расход теплоносителя	Максимальное давление в системе, МПа	Размеры, мм						Масса, кг
				Dн	L	l	dh	a	b	
А1И 017.000	15, 20, 25, 32	3,3	1,2	159	446	402	26,8	50	54	5,9
-01	25, 32, 40, 50	6,3	1,2	219	602	558	42,3	73	84	15
-02	40, 50, 65, 80	10	1,2	273	714	670	60	90	110	22,7
-03	65, 80, 100	13,8	1,2	325	832	708	89	100	125	36,7

Обозначение	Условный проход трубопровода, мм	Предельный расход теплоносителя	Максимальное давление в системе, МПа	Размеры, мм						Масса, кг
				Dн	L	l	dh	a	b	
А1И 021.000	40, 60, 65	10	0,6	273	561	448	57	70	100	25,5
-01	65, 80, 100	13,8	0,6	325	642	534	89	75	125	43,6
-02	100, 150	24,5	0,6	426	811	708	159	105	170	87

Обозначение	Условный проход трубопровода, мм	Предельный расход теплоносителя	Максимальное давление в системе, МПа	Размеры, мм						Масса, кг
				Dн	L	l	dh	a	b	
А1И 022.000	40, 60, 65	10	1,2	273	573	460	57	70	100	30,7
-01	65, 80, 100	13,8	1,2	325	656	548	89	75	125	52,2
-02	100, 150	24,5	1,2	426	827	724	159	105	170	102,2

Обозначение	Условный проход трубопровода, мм	Предельный расход теплоносителя	Максимальное давление в системе, МПа	Размеры, мм						Масса, кг
				Dн	L	l	dh	a	b	
А1И 018.000	40, 60, 65	10	1,2	273	640	520	57	70	100	18,3
-01	65, 80, 100	13,8	1,2	325	753	638	89	75	125	30,4
-02	100, 150	24,5	1,2	426	932	822	159	105	170	55,8

Подставки под гидранты

ППС-200 сварная подставка под гидрант

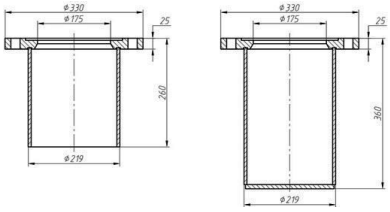

Фланцевая подставка под гидрант ППФ (ППДФ)

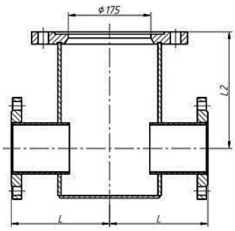

Подставка-тройник фланцевый ППТФ

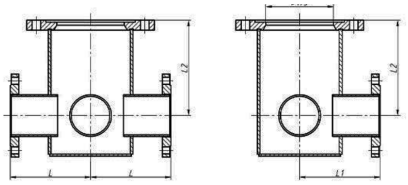

Подставка-крест фланцевый ППКФ

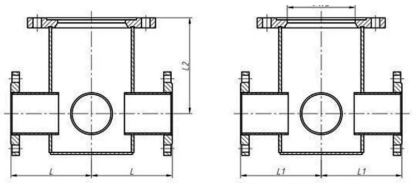

Фланцевая подставка под гидрант ППФО

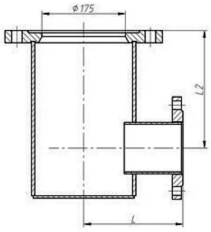

Подставки под гидранты служат промежуточным звеном, соединяющим гидрант с водопроводным трубопроводом. Делается это с целью защиты трубопровода от механических повреждений при открытии или закрытии клапана гидранта. Помимо защитной функции фланцевая подставка позволяет распределять забираемый из водопровода поток на несколько направлений. Количество фланцевых отводов подставки может быть от одного до четырёх.

Обозначение	Размеры, мм		
	Dy, мм	L, мм	L1, мм
Подставка под гидрант ППС-200 Dy 100	100	200	225
Подставка под гидрант ППС-200 Dy 150	150	250	250
Подставка под гидрант ППС-200 Dy 200	200	300	275
Подставка под гидрант ППС-200 Dy 250	250	300	300

Обозначение	Размеры, мм		
	Dy, мм	L, мм	L2, мм
Подставка под гидрант ППФ Dy 100	100	200	225
Подставка под гидрант ППФ Dy 150	150	250	250
Подставка под гидрант ППФ Dy 200	200	300	275
Подставка под гидрант ППФ Dy 250	250	300	300

Обозначение	Размеры, мм			
	Dy*Dy, мм	L, мм	L1, мм	L2, мм
Подставка-тройник ППТФ Dy*Dy 100×100	100×100	200	225	225
Подставка-тройник ППТФ Dy*Dy 150×150	150×150	250	250	250
Подставка-тройник ППТФ Dy*Dy 200×200	200×200	300	300	275
Подставка-тройник ППТФ Dy*Dy 250×250	250×100	300	250	300
Подставка-тройник ППТФ Dy*Dy 240×150	250×150	300	250	300
Подставка-тройник ППТФ Dy*Dy 250×200	250×200	300	275	300

Обозначение	Размеры, мм			
	Dy*Dy, мм	L, мм	L1, мм	L2, мм
Подставка-крест ППКФ Dy*Dy 100×100	100×100	200	225	225
Подставка-крест ППКФ Dy*Dy 150×150	150×150	250	250	250
Подставка-крест ППКФ Dy*Dy 200×200	200×200	300	300	275
Подставка-крест ППКФ Dy*Dy 250×100	250×100	300	250	300
Подставка-крест ППКФ Dy*Dy 250×150	250×150	300	250	300
Подставка-крест ППКФ Dy*Dy 250×200	250×200	300	275	300

Обозначение	Размеры, мм		
	Dy, мм	L, мм	L2, мм
Подставка под гидрат ППФО Dy 100	100	200	225
Подставка под гидрат ППФО Dy 150	150	250	250
Подставка под гидрат ППФО Dy 200	200	300	275
Подставка под гидрат ППФО Dy 250	250	300	300

Грязевики ТС-569 тепловых пунктов

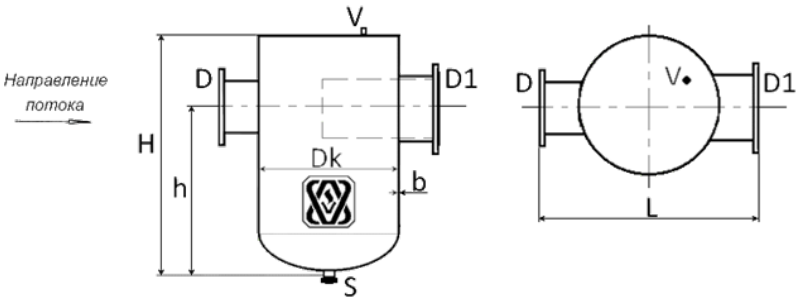

Рабочая среда:	Вода
Рабочее давление, МПа:	PN 1,6
Типоразмер, мм:	DN 40-200
Температура рабочей среды:	От -20°С до +150°С
Материал изделия:	Ст3сп, Ст20

Грязевик абонентский ТС-569 предназначен для очистки воды от механических примесей (взвешенных частиц песка, окалины, крупных продуктов коррозии) и может использоваться на обратном трубопроводе тепловой сети в котельных, на вводах в ЦТП, абонентских вводах холодного и горячего водоснабжения, технологических потоках воды, элеваторных узлах, а также для предварительной очистки воды перед фильтрами на водозаборах. Абонентский грязевик представляет собой цилиндрический корпус вертикального исполнения с патрубками входа и выхода с фланцевым соединением, внутри грязевика установлен съемный фильтрующий элемент. По заказу возможно изготовление равнопроходного грязевика (одинаковые диаметры входа и выхода).

Обозначение	Ду, мм	Ру, МПа	Dk	D	D1	H	L	h	Q, т/ч	Масса, кг
Грязевик ТС-569.00.000-08	40	1,6	159	45	57	310	390	230	6,4	15
Грязевик ТС-569.00.000-09	50	1,6	159	57	76	360	390	260	10	17
Грязевик ТС-569.00.000-10	65	1,6	219	76	89	440	470	310	19	29
Грязевик ТС-569.00.000-11	80	1,6	219	89	108	475	480	345	26	32
Грязевик ТС-569.00.000-12	100	1,6	325	108	133	580	600	420	40	63
Грязевик ТС-569.00.000-13	125	1,6	325	133	159	640	610	440	63	74
Грязевик ТС-569.00.000-14	150	1,6	426	159	219	825	730	520	90	116
Грязевик ТС-569.00.000-15	200	1,6	530	219	273	1 055	870	670	170	208

Регистры отопления змеевиковые и секционные

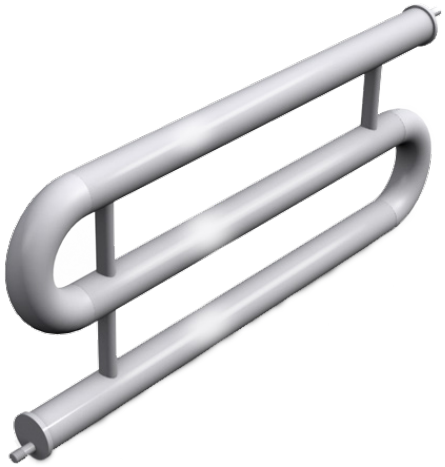

Рабочая среда:	Вода, пар
Рабочее давление, МПа:	PN 1,6
Материал изделия:	Ст3сп, Ст20, 09Г2С, 12Х18Н10Т
Особенности конструкции:	Патрубки под приварку с внешней или внутренней резьбой, заглушки плоские и эллиптические

Регистры отопления являются основным элементом отопительной системы и основой отопления на промышленных объектах, складских и производственных помещений. Основные преимущества стальных регистров - это надежность, большой срок эксплуатации, простота монтажа и высокая теплоотдача.

Регистр отопления представляет собой теплообменный аппарат, теплоносителем в котором является жидкая среда.

Змеевиковый - ряд параллельно расположенных труб (от двух и более), соединенных за счет изогнутого отвода. Крайние секции оснащаются патрубками.

Секционный - ряд параллельно расположенных труб (от двух и более), соединенных за счет горизонтальных перемычек

Возможно изготовление регистров по чертежу заказчика.

Фланцы стальные плоские и воротниковые ст. 20, 09г2с, 12х18н10т

Стандарт:	ГОСТ 33259-2015
Рабочая среда:	Вода, пар и неагрессивные среды
Рабочее давление, МПа:	PN 0,6-2,5 (для плоских) PN 0,6-16 (для воротниковых)
Типоразмер, мм:	DN 15-1600
Материал изделия:	Ст20, 09Г2С, Ст12х18н10т
Исполнение:	B, A, C, D, M, E, F, J, K, L

Фланец является деталью трубопровода. Его назначение - герметичное соединение различных элементов трубопровода. По типу фланцы деляется на плоские и воротниковые

Фланец плоский — это соединительный элемент трубопроводной системы, используется для соединения арматур, сосудов, резервуаров, трубопровода и других аналогичных изделий. Плоские фланцы приваривают к трубам парой сварных швов и еще одним по окружности самой трубы. Такой способ используется не только в трубопроводах, но и в арматурах и различных машинах. При этом расчетное давление внутренней среды равно Ру от 0,1 до 2,5 МП, а температура может колебаться от -70 до 450 градусов.

Плоские фланцы осуществляют герметичное соединение узлов трубопровода с разным давлением.

Воротниковый фланец — это соединительный элемент трубопроводной системы, имеющий выступ в виде «воротника».

Такие фланцы используют для соединения труб, сосудов, аппаратов, патрубков, частей машин, для подключения к трубопроводам резервуаров, запорной арматуры, приборов.

Воротниковые фланцы применяют в трубных магистралях, функционирующих в условиях высоких, критических показателей по давлению или температуре.

Особенности конструкции:

- крепятся к трубе приваркой по краю воротниковой зоны;
- образуют прочное соединение встык, позволяющее проводить демонтаж без необходимости разрезать трубы;
- способны перенести всё усилие на участок трубы, не образовывая его у основания.

Изготовление воротниковых фланцев регламентируется ГОСТ 33259-2015.

Фланцы прижимные для ПЭ труб (свободные)

Рабочая среда:	Вода, пар и неагрессивные среды
Температура рабочей среды:	От -70°С до +300°С
Рабочее давление, МПа:	PN 0,6-2,5
Типоразмер, мм:	DN 20/25-1200/1200
Материал изделия:	Ст20, 09Г2С, Ст12х18н10т

Фланец прижимной — разновидность плоского приварного фланца с расточенным внутренним диаметром до конкретного размера. Внутренний диаметр аналогичен диаметру втулки трубы, на которую монтируется крепёжный эле мент.

Назначение прижимного фланца:
соединение труб из ПВХ или ПНД с запорной арматурой;
переход между полиэтиленовыми трубами на стальные коллекторы и чугунные фитинги.

Прижимные фланцы используют в системах водо- и газоснабжении, канализации, дренажах.

Заглушки стальные фланцевые ст. 3, 20, 12х18н10т

Стандарт:	АТК 24.200.02-90 / ГОСТ 34785-21
Типоразмер, мм:	DN 15-800
Рабочая среда:	Вода, пар и неагрессивные среды
Материал изделия:	Ст3, Ст20, Ст12х18н10т

Заглушка фланцевая — деталь трубопроводной арматуры, применяемая для постоянного или временного перекрытия движения рабочего носителя по трубопроводу и его герметизации.

По конструкции имеет вид диска без центрального отверстия, на кольцевой поверхности которого закладывается уплотнительная прокладка. По окружности детали симметрично расположены отверстия для крепящих соединений.

Заглушки стальные эллиптические ст. 3, 20, 12х18н10т

Стандарт:	ГОСТ 17379-2001, ГОСТ 6533-78
Типоразмер, мм:	DN 32-1200
Рабочая среда:	Вода, пар и неагрессивные среды
Материал изделия:	Ст3, Ст20, Ст12х18н10т

Заглушка эллиптическая – это стальная бесшовная деталь трубопровода, которая имеет форму эллипса. Еще такая форма называется «сферическая». Именно такая форма обеспечивает наибольшую надежность сети трубопровода. Ее основная задача –заглушить трубу и прервать поток внутренней среды, соответственно, устанавливается она на конец трубопровода.

Тройники стальные ст. 20, 09г2с, 12х18н10т

Стандарт:	ГОСТ 17376-2001, ОСТ 34.10.764-97
Типоразмер, мм:	DN 15-800
Рабочая среда:	Вода, пар и неагрессивные среды
Материал изделия:	Ст20, 09Г2С, Ст12х18н10т

Тройник — это деталь трубопровода, которая служит для создания ответвлений и разделения рабочей среды на два потока или, наоборот, объединения в один.

Тройник состоит из трёх патрубков: два магистральных патрубка и один патрубок ответвления. Как правило, патрубки расположены относительно друг друга в виде буквы «Т».

Тройники делятся на следующие виды:

Равнопроходные - Имеют одинаковые торцевые отверстия и применяются для соединения труб с одним и тем же диаметром.

Переходные - Обладают разными диаметрами отверстий, что позволяет использовать их для соединения труб различных размеров без изменения проходного сечения.

Для производства стальных тройников используют следующие методы: горячая штамповка, гидроштамповка, возможно изготовление сварных тройников.

Переходы стальные ст. 20, 09г2с, 12х18н10т

Стандарт:	ГОСТ 17378-01
Типоразмер, мм:	DN 15-500
Рабочая среда:	Вода, пар и неагрессивные среды
Материал изделия:	Ст20, 09Г2С, Ст12х18н10т

Переход - соединительный элемент трубопроводной арматуры, применяемый при устройстве систем трубопроводов. Главная задача стального перехода заключается в надежном и герметичном соединение труб различного диаметра в трубопроводной системе.

Переходы стальные подразделяются на концентрические и эксцентрические, соответственно для соединения двух труб по центральной оси симметрии трубопровода или по нижней образующей линии. Концентрические переходы изготавливаются методом штамповки или методом центробежного электрошлакового литья.

Отводы стальные ст. 20, 09г2с, 12х18н10т

Стандарт:	ГОСТ 17375-2001 / 30753-01
Типоразмер, мм:	DN 15-800
Рабочая среда:	Вода, пар и неагрессивные среды
Угол отвода:	15 °, 30 °, 45 °, 60 °, 90 °
Материал изделия:	Ст20, 09Г2С, Ст12х18н10т

Отвод - соединительная деталь трубопровода, предназначенная для изменения направления потока транспортируемого вещества. Необходимость поворота магистральной трубы обусловливается естественными и искусственными преградами по маршруту трубопровода, а также строительством изогнутых участков с целью компенсации деформаций конструкции, которые происходят по причине перепада температур.

В зависимости от технологии изготовления, отводы бывают крутоизогнутые и гнутые. При производстве отводов их радиусы изгиба бывают: R=1,5 Dy это ГОСТ 17375-01 и R =1,0 Dy это ГОСТ 30753-01.

Шнур базальтовый негорючий

Максимальная t°:	+700°С
Диаметр, мм:	4-16
Область применения:	Фланцы воздуховодов, топочные притворы, люки тепловых камер, компенсационные швы

Базальт - горная порода, образовавшаяся в результате излияния магмы. Нить получается путем пропускания расплава через фильеры.Шнуры не токсичны, не горючи, не взрывоопасны, экологичны. Базальтовое волокно устойчиво к ультрафиолетовому излучению, биологическому и химическому загрязнению. Химически инертно, не выделяет вредные вещества.

Применяется для уплотнения и изоляции теплопроводящих систем и тепловых агрегатов общего и специального назначения в различных областях строительства и производства. Защищает от попадания брызг расплавов и пыльных частиц. Используется в качестве теплоизоляционного материала при работе с повышенными температурами.

Относится к группе НГ (негорючие)

Шнур базальтовый теплоизоляционный

Максимальная t°:	+1000°С
Диаметр, мм:	10-100
Область применения:	Фланцы воздуховодов, топочные притворы, люки тепловых камер, компенсационные швы

В строительстве любого назначения, а также в промышленности различных отраслей:
для изоляции различных щелей и зазоров сложной формы;
для теплоизоляции и огнезащиты конструкционных деформационных швов в составе с терморасширяющимся герметиком РВЗ-ШОВ;
для изоляции тепловых агрегатов на производстве (теплоизоляция котлов и пр.).

Преимущества:

негорючесть;
высокие показатели тепло- и звуко-изоляции;
экологически безвредно;
высокая прочность;
не подвержен воздействию грызунов и микроорганизмов;
термостойкость;
стойкость к щелочам и кислотам;
не впитывает влагу,
паропроницаемость;
долговечность (служит 50 лет).

Шнур кремнеземный негорючий

Максимальная t°:	+1100°С
Диаметр, мм:	4-16
Область применения:	Фланцы воздуховодов, топочные притворы, люки тепловых камер, компенсационные швы

Кремнеземные шнуры предназначены для изоляции тепловых агрегатов и теплопроводящих систем общего и специального назначения в различных отраслях промышленного производства и строительства, теплоэлектростанциях, атомных электростанциях, нефтеперерабатывающей промышленности.

Применяется для уплотнения и изоляции теплопроводящих систем и тепловых агрегатов общего и специального назначения в различных областях строительства и производства, на теплоэлектростанциях, атомных электростанциях, авиастроении и судостроении. Защищает от попадания брызг расплавов и пыльных частиц.Используется в качестве теплоизоляционного материала при работе с высокими температурами.

Относится к группе НГ (негорючие)

Уплотнительная терморасширяющаяся лента ЛТУ

t° эксплуатации:	-40°С до +60°С
Ширина, мм:	10-100
Толщина, мм:	1-20
Область применения:	Противопожарные двери ворот, люки, окна, противодымные клапаны, фланцы воздуховодов

Термоуплотнительная лента ЛТУ представляет собой резиноподобный материал с клейким слоем. Используется при установке противопожарных дверей, люков, окон, ворот, противопожарных клапанов и фланцев воздуховодов.

При воздействии высоких температур и открытого огня изделие терморасширяется в десятки раз, перекрывая доступ огня и продуктов горения в смежные помещения.