Электронный цифровой комнатный беспроводной термостат

Wester

Инструкция по монтажу и эксплуатации

RT02RF

Внимательно прочитайте перед монтажом и эксплуатацией

1. Описание 3
2. Технические параметры 4
3. Настройка параметров 6
4. Электрическая схема 9
5. Монтаж 10

Производитель сохраняет за собой право на внесение технических изменений или модернизацию изделий в любое время без предварительного уведомления, с сохранением основных технических характеристик.

Наряду с приведенными в паспорте указаниями по применению материалов при проведение работ следует руководствоваться соответствующими СП (СНиП) и инструкциями.

Техническое описание не заменяет профессиональные знания и навыки исполнителя работ.

Электронный цифровой комнатный беспроводной термостат с приёмником предназначен для поддержания заданной температуры в помещении путём управления оборудованием или отдельными элементами климатических систем. Настенный монтаж.

1. ОПИСАНИЕ

- ЖК-дисплей с большой диагональю хорошо читается при фоновом освещении;
- Термостат и приёмник легко сопрягаются;
- Рукоятка упрощает использование, нажмите кнопку, чтобы включить / выключить термостат, поверните влево / вправо, чтобы отрегулировать значения.
- Не программируемый
- На дисплее отображается заданная и фактическая температуры;
- Режим нагрева и охлаждения;
- Отображение температуры в градусах Цельсия;
- Термостат поставляется с настенной рамой, основанием и очень компактным приемником (для настенного монтажа).

2. ТЕХНИЧЕСКИЕ ПАРАМЕТРЫ

Питание термостата: 2 батарейки типа AAA
Резервное хранилище: энергонезависимая память EEPROM
Питание приемника: AC 230 В, 50 Гц
Максимальное напряжение / резистивная(индуктивная) нагрузка: 250 В переменного тока/10(3) А.
Частота радиоканала: 868 МГц
Выбор канала: Сопряжение термостата и приемника.
Контакты переключателя приемника: NO и NC.
Диапазон регулирование температуры: 5 - 35 0°C, с шагом 0,5 °C
Точность измерения: +/- 0,5°C
Размеры термостата: для настенного монтажа, 135*87,5*23,2мм
Размеры приемника: для настенного монтажа, 114* 86*30 мм
Цвет: белый
Степень защиты: Ip20.
Сертификация: EAC

Сопряжение каналов

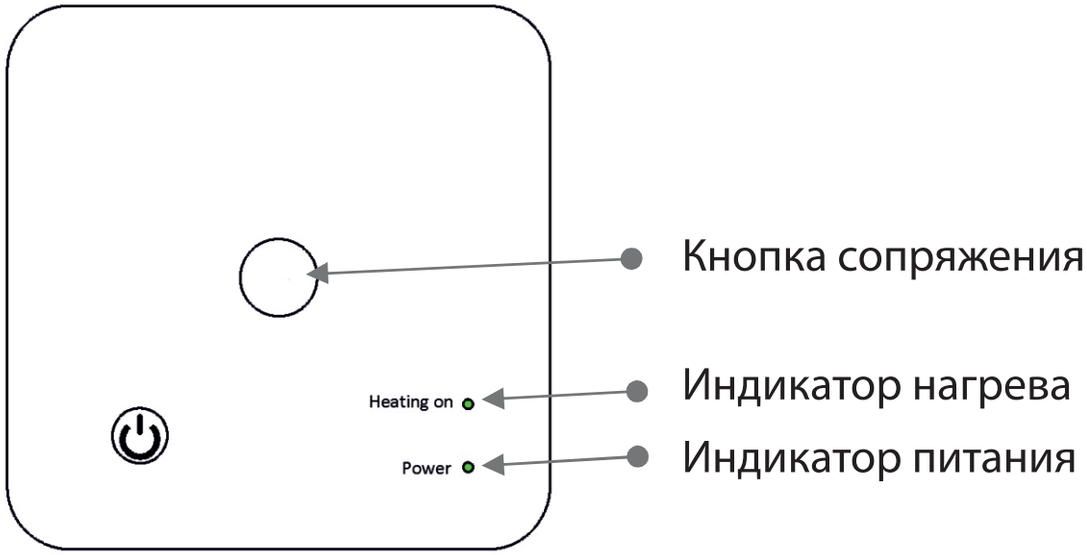

Обычно термостат и приёмник подключаются на заводе-изготовителе, в противном случае вы можете выполнить сопряжение, следуя приведенным ниже шагам:

1) Нажмите и удерживайте кнопку кодового сопряжения на ресивере до тех пор, пока индикатор нагрева не начнет быстро мигать.
2) Выключите термостат и продолжительно нажмите на рукоятку, по ка на экране не появится код, затем поверните рукоятку вправо.

3. НАСТРОЙКИ ПАРАМЕТРОВ

Нажмите рукоятку, чтобы выключить термостат, нажмите и удерживайте рукоятку, чтобы перейти на страницу настройки параметров, при каждом нажатии кнопки будет осуществляться переход к следующей настройке. Поверните ручку влево или вправо, чтобы изменить значение настройки. После настройки дождитесь выключения подсветки для выхода.

Настройка	Описание	Диапазон	Значение по умолчанию
01	Калибровка датчика воздуха	-8 ^{0}C – 8 ^{0}C	0 ^{0}C
02	Установка максимальной температуры	5 ^{0}C – 35 ^{0}C	35 ^{0}C
03	Установка маинимальной температуры	5 ^{0}C – 35 ^{0}C	5 ^{0}C
05	Температура защиты от замерзания	5 ^{0}C – 15 ^{0}C --: ВЫКЛ	5 ^{0}C
09	Гистерезис	0 – 3 ^{0}C	5 ^{0}C
10	Экран	0: Фактическая температура 1:заданная температура	0
11	Блокировка	0: ВЫКЛ, 1:ВКЛ	0
13	Время включения режима проветривания	2-30мин	15мин

Настройка	Описание	Диапазон	Значение по умолчанию
14	Снижение температуры режима	2.3.4 ºC	2 ºC
15	проветривания Время выключения режима проветривания	10-60мин	30мин
17	Сброс к заводским настройкам	1: Да, затем нажмите кнопку ВКЛ/ВЫКЛ в течении 5 сек. до перезапуска термостата	0
18	Версия программного обеспечения	Только для чтения	
19	Версия программного обеспечения	Только для чтения	
50	Режим нагрева или охлаждения	1: Режим охлаждения 0: Режим нагрева	0

Дополнительное описание настроек:

Настройка 01 - используется для калибровки температуры в помещении при необходимости. Например, если фактическая температура в помещении 21,5°C, но термостат показывает 23°C, вы можете установить это значение равным -1,5 для калибровки.

Настройка 02/03 - Максимальная и минимальная температура. Ограничение: Эта функция позволяет ограничить использование режимов повышения и пониженияпературы вращая рукоятку.

Настройка 05 - Защита от понижения температуры: Это температура, поддерживаемая, когда термостат находится в режиме защиты от замерзания. Если температура в помещении ниже 5°C (настраивается), термостат включит нагревательный прибор до достижения комнатной температуры 5°C (настраивается).

Настройка 09 - Гистерезис переключения: позволяет увеличить дифференциал переключения термостата. Значение по умолчанию равно 0°C, что означает, что при установленной температуре 20°C термостат включит нагрев при температуре 19,5°Cи выключит при температуре 20,5°C. При разнице в 0,5°C нагревв включается при температуре 19°C и выключается при температуре 21°C.

Настройка 10 - используется для вывода фактической или заданной тепемратуры на экран.

Настройка 11 - используется для блокировки клавиш. При блокировке необходимо нажимать на рукоятку в течение 5 секунд для разблокировки.

Настройка 13 - Время настройки для определения понижения температуры в помещении в диапазоне от 2 до 15 минут (по умолчанию установлено значение 15 минут).

Настройка 14 - Время определения понижения температуры в течение периода определения. Значение в диапазоне от 2 до 4°C (по умолчанию установлено значение 2°C).

Настройка 15 - Выбор времени для выхода из режима проветривания. Настройка в диапазоне от 10 до 60 минут (по умолчанию установлено значение 30 минут).

Настройка 50 - Выбор режима нагрева или охлаждения.

4. ЭЛЕКТРИЧЕСКАЯ СХЕМА

Подключения к котлу:

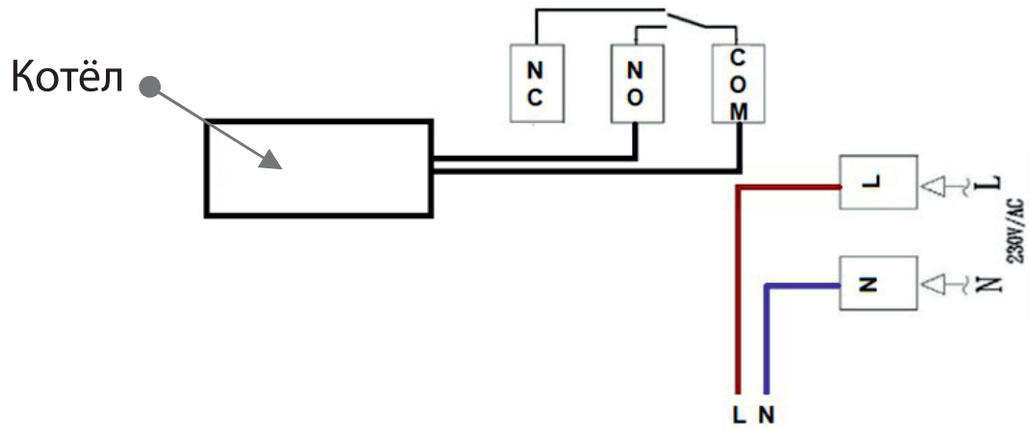

Подключение привода:

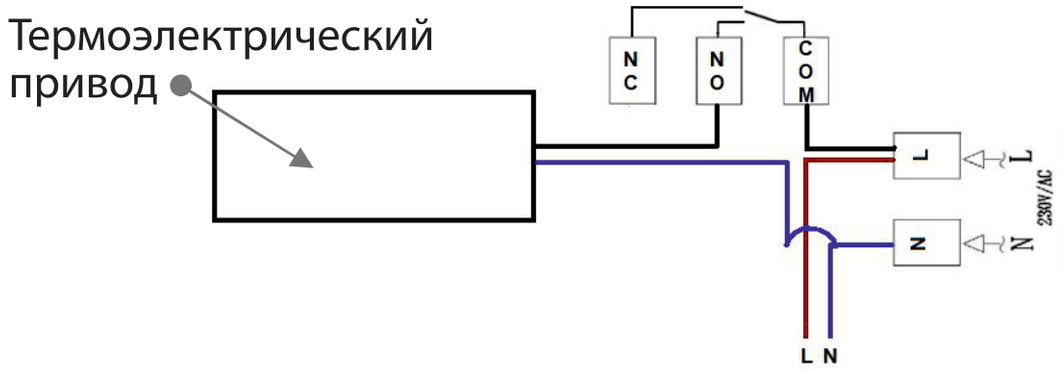

5. МОНТАЖ

Настенный монтаж термостата:

1. Аккуратно отделите переднюю часть термостата от задней панели.
2. Отметьте две точки для отверстий на стене, используя заднюю панель в качестве шаблона для позиционирования. Надежно прикрутите заднюю панель термостата к стене.
3. Снимите крышку батарейного отсека и вставьте батарейки.
4. Подключите провода к клеммам
5. Закрепите переднюю часть термостата обратно на задней панели термостата.

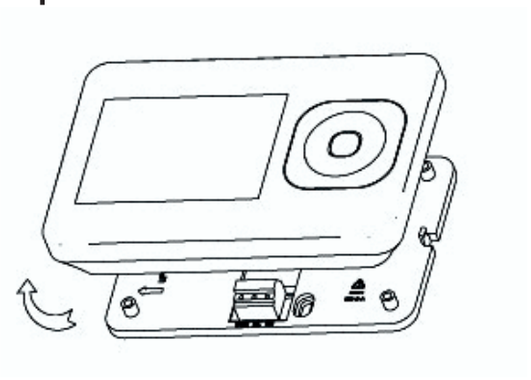

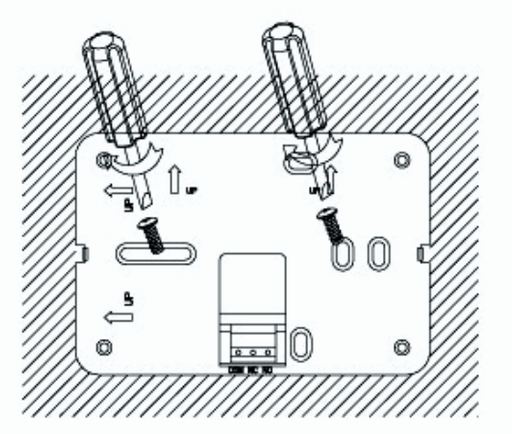

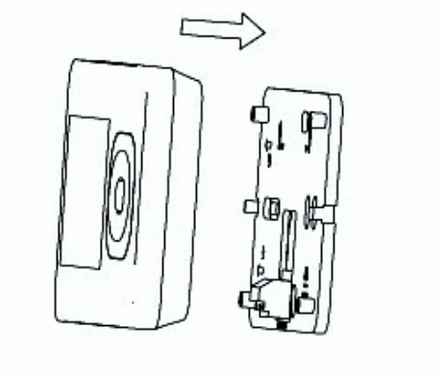

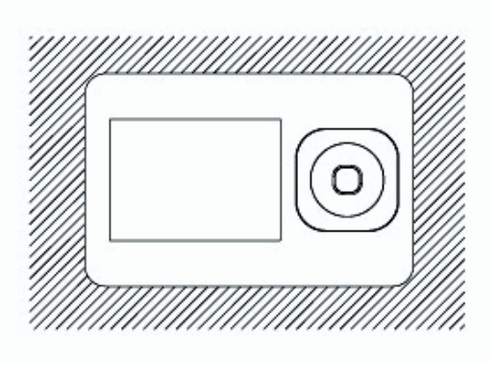

Монтаж приёмника:
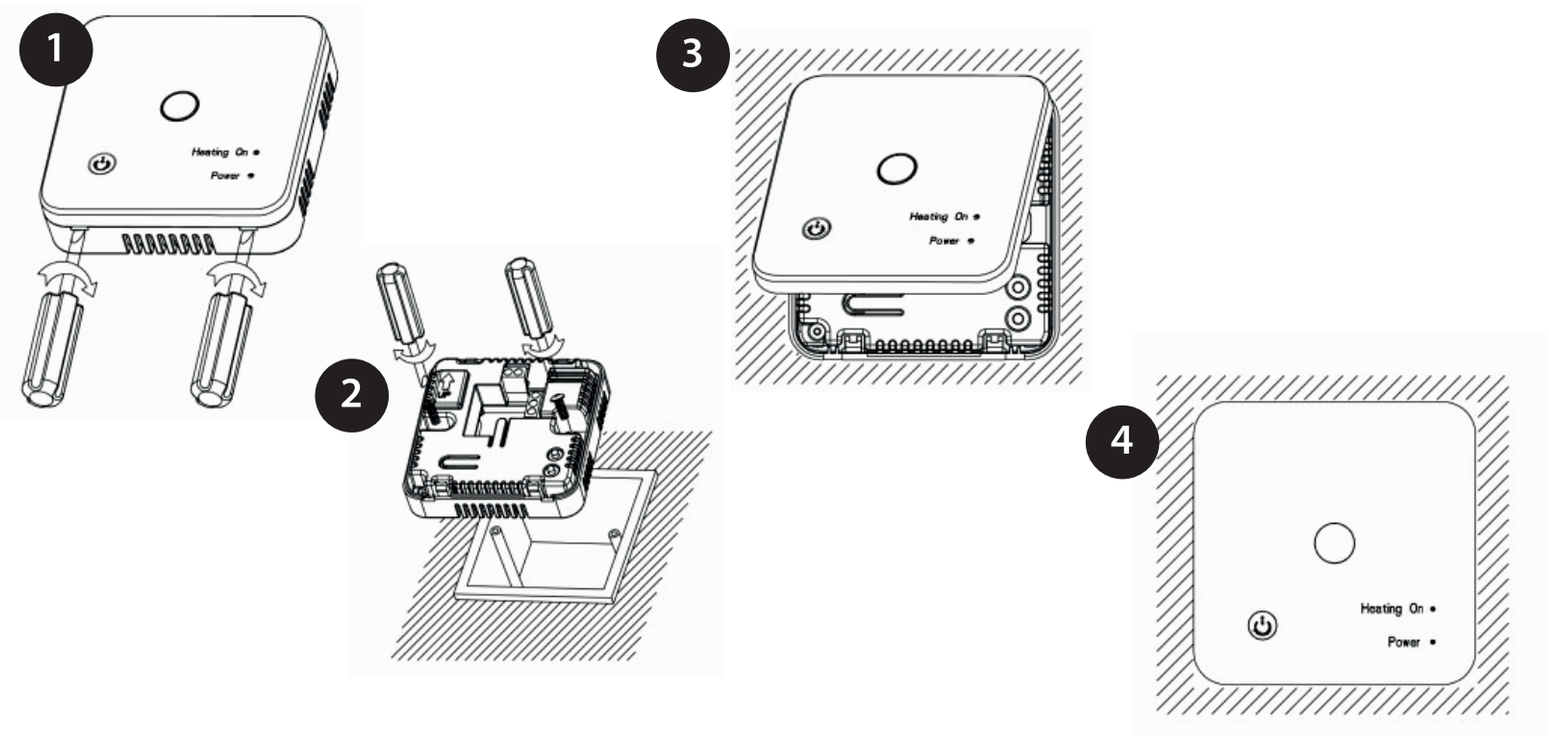
1. С помощью небольшой отвертки слегка ослабьте винт, расположенный у основания корпуса приёмника. Затем вы можете аккуратно отделить переднюю панель от задней панели;
2. Установите заднюю панель радиочастотного переключателя на стену, закрепив ее на месте с помощью прилагаемых винтов;
3. Подсоедините кабели к клеммам приёмника, как показано на схемах подключения;
4. Установите переднюю панель на заднюю панель, затяните крепежные винты на основании;
5. Включите источник питания, загорится индикатор питания.