Ответственный
E-Mail
Телефон

Клиент

Ответственный
E-Mail
Телефон

Технические данные

Погружной насос для отвода сточных вод FA 15.52-215E + T 17-4/16HEx

Номер проекта	Untitled project 2026-02-11 06:51:11.995
Имя проекта	
Место установки	
Номер позиции клиента	

Дата 11/02/26

Рабочее поле

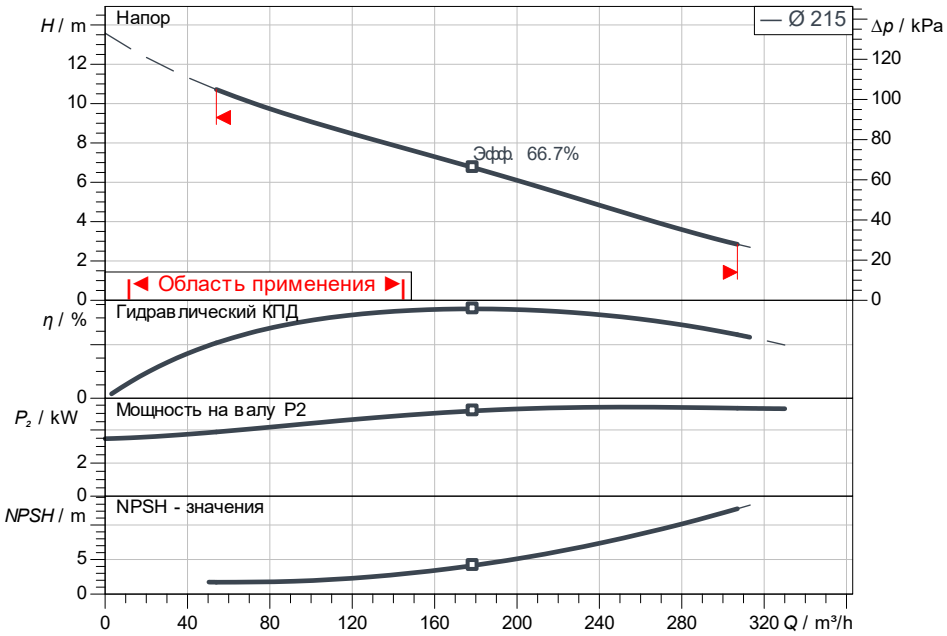

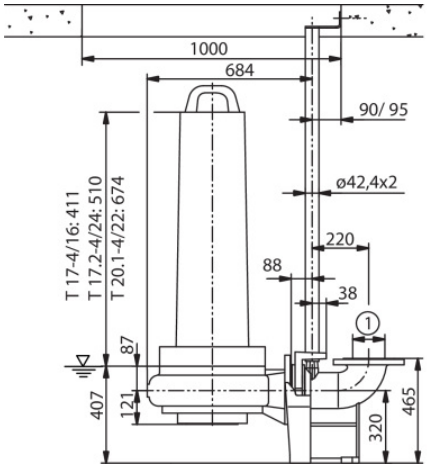

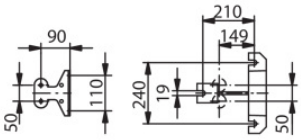

Задать рабочие параметры

Производительность	
Напор	
Перекачиваемая жидкость	Вода 100 %
T перекачиваемой жидкости	20.00 °C
Плотность	998.30 kg/m³
Кинематич. вязкость	1.00 mm²/s

Гидравлические данные (Рабочая точка)

Производительность	
Напор	
Потребл. мощность P1	
Общий КПД	

Данные продукта

Погружной насос для отвода сточных вод
FA 15.52-215E + T 17-4/16HEx

Max. рабочее давление	150 kPa
T перекачиваемой жидкости	+3 °C ··· 40 °C
Max. Глубина погружения	20 m
Свободный проход	100 mm
Тип рабочего колеса	Одноканальное рабоче

Данные мотора

T_17-4/16HEx_6,5kW_40C_400V_50Hz

Тип электродвигателя	Погружной электродви
Подключение к сети	3~400 V / 50 Hz
Допустимый перепад напряжения	+-10 %
Номинальная скорость	1,400 1/min
Ном. Мощность Pn	6.50 kW
Потребл. мощность P1	8.2 kW
Ном. Ток	13.50 A
Тип включения	Звезда — треугольник (
Степень защиты	IP68
Взрывозащита	
Защита электродвигателя	Биметалл
Класс нагревостойкости изоляции	H
Режим работы (в погруженном состоянии)	S1
Режим работы (в непогруженном состоянии)	

Кабель

Длина соединительного кабеля	10 m
Тип кабеля	H07RN-F
Сечение кабеля	10G1!,5
Задвижка	Нет
Тип кабеля электропитания	Неотсоединяемый

Присоединительные размеры

Патрубок на всас. стороне DNs	DN 150, PN 10
Патрубок на напорн. стороне DNd	DN 150, PN 10

Материалы

Вал	1.4021
Материал уплотнения со стороны электродвигателя	FKM
Корпус насоса	5.1301/EN-GJL-250
Материал уплотнения	NBR
Материал уплотнения со стороны насоса	QQPGG
Материал электродвигателя	5.1301/EN-GJL-250
Рабочее колесо	5.1301/EN-GJL-250

Данные для заказа

Вес, прим.	140 kg
Номер позиции	6046644